高圧洗浄機製品分解図
モータータイプ

（２０２５年７月１日改訂）

フルテック株式会社　製造部　浜松市中区高丘西1-17-55　TEL;053-438-3131　FAX;053-414-5840
e-mail　ft@flutech.co.jp　URL　http://www.flutech.co.jp

掲載商品の仕様・価格等は予告なく変更する場合があります

【分解図の表記説明】

① 図番	② コード	③ 品名	④ 数量	⑤ ｷｯﾄ内容	⑥ ｷｯﾄ	⑦ LOT	⑧ 備考	⑨ 一般価格	⑩ 区分
ASSY	2801A	洗浄ｶﾞﾝ本体 P25(加工無)						10000	G
1	TCC00015011	-	1					-	-
2	TC000117	-	1	○				-	-
3	B471104	(S)OR 2.62×2.84 AS104	1	○				340	P
4	TCR00300014	-	1	○				-	-
5	TCP00004004	-	1	○				-	-
6	TC0106200140	(SY@)ｼｰﾄ+OR(P25)	1	○				1800	P
7	B490135	(SY@)ﾎﾞｰﾙ 5/16	1	○				1800	P
8	TCM00201052	ｽﾌﾟﾘﾝｸﾞ(P25)	1					930	P
9	B470253	-	1	○				-	-
10	TCT00000096	ﾌﾟﾗｸﾞ(P25)	1					1700	P
11	TCT00303044	-	1					-	-
12	TCR00000212	ｲﾝﾚｯﾄｼﾞｮｲﾝﾄ3/8F(P25)	1					2800	P
13	TCL00002049	(SY@)ﾄﾘｶﾞｰ(P25)	1	△				1100	P
14	TCP00004005	-	1	△				-	-
15	TCP00000087	-	1	△				-	-
16	TC0100740520	(SY@)ｾｲﾌﾃｨｰﾛｯｸ(P25)	1	△				550	P
17	TCS02301247	(SY@)ﾅｲﾛﾝｶﾊﾞｰA(P25)	1	●				1700	P
18	TCT00200169	-	1	●				-	-
19	TCS02301248	(SY@)ﾅｲﾛﾝｶﾊﾞｰB(P25)	1	●				1800	P
20	BBPNTS4018	SUS Pﾀｲﾌﾟｻﾍﾞﾀｯﾋﾟﾝｸﾞﾈｼﾞ 4.0×18(樹脂用)	1	●			BBNTS4020	340	P
21	TCT00200170	-	1	●				-	-
22	F165029	ﾄﾘｶﾞｰ押え27mm(ﾄﾘｶﾞｰｽﾄｯﾊﾟｰP25)	1	◎				930	P
23	B905102	ｽﾌﾟﾘﾝｸﾞ(ﾄﾘｶﾞｰｽﾄｯﾊﾟｰ27mmP25)	1	◎				600	P
24	F165027	ﾊﾞﾈ押え22/25mm(ﾄﾘｶﾞｰｽﾄｯﾊﾟｰP22/25)	1	◎				660	P
a	TC4019900025	ﾘﾍﾟｱｷｯﾄ(P25)	1		○			3500	P
b	TC4019900026	ﾄﾘｶﾞｰｷｯﾄ(P25)	1		△			3500	P
c	TC4019900029	ｶﾊﾞｰｷｯﾄ(P25)	1		●			4700	P
d	2807D1	(S)新ﾌｯｸｷｯﾄ(P25用) M4×27.0L	1		◎			2100	P

※品名欄[－]のものは供給不可品となります。2025年7月時点の税抜き価格となります。価格・仕様は予告なく変更となる場合が有ります。

① 図番

② コード番号　部品の個別コードを表しています。ご注文時に必ず明記下さい

③ 品名　部品の正式名称となります。ご注文時に必ず明記下さい

④ 数量　1 台分の必要数を表示しています。

⑤ キット内容　⑥のキットに含まれている内容を記号表示（○●△）しています。

⑥ キット　キット販売品（○●△にて表示しています。）

⑦ LOT　最低発注単位（ご注文の際は LOT 数の倍数にてご依頼下さい。）

⑧ 備考　詳細や注意点、旧ｺｰﾄﾞ、後継品等の追加情報を記載しています。

⑨ 一般価格

⑩ 区分

ＭＦ４４０ＵＰ，ａ，ｂ，ｃ

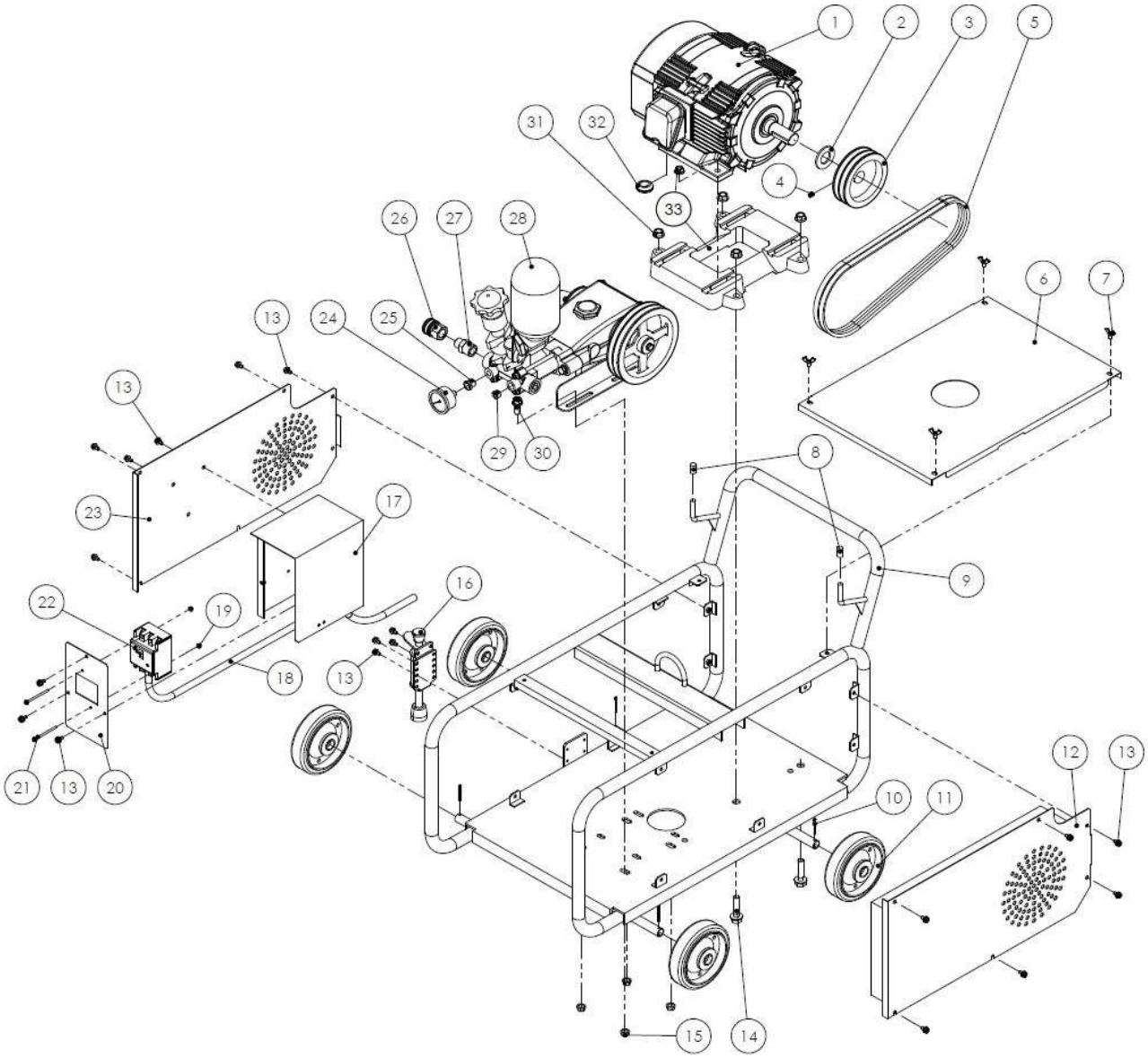

図番	コード	品名	数量	ｷｯﾄ内容	ｷｯﾄ	LOT	備考	一般価格	区分
ASSY	2667B00	－	1					－	－
ASSY	2667BA00	－	1					－	－
ASSY	2667BB500	－	1					－	－
ASSY	2667BB600	－	1					－	－
ASSY	2667BC500	(S)洗浄機 MF440UPc/50Hz(本体)	1					961,000	C
ASSY	2667BC600	(S)洗浄機 MF440UPc/60Hz(本体)	1					961,000	C
1	B030308AH	ﾓｰﾀｰ 全閉外扇 200V 4P 3.7kW IE3 日立(112M)	1					141,000	G
2	BBPW27Z	平ﾜｯｼｬｰ PW 27Z	1					400	P
3	B110334	Vﾌﾟｰﾘｰ 4.5A2 28-8	1				50Hz	20,000	P
	B110324	Vﾌﾟｰﾘｰ 4A2 28-8	1				60Hz	18,000	P
4	BBHS08010	止めﾈｼﾞ HS 8×10 ｸﾎﾞﾐ	1					100	P
5	B130117	(S)Vﾍﾞﾙﾄ A40RED	2				50Hz	4,500	P
	B130116	(S)Vﾍﾞﾙﾄ A39RED	2				60Hz	4,500	P
6	F702104-1	－	1					－	－
7	BBWB06010Z	蝶ﾎﾞﾙﾄ M6×10	4					270	P
8	B900103	ｺﾞﾑｷｬｯﾌﾟ VCP10	2					100	P
9	F702101A	－	1				№10ﾘﾍﾞｯﾄ用 MF440UP,a	－	－
	F702107	－	1				№10割ﾋﾟﾝ用 MF440UPb,c	－	－
10	F160120A	(SX@)車輪止めﾘﾍﾞｯﾄ 大	4				MF440UP,a	2,200	P
	BBSP3530Z	割ﾋﾟﾝ 3.5×30Z	4				MF440UPb,c	210	P

ＭＦ４４０ＵＰ，ａ，ｂ，ｃ

図番	コード	品名	数量	ｷｯﾄ内容	ｷｯﾄ	LOT	備考	一般価格	区分
11	KRCW15055	(SY@)車輪φ150×55(KR)	4				MF440UP,a	2,400	P
	B140115	車輪 VS150(ﾍﾞｱﾘﾝｸﾞ付)	4				MF440UPb,c	5,100	P
12	F702103-5	−	1					−	−
13	BBHBP06012Z	六角ﾎﾞﾙﾄ HB M6×12Z(ｱﾌﾟｾｯﾄP3)	22					140	P
14	BBHBT12055Z	六角ﾎﾞﾙﾄ HB M12×55Z(ﾄﾘｰﾏP3)	4					1,000	P
15	BBFN10Z	ﾌﾗﾝｼﾞﾅｯﾄ M10	4					100	P
16	B140000	ﾌﾘｰﾛｯｸ 900A	1					7,400	P
17	F700104A-4	−	1					−	−
18	B100718	ｷｬﾌﾞﾀｲﾔｹｰﾌﾞﾙ 3.5SQ 4芯(7m)	1					22,000	P
19	BBFN04Z	ﾌﾗﾝｼﾞﾅｯﾄ M4	2					140	P
20	F700109	−	1				№22Nﾊｲﾌﾞﾚｶｰ用 MF440UP	−	−
	F700110	(S)ﾌﾞﾚｰｶｰｶﾊﾞｰB(3.7/5.5kw ﾓｰﾀｰﾌﾞﾚｰｶｰ用)	1				№22ﾓｰﾀｰﾌﾞﾚｰｶｰ用 MF440UPa,b,c	7,800	P
21	BBNKA04065Z	ﾅﾍﾞﾈｼﾞ M4×65Z(P3)	2					200	P
22	B100134	−	1				廃番 MF440UP	−	−
	B100154	ﾓｰﾀｰﾌﾞﾚｰｶｰ 16A 200V 3.7kW	1				MF440UPa,b,c	16,000	P
23	F702102A-1	−	1					−	−
24	B296335	圧力計φ50×16MPa(1/4BACK)SUSｹｰｽ	1					8,800	G
25	B162303	高圧ﾌﾞｯｼﾝｸﾞ3/8×1/4	1					900	G
26	B230131	黄銅ｶﾌﾟﾗｿｹｯﾄ 4TSF	1					6,600	G
27	B160158	高圧ﾆｯﾌﾟﾙ1/2×3/4	1					2,300	G
28	B050194	−	1				廃番 MF440UP,a,b	−	−
	B050194A	(X)ﾕﾆﾌﾛｰﾎﾟﾝﾌﾟ MS517	1				MF440UPc	−	G
29	B163903	六角穴付埋栓3/8	1					340	G
30	BBHBP10030Z	六角ﾎﾞﾙﾄ HB M10×30Z(ｱﾌﾟｾｯﾄP3)	4					500	P
31	BBFN12Z	ﾌﾗﾝｼﾞﾅｯﾄ M12	4					300	P
32	B390614	ｸﾞﾛﾒｯﾄ C-30-BW-19-2	1					500	P
33	B038003	ﾓｰﾀｰﾍﾞｰｽ 112M(3.7kW)	1				ﾜｯｼｬ,ﾅｯﾄはﾓｰﾀｰﾍﾞｰｽ付属品	27,000	P

※品名欄[－]のものは供給不可品となります。2025年7月時点の税抜き価格となります。価格・仕様は予告なく変更となる場合が有ります。

ＭＦ６３０Ｐ，ＭＦ６３０Ｐｂ

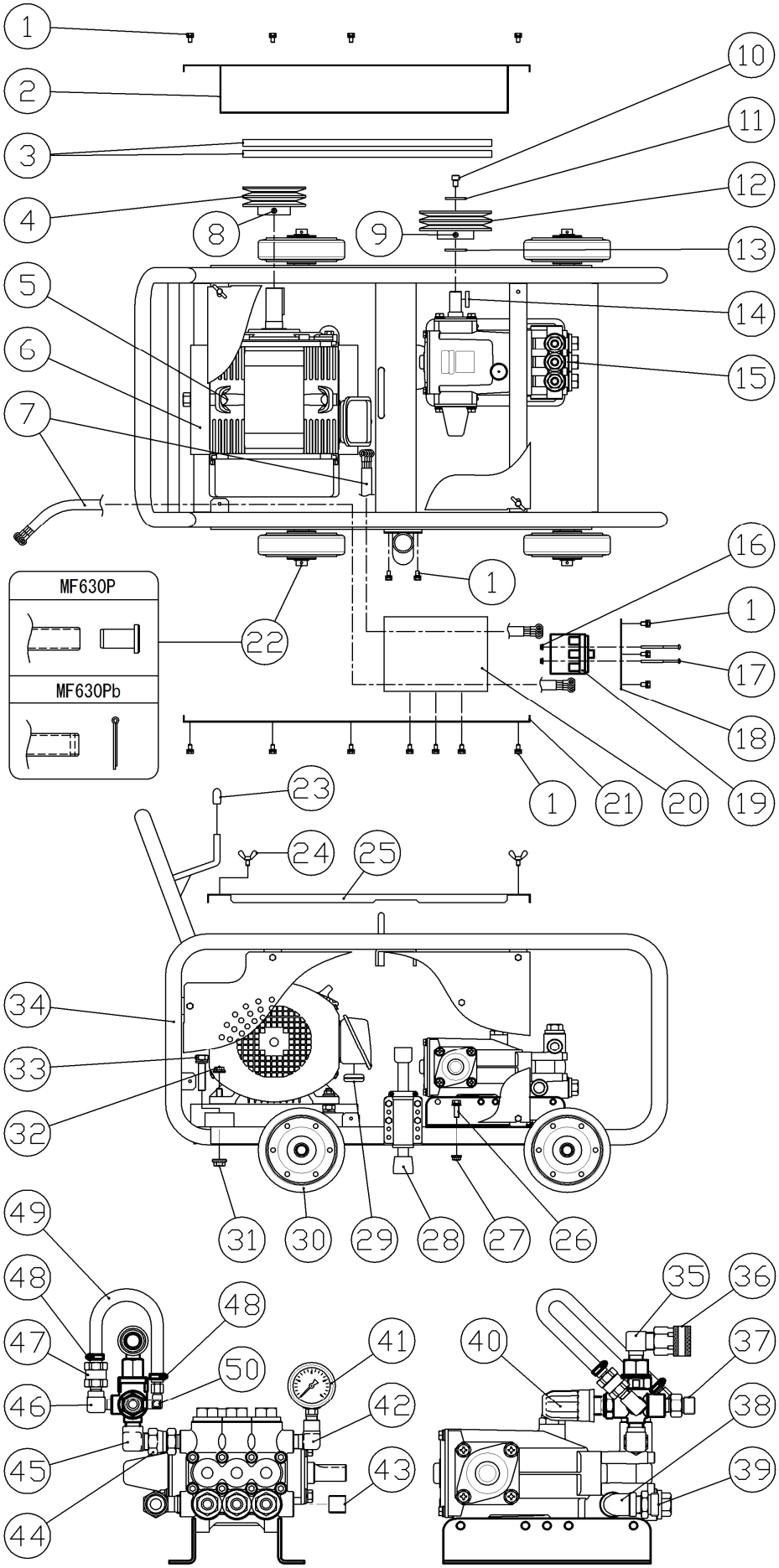

ＭＦ６３０Ｐ，ＭＦ６３０Ｐｂ

図番	コード	品名	数量	ｷｯﾄ内容	ｷｯﾄ	LOT	備考	一般価格	区分
Assy	2667D00	－	1				廃番	－	－
Assy	2667DB500	(S)洗浄機 MF630Pb/50Hz(本体)	1					694,000	C
Assy	2667DB600	(S)洗浄機 MF630Pb/60Hz(本体)	1					694,000	C
1	BBHBP06012Z	六角ﾎﾞﾙﾄ HB M6×12Z(ｱﾌﾟｾｯﾄP3)	22					140	P
2	F702103	－	1					－	－
3	B130116	(S)Vﾍﾞﾙﾄ A39RED	2				50HZ	4,500	P
	B130115	Vﾍﾞﾙﾄ A38RED	2				60Hz	3,800	P
4	B113252	(SX)JIS Vﾌﾟｰﾘｰ 125A2 28-8	1				50Hz	－	P
	B113232	(SX)JIS Vﾌﾟｰﾘｰ 106A2 28-8	1				60Hz	－	P
5	B030308AH	ﾓｰﾀｰ 全閉外扇 200V 4P 3.7kW IE3 日立(112M)	1					141,000	G
6	B038003	ﾓｰﾀｰﾍﾞｰｽ 112M(3.7kW)	1					27,000	P
7	B100718	ｷｬﾌﾞﾀｲﾔｹｰﾌﾞﾙ 3.5SQ 4芯(7m)	1					22,000	P
8	BBHS08010	止めﾈｼﾞ HS 8×10 ｸﾎﾞﾐ	1					100	P
9	BBHS06010	(SX)止めﾈｼﾞ HS 6×10 ｸﾎﾞﾐ	1					－	P
10	BBCSPZ208012	六角穴付ﾎﾞﾙﾄ CS M8×12Z(P2)	1					300	P
11	BBPW08353Z	平ﾜｯｼｬｰ PW 8.5×35×3.2	1					340	P
12	B113237	JIS Vﾌﾟｰﾘｰ 109A2 20-6	1				50Hz/60Hz	22,000	P
13	BBPW20Z	平ﾜｯｼｬｰ PW 20Z(内径φ21)	1					340	P
14	F160212	ｷｰ 6×6×30 片丸	1					530	P
15	B050124	ﾎﾟﾝﾌﾟ MW3HP60B(20-6)(11MPa,28L/1800)	1					280,000	G
16	BBFN04Z	ﾌﾗﾝｼﾞﾅｯﾄ M4	2					140	P
17	BBNKA04065Z	ﾅﾍﾞﾈｼﾞ M4×65Z(P3)	2					200	P
18A	F700109	－	1				MF630P	－	－
18B	F700110	(S)ﾌﾞﾚｰｶｰｶﾊﾞｰB(3.7/5.5kw ﾓｰﾀｰﾌﾞﾚｰｶｰ用)	1				MF630Pb	7,800	P
19A	B100134	－	1				MF630P 廃番	－	－
19B	B100154	ﾓｰﾀｰﾌﾞﾚｰｶｰ 16A 200V 3.7kW	1				MF630Pb	16,000	P
MF630Pのブレーカーを交換する場合は、No. 16, 17, 18B, 19Bをセットで注文してください。									
20	F700104A	－	1					－	－
21	F702102A	－	1					－	－
22A	F160120A	(SX@)車輪止めﾘﾍﾞｯﾄ 大	4				MF630	2,200	P
22B	BBSP3530Z	割ﾋﾟﾝ 3.5×30Z	4				MF630Pb	210	P
23	B900102	ｺﾞﾑｷｬｯﾌﾟ VCP8	2				ﾌｯｸ径φ8	210	P
	B900103	ｺﾞﾑｷｬｯﾌﾟ VCP10	2				ﾌｯｸ径φ10	100	P
24	BBWB06010Z	蝶ﾎﾞﾙﾄ M6×10	4					270	P
25	F702104	－	1					－	－
26	BBHBP08025Z	六角ﾎﾞﾙﾄ HB M8×25Z(ｱﾌﾟｾｯﾄP3)	4					200	P
27	BBFN08Z	ﾌﾗﾝｼﾞﾅｯﾄ M8	4					140	P
28	B140000	ﾌﾘｰﾛｯｸ 900A	1					7,400	P
29	B390614	ｸﾞﾛﾒｯﾄ C-30-BW-19-2	1					500	P
30	KRCW15055	(SY@)車輪φ150×55(KR)	4				MF630	2,400	P
	B140115	車輪 VS150(ﾍﾞｱﾘﾝｸﾞ付)	4				MF630Pb	5,100	P
31	BBFN12Z	ﾌﾗﾝｼﾞﾅｯﾄ M12	4					300	P
32	BBFN10Z	ﾌﾗﾝｼﾞﾅｯﾄ M10	4					100	P
33	BBHBT12055Z	六角ﾎﾞﾙﾄ HB M12×55Z(ﾄﾘｰﾏP3)	4					1,000	P
34	F702107	－	1				MF630Pb	－	－
MF630Pの台車を交換する場合は、No. 22Bもセットで注文してください。									
35	B160552	高圧ｴﾙﾎﾞ3/8×1/2	1					5,900	G
36	B230131	黄銅ｶﾌﾟﾗｿｹｯﾄ 4TSF	1					6,600	G
37	KRF160334	(SY@)黄銅三方ｱﾀﾞﾌﾟﾀｰ G1/2×3/8×1/8F	1					3,800	G
38	B195254KR	(SY@)SUS低圧ｽﾄﾘｰﾄｴﾙﾎﾞ1/2	1					1,600	G
39	KRF160321	(SY@)ｻｸｼｮﾝｱﾀﾞﾌﾟﾀｰG3/4×1/2(網付用)	1					3,000	G
40	PA60130010	ｱﾝﾛｰﾀﾞｰ VB5a	1					36,000	G
41	B296131	圧力計φ50×16MPa(1/4BOTT)SUSｹｰｽ	1					8,800	G
42	B160753	高圧凸凹ｴﾙﾎﾞ3/8×1/4F	1					3,800	G
43	B163904	六角穴付埋栓1/2	1					400	G
44	B162736	高圧片ﾕﾆｵﾝU1/2×3/8(φ5穴)	1					2,700	G
45	B161801	高圧90° 凸凹ｱﾀﾞﾌﾟﾀｰ3/8×G1/2	1					3,900	G
46	B160702	高圧凸凹ｴﾙﾎﾞ1/4	1					2,200	G
47	F351900	自動ｴｱ抜き弁ｾｯﾄ	1					5,100	P
48	B450101	ﾎｰｽﾊﾞﾝﾄﾞ(φ6～15)	2					870	G
49	1384A06	低圧耐油ﾎｰｽφ6(m)	0.25				25cm	2,200	G
50	B203101	黄銅L型ﾎｰｽｼﾞｮｲﾝﾄ 1/8×7(ﾀｹﾉｺ)	1					2,100	G

※品名欄[－]のものは供給不可品となります。2025年7月時点の税抜き価格となります。価格・仕様は予告なく変更となる場合が有ります。

ＭＦ１０１１Ｐａ，ｂ，ｃ　全体

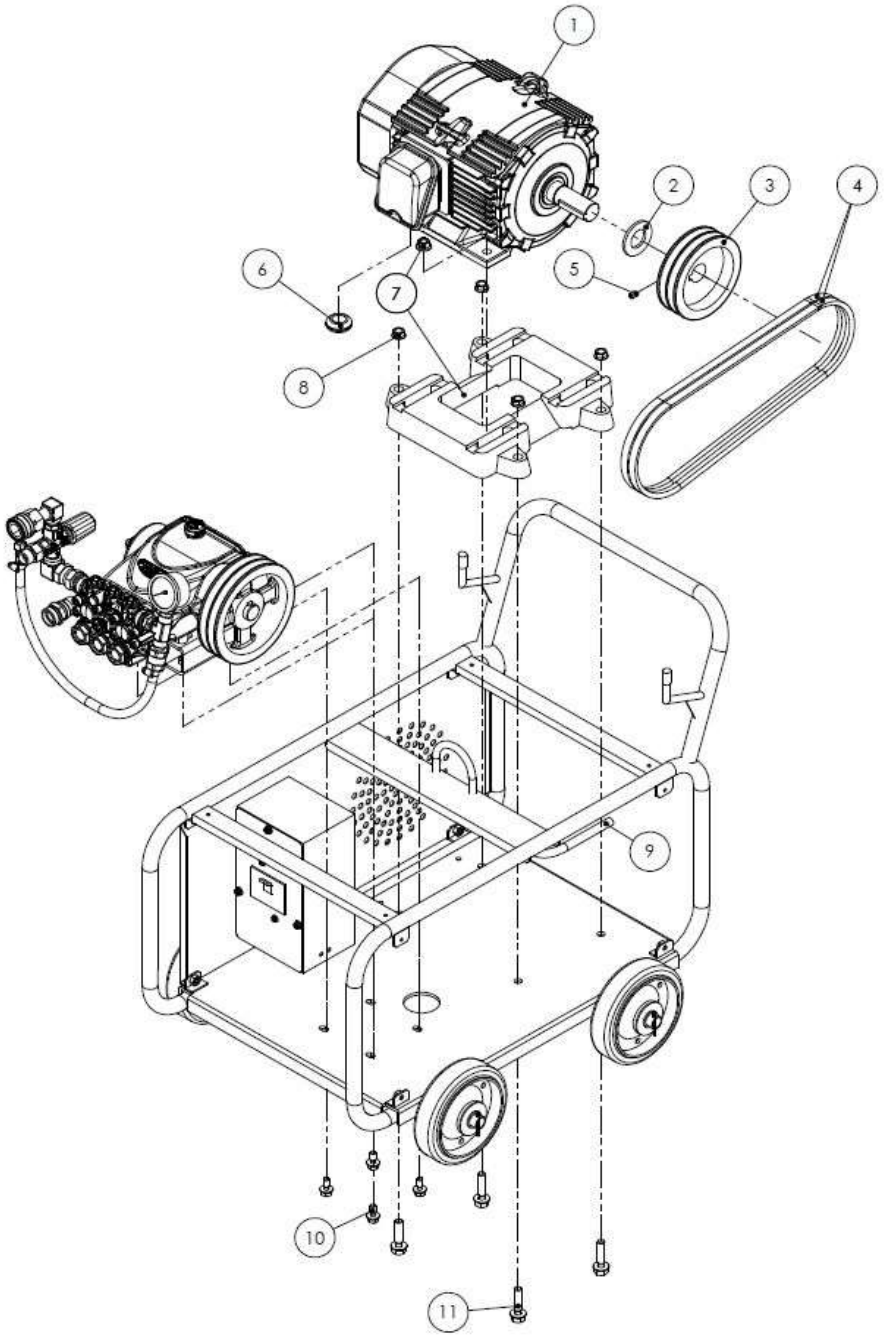

図番	コード	品名	数量	ｷｯﾄ内容	ｷｯﾄ	LOT	備考	一般価格	区分
ASSY	2666BA00	－	1					－	－
ASSY	2666BB00	－	1					－	－
ASSY	2666BC500	(S)洗浄機 MF1011Pc/50Hz(本体)	1					615,000	C
ASSY	2666BC600	(S)洗浄機 MF1011Pc/60Hz(本体)	1					615,000	C
1	B030307AH	ﾓｰﾀｰ 全閉外扇 200V 4P 2.2kW IE3 日立(100L)	1					105,000	G
2	BBPW27Z	平ﾜｯｼｬｰ PW 27Z	1					400	P
3	B110346	(SX)Vﾌﾟｰﾘｰ 5A2 28-8	1				50Hz	－	P
	B110324	Vﾌﾟｰﾘｰ 4A2 28-8	1				60Hz	18,000	P
4	B130116	(S)Vﾍﾞﾙﾄ A39RED	2				50Hz	4,500	P
	B130114	Vﾍﾞﾙﾄ A37RED	2				60Hz	3,800	P
5	BBHS08010	止めﾈｼﾞ HS 8×10 ｸﾎﾞﾐ	1					100	P
6	B390614	ｸﾞﾛﾒｯﾄ C-30-BW-19-2	1					500	P
7	B038002	ﾓｰﾀｰﾍﾞｰｽ 100L(2.2kW)	1				ﾜｯｼｬ,ﾅｯﾄはﾓｰﾀｰﾍﾞｰｽ付属品	23,000	P
8	BBFN10Z	ﾌﾗﾝｼﾞﾅｯﾄ M10	4					100	P
9	B100711	ｷｬﾌﾞﾀｲﾔｹｰﾌﾞﾙ 2SQ 4芯(6m)	1					12,000	P
10	BBHBP08020Z	六角ﾎﾞﾙﾄ HB M8×20Z(ｱﾌﾟｾｯﾄP3)	4					270	P
11	BBHBP10045Z	六角ﾎﾞﾙﾄ HB M10×45Z(ｱﾌﾟｾｯﾄP3)	4					700	P

※品名欄[－]のものは供給不可品となります。2025年7月時点の税抜き価格となります。価格・仕様は予告なく変更となる場合が有ります。

ＭＦ１０１１Ｐａ，ｂ，ｃ　ポンプＡｓｓｙ

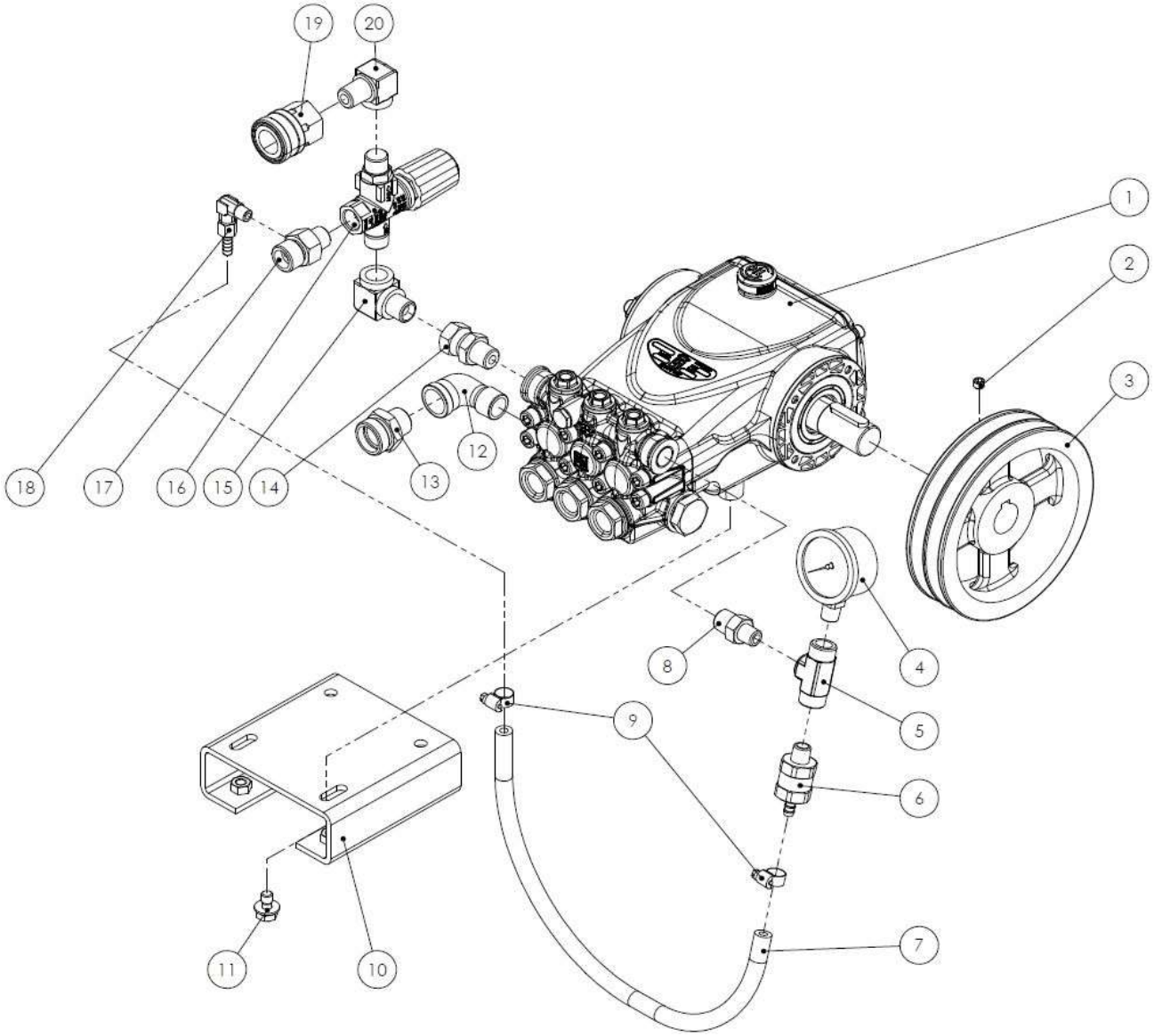

図番	コード	品名	数量	ｷｯﾄ内容	ｷｯﾄ	LOT	備考	一般価格	区分
1	iNE2C2016	ﾎﾟﾝﾌﾟ E2C2016R(24-8)(17MPa,16L/1750)	1					195,000	G
2	BBHS08010	止めﾈｼﾞ HS 8×10 ｸﾎﾞﾐ	1					100	P
3	B110375	Vﾌﾟｰﾘｰ 6A2 24-8	1				50Hz/60Hz	22,000	P
4	B296133	圧力計φ50×30MPa(1/4BOTT)SUSｹｰｽ	1					8,800	G
5	B162102	高圧ﾁｰｽﾞ1/4	1					3,300	G
6	F351900	自動ｴｱ抜き弁ｾｯﾄ	1					5,100	P
7	1384A06	低圧耐油ﾎｰｽφ6(m)	0.47				470mm	2,200	G
8	B160153	高圧ﾆｯﾌﾟﾙ1/4×3/8	1					1,100	G
9	B450101	ﾎｰｽﾊﾞﾝﾄﾞ(φ6～15)	2					870	G
10	F702505-2	－	1					－	－
11	BBHBP08015Z	六角ﾎﾞﾙﾄ HB M8×15Z(ｱﾌﾟｾｯﾄP3)	4					200	P
12	B195254KR	(SY@)SUS低圧ｽﾄﾘｰﾄｴﾙﾎﾞ1/2	1					1,600	G
13	KRF160321	(SY@)ｻｸｼｮﾝｱﾀﾞﾌﾟﾀｰG3/4×1/2(網付用)	1					3,000	G
14	B162702	高圧片ﾕﾆｵﾝ3/8	1					2,000	G
15	B161703	高圧90°　凸凹ｱﾀﾞﾌﾟﾀｰ3/8	1					2,300	G
16	TC4072000043FA	ｱﾝﾛｰﾀﾞｰ VR54F(IN:PF/内ﾃｰﾊﾟｰ)	1					26,000	G
17	KRF160334	(SY@)黄銅三方ｱﾀﾞﾌﾟﾀｰ G1/2×3/8×1/8F	1					3,800	G
18	B203101	黄銅L型ﾎｰｽｼﾞｮｲﾝﾄ 1/8×7(ﾀｹﾉｺ)	1					2,100	G
19	B232111	高圧SUSｶﾌﾟﾗｿｹｯﾄ 3TSF-3/8(ﾛｯｸ付)	1					5,400	G
20	B160703	高圧凸凹ｴﾙﾎﾞ3/8	1					2,400	G

※品名欄[－]のものは供給不可品となります。2025年7月時点の税抜き価格となります。価格・仕様は予告なく変更となる場合が有ります。

ＭＦ１０１１Ｐａ，ｂ，ｃ　台車Ａｓｓｙ

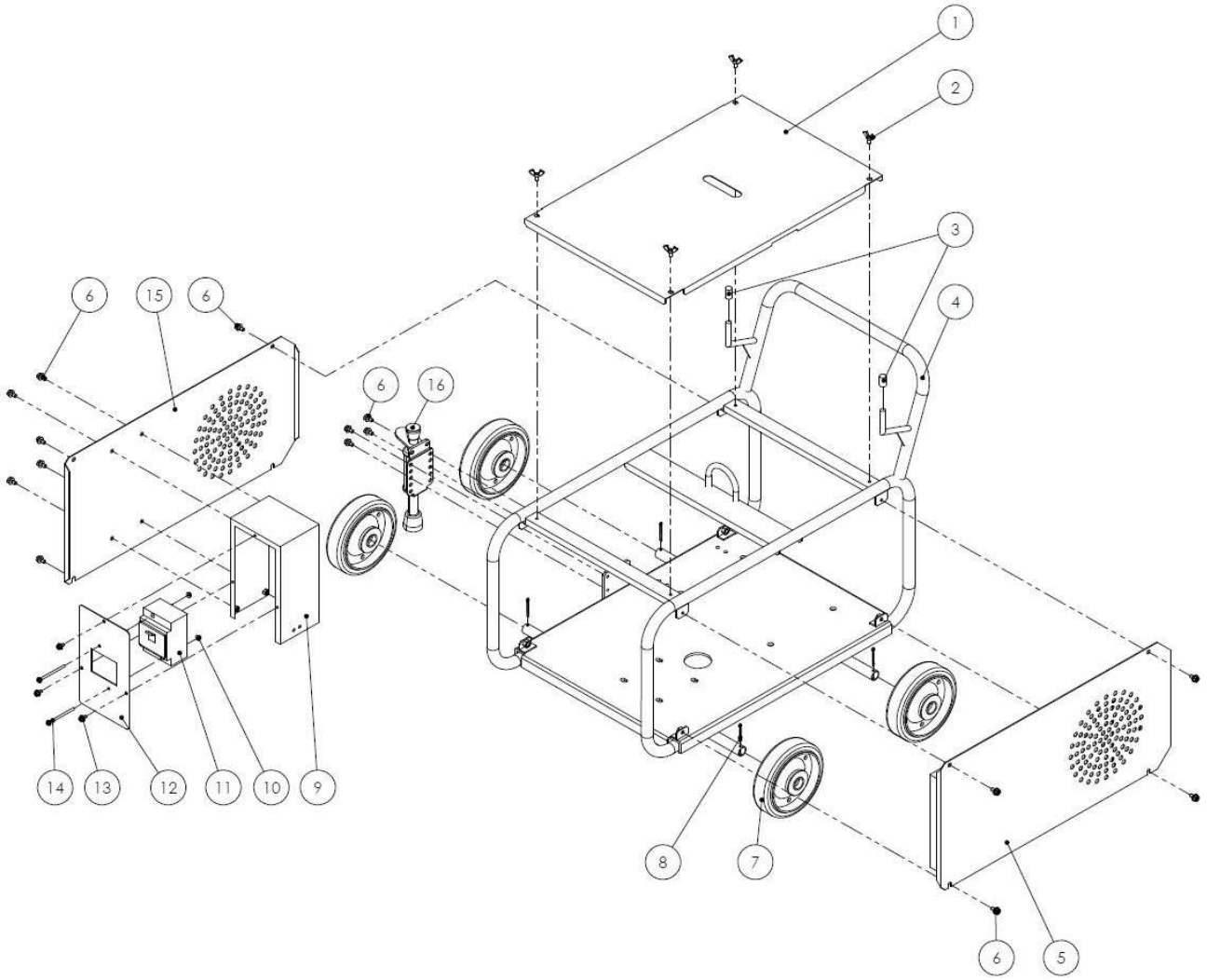

図番	コード	品名	数量	ｷｯﾄ内容	ｷｯﾄ	LOT	備考	一般価格	区分
1	F702502-1	－	1					－	－
2	BBWB06010Z	蝶ﾎﾞﾙﾄ M6×10	4					270	P
3	B900103	ｺﾞﾑｷｬｯﾌﾟ VCP10	2					100	P
4	F702501A	－	1				№8ﾘﾍﾞｯﾄ用　MF1011Pa,b	－	－
	F702501A-1	－	1				№8割ﾋﾟﾝ用　MF1011Pc	－	－
5	F702504	－	1					－	－
6	BBHBP06012Z	六角ﾎﾞﾙﾄ HB M6×12Z(ｱﾌﾟｾｯﾄP3)	16					140	P
7	B140115	車輪 VS150(ﾍﾞｱﾘﾝｸﾞ付)	4					5,100	P
8	F160120A	(SX@)車輪止めﾘﾍﾞｯﾄ 大	4				MF1011Pa,b	2,200	P
	BBSP3530Z	割ﾋﾟﾝ 3.5×30Z	4				MF1011Pc	210	P
9	F708701-1	－	1					－	－
10	BBFN04Z	ﾌﾗﾝｼﾞﾅｯﾄ M4	2					140	P
11	B100133	－	1				廃番　MF1011Pa	－	－
	B100152	ﾓｰﾀｰﾌﾞﾚｰｶｰ 10A 200V 2.2kW	1				MF1011Pb,c	22,000	P
12	F708702	－	1				№11Nﾊｲﾌﾞﾚｰｶｰ用　MF1011Pa	－	－
	F708702A	(SX)ﾌﾞﾚｰｶｰﾎﾞｯｸｽｶﾊﾞｰ(MF1011Pb)	1				№11ﾓｰﾀｰﾌﾞﾚｰｶｰ用　MF1011Pb,c	－	P
13	BBHBP05010Z	六角ﾎﾞﾙﾄ HB M5×10Z(ｱﾌﾟｾｯﾄP3)	3					100	P
14	BBNKA04065Z	ﾅﾍﾞﾈｼﾞ M4×65Z(P3)	2					200	P
15	F702503A	－	1					－	－
16	B140000	ﾌﾘｰﾛｯｸ 900A	1					7,400	P

※品名欄[－]のものは供給不可品となります。2025年7月時点の税抜き価格となります。価格・仕様は予告なく変更となる場合が有ります。

ＭＦ１０１８Ｐ，ａ，ｂ／ＭＦ１５１３Ｐ，ａ，ｂ　全体

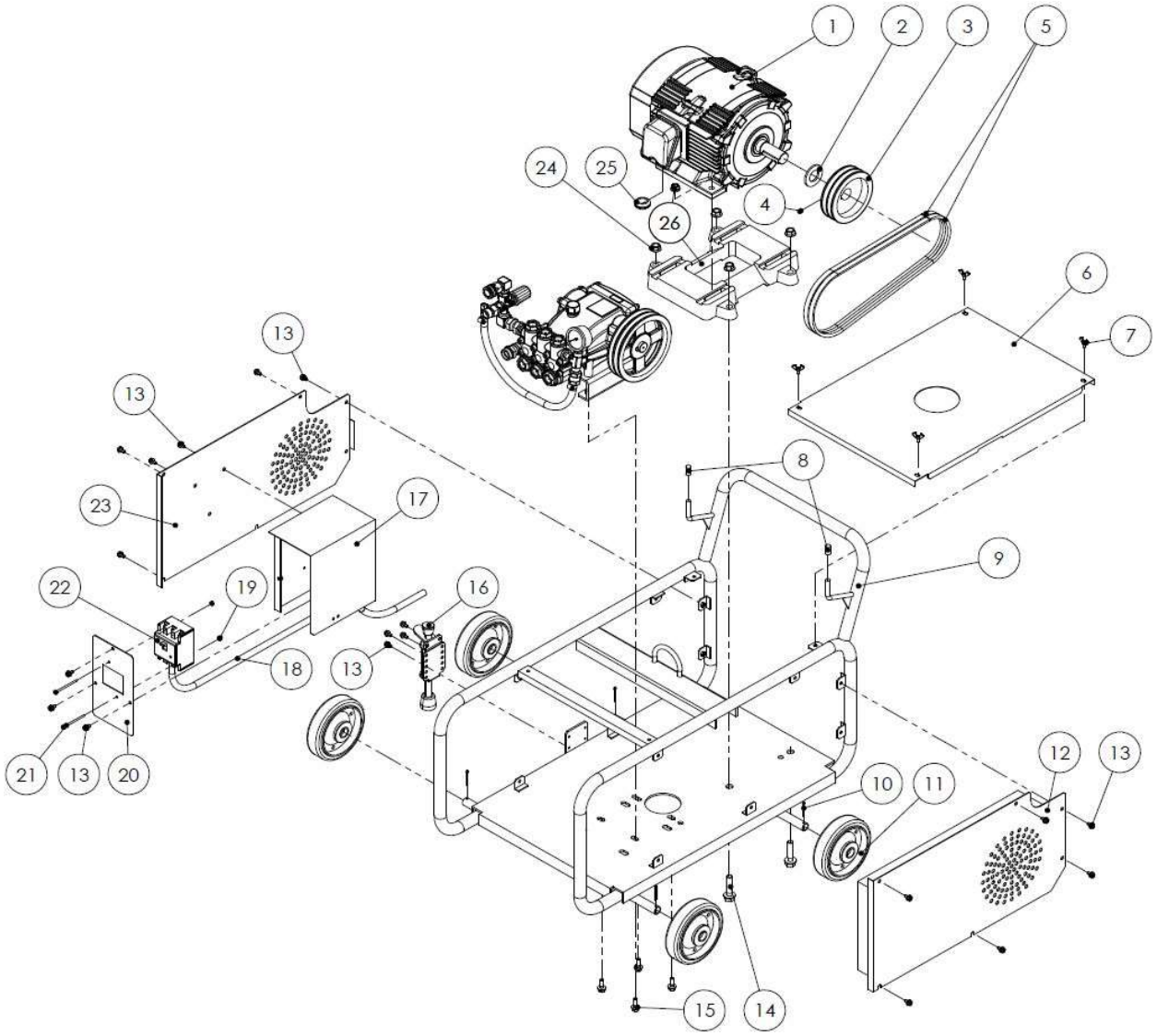

図番	コード	品名	数量	ｷｯﾄ内容	ｷｯﾄ	LOT	備考	一般価格	区分
ASSY	2667H00	－	1					－	－
ASSY	2667HA00	－	1					－	－
ASSY	2667HB500	(S)洗浄機 MF1018Pb/50Hz(本体)	1					705,000	C
ASSY	2667HB600	(S)洗浄機 MF1018Pb/60Hz(本体)	1					705,000	C
ASSY	2667K00	－	1					－	－
ASSY	2667KA00	－	1					－	－
ASSY	2667KB500	(S)洗浄機 MF1513Pb/50Hz(本体)	1					698,000	C
ASSY	2667KB600	(S)洗浄機 MF1513Pb/60Hz(本体)	1					698,000	C
1	B030308AH	ﾓｰﾀｰ 全閉外扇 200V 4P 3.7kW IE3 日立(112M)	1					141,000	G
2	BBPW27Z	平ﾜｯｼｬｰ PW 27Z	1					400	P
3	B110334	Vﾌﾟｰﾘｰ 4.5A2 28-8	1				MF1018P,a,b	20,000	P
	B110324	Vﾌﾟｰﾘｰ 4A2 28-8	1				MF1513P,a,b	18,000	P
4	BBHS08010	止めﾈｼﾞ HS 8×10 ｸﾎﾞﾐ	1					100	P
5	B130116	(S)Vﾍﾞﾙﾄ A39RED	2				MF1018P,a,b 50Hz	4,500	P
	B130117	(S)Vﾍﾞﾙﾄ A40RED	2				MF1018P,a,b 60Hz/MF1513P,a,b 60Hz	4,500	P
	B130115	Vﾍﾞﾙﾄ A38RED	2				MF1513P,a,b 50Hz	3,800	P
6	F702104-1	－	1					－	－
7	BBWB06010Z	蝶ﾎﾞﾙﾄ M6×10	4					270	P
8	B900103	ｺﾞﾑｷｬｯﾌﾟ VCP10	2					100	P
9	F702101A	－	1				№10ﾘﾍﾞｯﾄ用 MF1018P,a/MF1513P,a	－	－
	F702107	－	1				№10割ﾋﾟﾝ用 MF1018Pb/MF1513Pb	－	－

ＭＦ１０１８Ｐ，ａ，ｂ／ＭＦ１５１３Ｐ，ａ，ｂ　全体

図番	コード	品名	数量	ｷｯﾄ内容	ｷｯﾄ	LOT	備考	一般価格	区分
10	F160120A	(SX@)車輪止めﾘﾍﾞｯﾄ 大	4				MF1018P,a/MF1513P,a	2,200	P
	BBSP3530Z	割ﾋﾟﾝ 3.5×30Z	4				MF1018Pb/MF1513Pb	210	P
11	KRCW15055	(SY@)車輪φ150×55(KR)	4				MF1018P,a/MF1513P,a	2,400	P
	B140115	車輪 VS150(ﾍﾞｱﾘﾝｸﾞ付)	4				MF1018Pb/MF1513Pb	5,100	P
12	F702103-5	−	1					−	−
13	BBHBP06012Z	六角ﾎﾞﾙﾄ HB M6×12Z(ｱﾌﾟｾｯﾄP3)	22					140	P
14	BBHBT12055Z	六角ﾎﾞﾙﾄ HB M12×55Z(ﾄﾘｰﾏP3)	4					1,000	P
15	BBHBP08025Z	六角ﾎﾞﾙﾄ HB M8×25Z(ｱﾌﾟｾｯﾄP3)	4					200	P
16	B140000	ﾌﾘｰﾛｯｸ 900A	1					7,400	P
17	F700104A-4	−	1					−	−
18	B100718	ｷｬﾌﾞﾀｲﾔｹｰﾌﾞﾙ 3.5SQ 4芯(7m)	1					22,000	P
19	BBFN04Z	ﾌﾗﾝｼﾞﾅｯﾄ M4	2					140	P
20	F700109	−	1				№22Nﾊｲﾌﾞﾚｶｰ用 MF1018P/MF1513P	−	−
	F700110	(S)ﾌﾞﾚｰｶｰｶﾊﾞｰB(3.7/5.5kw ﾓｰﾀｰﾌﾞﾚｰｶｰ用)	1				№22ﾓｰﾀｰﾌﾞﾚｰｶｰ用 MF1018Pa,b/MF1513Pa,b	7,800	P
21	BBNKA04065Z	ﾅﾍﾞﾈｼﾞ M4×65Z(P3)	2					200	P
22	B100134	−	1				廃番 MF1018P/MF1513P	−	−
	B100154	ﾓｰﾀｰﾌﾞﾚｰｶｰ 16A 200V 3.7kW	1				MF1018Pa,b/MF1513Pa,b	16,000	P
23	F702102A-1	−	1					−	−
24	BBFN12Z	ﾌﾗﾝｼﾞﾅｯﾄ M12	4					300	P
25	B390614	ｸﾞﾛﾒｯﾄ C-30-BW-19-2	1					500	P
26	B038003	ﾓｰﾀｰﾍﾞｰｽ 112M(3.7kW)	1				ﾜｯｼｬ,ﾅｯﾄはﾓｰﾀｰﾍﾞｰｽ付属品	27,000	P

※品名欄[－]のものは供給不可品となります。2025年7月時点の税抜き価格となります。価格・仕様は予告なく変更となる場合が有ります。

ＭＦ１０１８Ｐ，ａ，ｂ／ＭＦ１５１３Ｐ，ａ，ｂ　ポンプＡｓｓｙ

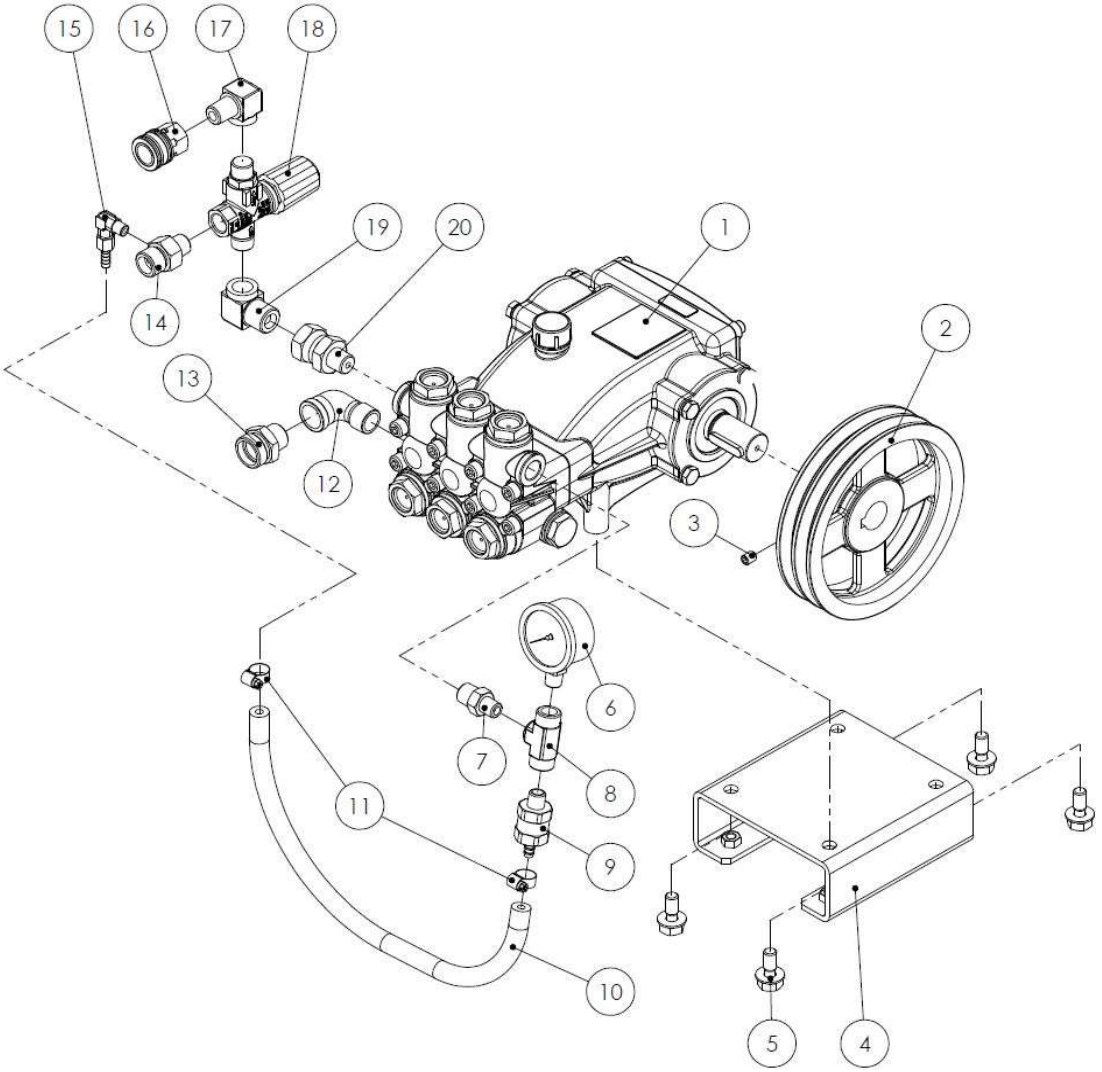

図番	コード	品名	数量	ｷｯﾄ内容	ｷｯﾄ	LOT	備考	一般価格	区分
1	LENMT2120R	ﾎﾟﾝﾌﾟ NMT2120R(24-8)(20MPa,25L/1740)	1				MF1018P,a,b	219,000	G
	LENMT1820R	ﾎﾟﾝﾌﾟ NMT1820R(24-8)(20MPa,21.4L/1740)	1				MF1513P,a,b	219,000	G
2	B110363	Vﾌﾟｰﾘｰ 5.5A2 24-8	1				MF1018P,a,b 50Hz	22,900	P
	B110384	Vﾌﾟｰﾘｰ 6.5A2 24-8	1				MF1018P,a,b 60Hz	23,000	P
	B110375	Vﾌﾟｰﾘｰ 6A2 24-8	1				MF1513P,a,b 50Hz	22,000	P
	B110392	Vﾌﾟｰﾘｰ 7A2 24-8	1				MF1513P,a,b 60Hz	29,000	P
3	BBHS08010	止めﾈｼﾞ HS 8×10 ｸﾎﾞﾐ	1					100	P
4	F703101	(X)ﾎﾟﾝﾌﾟﾍﾞｰｽ(MF5.5/7.5:NMT)	1					－	P
5	BBHBP10025Z	六角ﾎﾞﾙﾄ HB M10×25Z(ｱﾌﾟｾｯﾄP3)	4					400	P
6	B296133	圧力計φ50×30MPa(1/4BOTT)SUSｹｰｽ	1					8,800	G
7	B160153	高圧ﾆｯﾌﾟﾙ1/4×3/8	1					1,100	G
8	B162102	高圧ﾁｰｽﾞ1/4	1					3,300	G
9	F351900	自動ｴｱ抜き弁ｾｯﾄ	1					5,100	P
10	1384A06	低圧耐油ﾎｰｽφ6(m)	0.47				470mm	2,200	G
11	B450101	ﾎｰｽﾊﾞﾝﾄﾞ(φ6～15)	2					870	G
12	B195254KR	(SY@)SUS低圧ｽﾄﾘｰﾄｴﾙﾎﾞ1/2	1					1,600	G
13	KRF160321	(SY@)ｻｸｼｮﾝｱﾀﾞﾌﾟﾀｰG3/4×1/2(網付用)	1					3,000	G
14	KRF160334	(SY@)黄銅三方ｱﾀﾞﾌﾟﾀｰ G1/2×3/8×1/8F	1					3,800	G
15	B203101	黄銅L型ﾎｰｽｼﾞｮｲﾝﾄ 1/8×7(ﾀｹﾉｺ)	1					2,100	G
16	B232111	高圧SUSｶﾌﾟﾗｿｹｯﾄ 3TSF-3/8(ﾛｯｸ付)	1					5,400	G
17	B160703	高圧凸凹ｴﾙﾎﾞ3/8	1					2,400	G
18	TC4072000043F	ｱﾝﾛｰﾀﾞｰ VR54	1					24,000	G
19	B161801	高圧90°　凸凹ｱﾀﾞﾌﾟﾀｰ3/8×G1/2	1					3,900	G
20	B162736	高圧片ﾕﾆｵﾝU1/2×3/8(φ5穴)	1					2,700	G

※品名欄[－]のものは供給不可品となります。2025年7月時点の税抜き価格となります。価格・仕様は予告なく変更となる場合が有ります。

ＭＦ１０５０Ｐｂ　全体　Ｎｏ．４０５０～

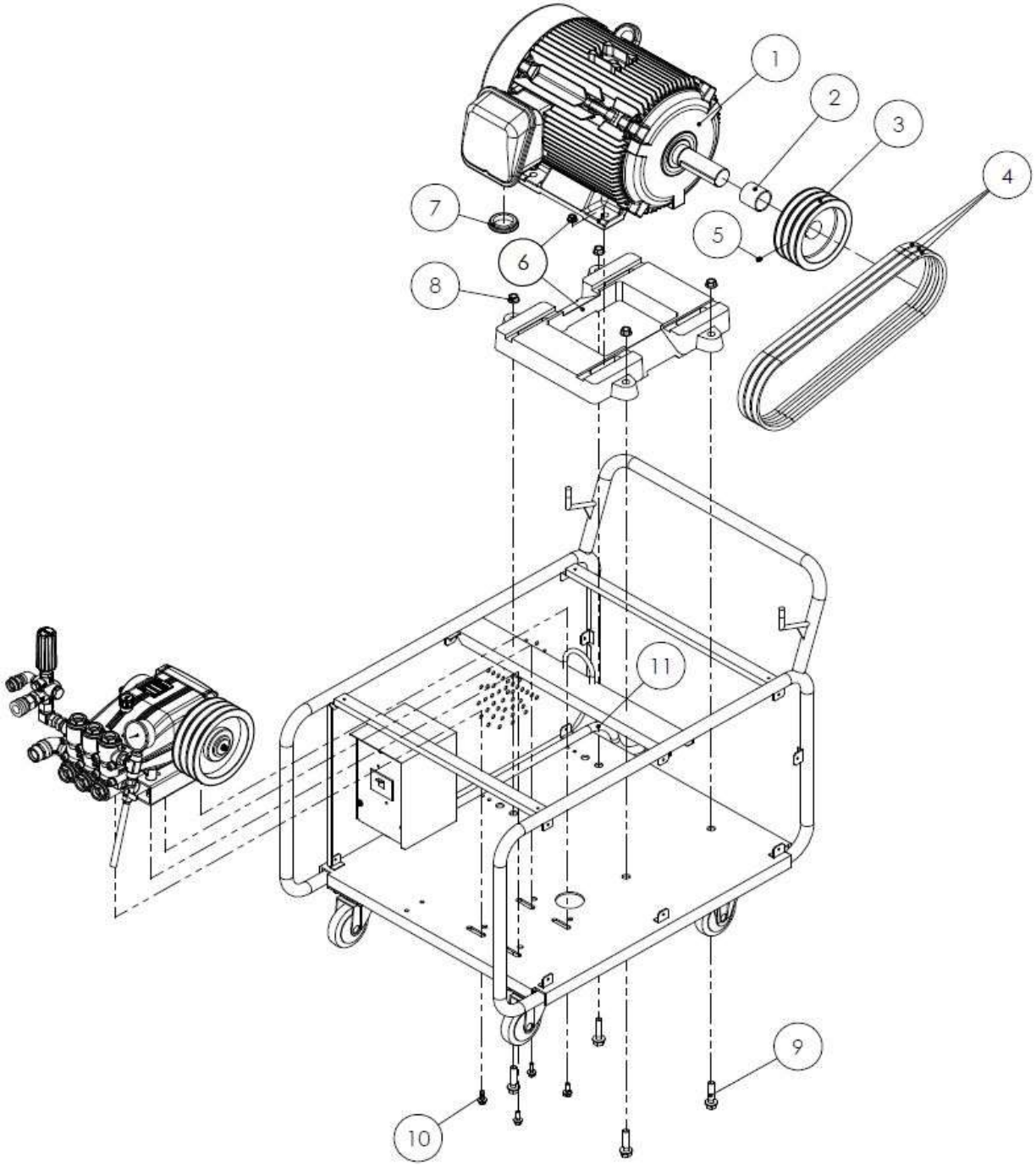

図番	コード	品名	数量	ｷｯﾄ内容	ｷｯﾄ	LOT	備考	一般価格	区分
ASSY	2673DB500	(S)洗浄機 MF1050Pb/50Hz(本体)	1					1,280,000	C
ASSY	2673DB600	(S)洗浄機 MF1050Pb/60Hz(本体)	1					1,280,000	C
1	B030311AH	ﾓｰﾀｰ 全閉外扇 200V 4P 11kW IE3 日立(160M)	1					345,000	G
2	F160110	ｶﾗｰ φ42×φ48×45Z	1					6,900	P
3	B111354	(SX)Vﾌﾟｰﾘｰ 6.5B3 42-12	1				50Hz	－	P
	B111333	(SX)Vﾌﾟｰﾘｰ 5.5B3 42-12 (ﾎﾞｽ無)	1				60Hz	－	P
4	B130320	(S)Vﾍﾞﾙﾄ B50RED	3				50Hz	6,800	P
	B130319	(S)Vﾍﾞﾙﾄ B49RED	3				60Hz	5,800	P
5	BBHS08010	止めﾈｼﾞ HS 8×10 ｸﾎﾞﾐ	1					100	P
6	B038006	ﾓｰﾀｰﾍﾞｰｽ 160M(11kW)	1					39,000	P
7	B390651	膜付ｸﾞﾛﾒｯﾄ C-30-SG-52A	1					1,300	P
8	BBFN12Z	ﾌﾗﾝｼﾞﾅｯﾄ M12	4					300	P
9	BBHBT12055Z	六角ﾎﾞﾙﾄ HB M12×55Z(ﾄﾘｰﾏP3)	4					1,000	P
10	BBHBP10025Z	六角ﾎﾞﾙﾄ HB M10×25Z(ｱﾌﾟｾｯﾄP3)	4					400	P
11	B100733	(X)ｷｬﾌﾞﾀｲﾔｹｰﾌﾞﾙ 14SQ 4芯(7m)	1					－	P

※品名欄[－]のものは供給不可品となります。2025年7月時点の税抜き価格となります。価格・仕様は予告なく変更となる場合が有ります。

ＭＦ１０５０Ｐｂ　ポンプＡｓｓｙ　Ｎｏ．４０５０～

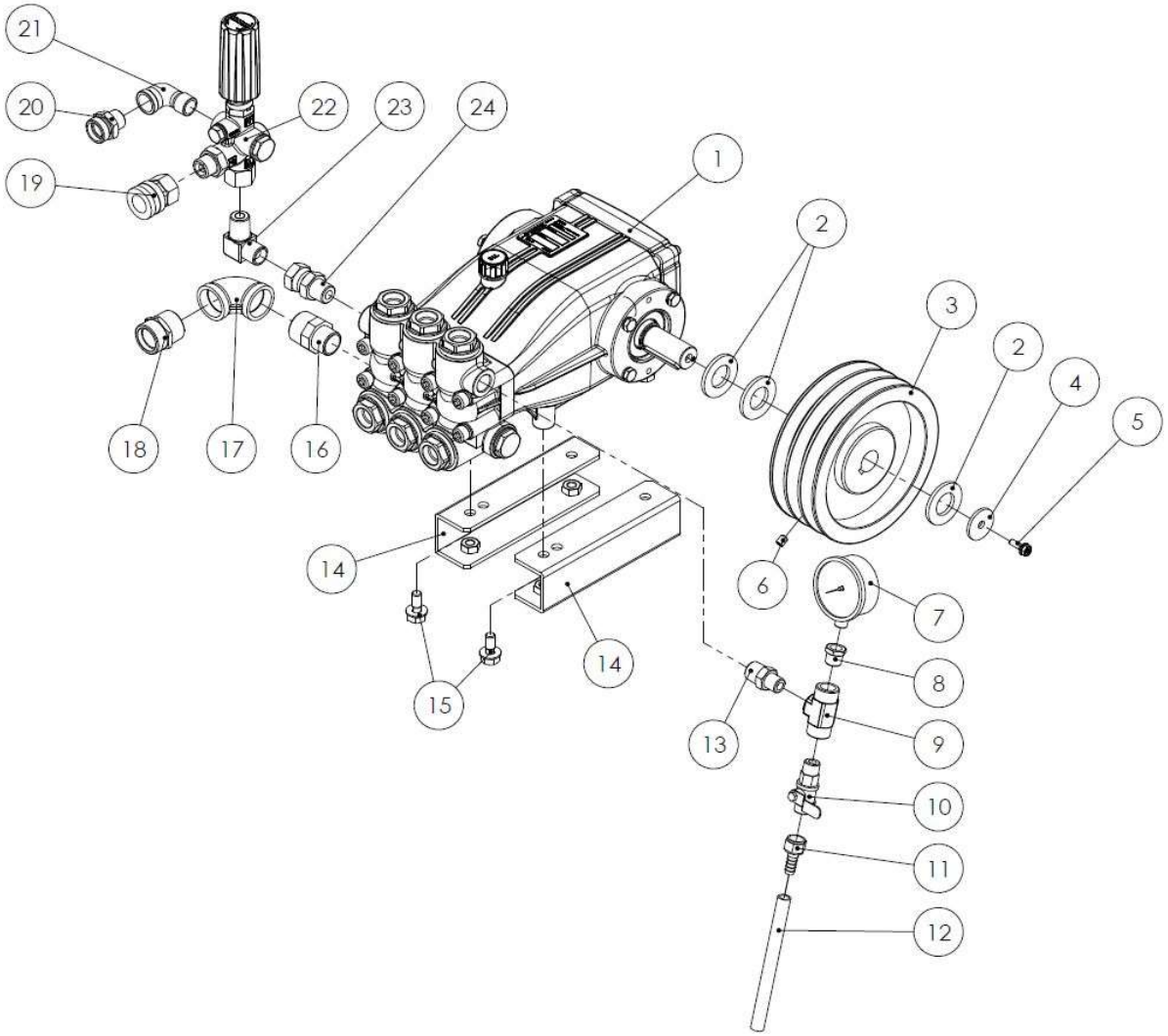

図番	コード	品名	数量	ｷｯﾄ内容	ｷｯﾄ	LOT	備考	一般価格	区分
1	LEXLT5015IR	(X)ﾎﾟﾝﾌﾟ XLT5015iR(24-8)	1					－	G
2	BBPW24Z	平ﾜｯｼｬｰ PW 24Z(内径φ25.5)	3					300	P
3	B111361	(SX)Vﾌﾟｰﾘｰ 7B3 24-8	1				50Hz/60Hz	－	P
4	BBPW08353Z	平ﾜｯｼｬｰ PW 8.5×35×3.2	1					340	P
5	BBHBP06020Z	六角ﾎﾞﾙﾄ HB M6×20Z(ｱﾌﾟｾｯﾄP3)	1					210	P
6	BBHS08010	止めﾈｼﾞ HS 8×10 ｸﾎﾞﾐ	1					100	P
7	B296202	圧力計φ60×30MPa(1/4BOTT)SUSｹｰｽ	1					16,000	G
8	B162303	高圧ﾌﾞｯｼﾝｸﾞ3/8×1/4	1					900	G
9	B162103	高圧ﾁｰｽﾞ3/8	1					3,500	G
10	B270104	両ｵｽﾎﾞｰﾙｺｯｸ BC3/8MM(AS)	1					5,200	G
11	B200702	黄銅ﾀｹﾉｺﾅｯﾄ3/8×10.5	1					1,400	G
12	1380J09	耐油ﾌﾞﾚｰﾄﾞﾎｰｽ φ9.5(3/8)(m)	0.15				150mm	1,400	G
13	B160156	高圧ﾆｯﾌﾟﾙ3/8×1/2	1					1,500	G
14	F704507-2	－	1				2個で1set	－	－
15	BBHBP10020Z	六角ﾎﾞﾙﾄ HB M10×20Z(ｱﾌﾟｾｯﾄP3)	4					500	P
16	B195031KR	(SY@)SUS低圧ﾆｯﾌﾟﾙ3/4×1	1					2,100	G
17	B195206KR	(SY@)SUS低圧両ﾒｽｴﾙﾎﾞ1	1					3,000	G
18	B200105	黄銅ｱﾀﾞﾌﾟﾀｰ1″	1					6,000	G
19	B232311	高圧SUSｶﾌﾟﾗｿｹｯﾄ 4TSF(ﾛｯｸ付)	1					13,000	G
20	KRF160321	(SY@)ｻｸｼｮﾝｱﾀﾞﾌﾟﾀｰG3/4×1/2(網付用)	1					3,000	G
21	B195254KR	(SY@)SUS低圧ｽﾄﾘｰﾄｴﾙﾎﾞ1/2	1					1,600	G
22	LE19050370	ｱﾝﾛｰﾀﾞｰ NVBXL	1					57,000	G
23	B161504	高圧90°　ｱﾀﾞﾌﾟﾀｰ1/2	1					2,100	G
24	B162703	高圧片ﾕﾆｵﾝ1/2	1					2,400	G

※品名欄[－]のものは供給不可品となります。2025年7月時点の税抜き価格となります。価格・仕様は予告なく変更となる場合が有ります。

ＭＦ１０５０Ｐｂ　台車Ａｓｓｙ　Ｎｏ．４０５０～

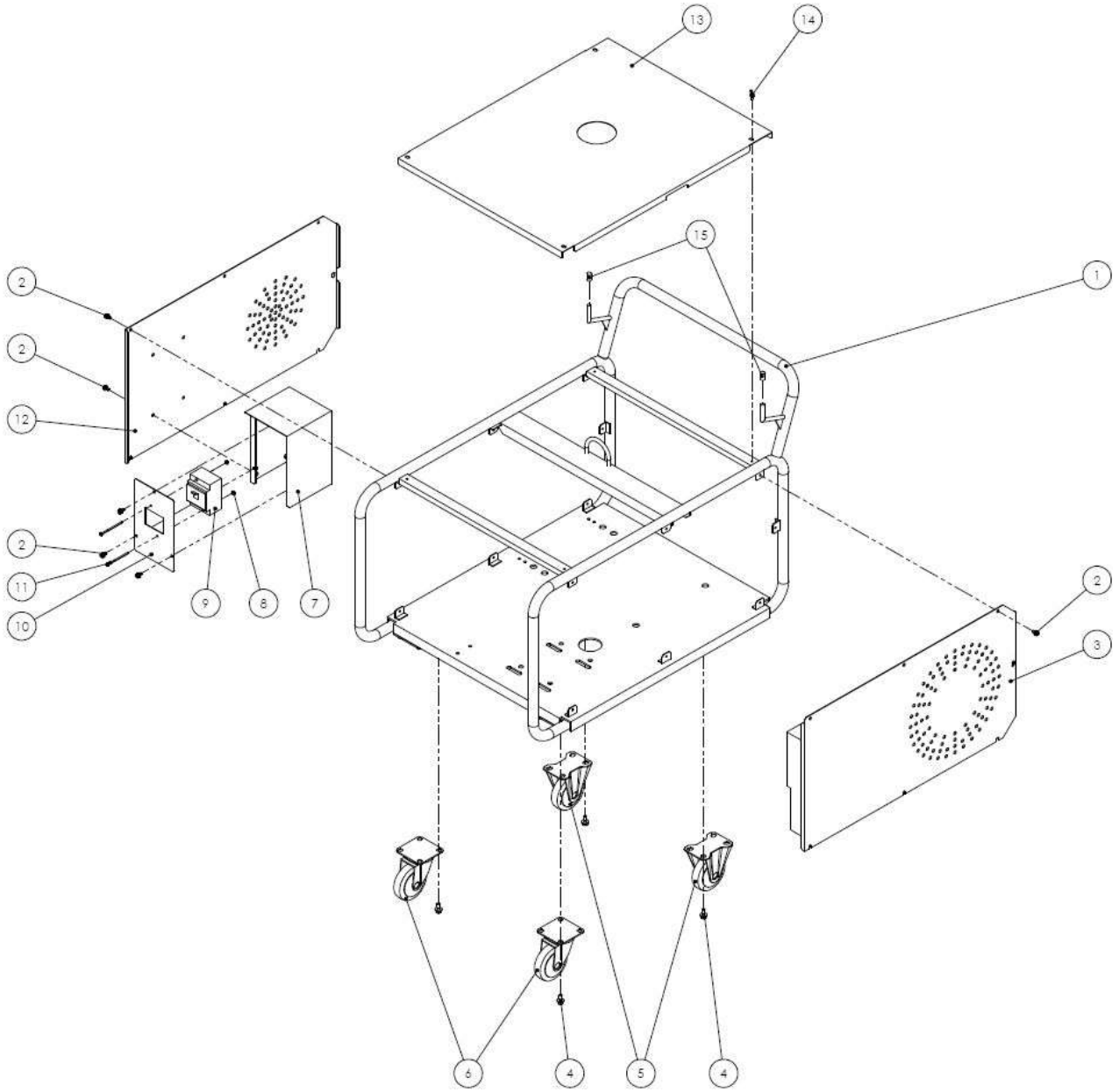

図番	コード	品名	数量	ｷｯﾄ内容	ｷｯﾄ	LOT	備考	一般価格	区分
1	F714601	－	1					－	－
2	BBHBP06012Z	六角ﾎﾞﾙﾄ HB M6×12Z(ｱﾌﾟｾｯﾄP3)	21					140	P
3	F714603-1	－	1					－	－
4	BBHBP08020Z	六角ﾎﾞﾙﾄ HB M8×20Z(ｱﾌﾟｾｯﾄP3)	16					270	P
5	B150310	固定ｷｬｽﾀｰ SK-100RWB	2					6,900	P
6	B150210	自在ｷｬｽﾀｰ SJ-100RB-S(ｽﾄｯﾊﾟｰ付)	2					10,000	P
7	F714605	－	1					－	－
8	BBFN04Z	ﾌﾗﾝｼﾞﾅｯﾄ M4	2					140	P
9	B100157	ﾓｰﾀｰﾌﾞﾚｰｶｰ 45A 200V 11kW	1					22,000	P
10	F714607	－	1					－	－
11	BBNKA04065Z	ﾅﾍﾞﾈｼﾞ M4×65Z(P3)	2					200	P
12	F714604	－	1					－	－
13	F714602	－	1					－	－
14	BBWB06010Z	蝶ﾎﾞﾙﾄ M6×10	4					270	P
15	B900103	ｺﾞﾑｷｬｯﾌﾟ VCP10	2					100	P

※品名欄[－]のものは供給不可品となります。2025年7月時点の税抜き価格となります。価格・仕様は予告なく変更となる場合が有ります。

ＭＦ２０１４Ｐ，ＭＦ２０１４Ｐａ　配管

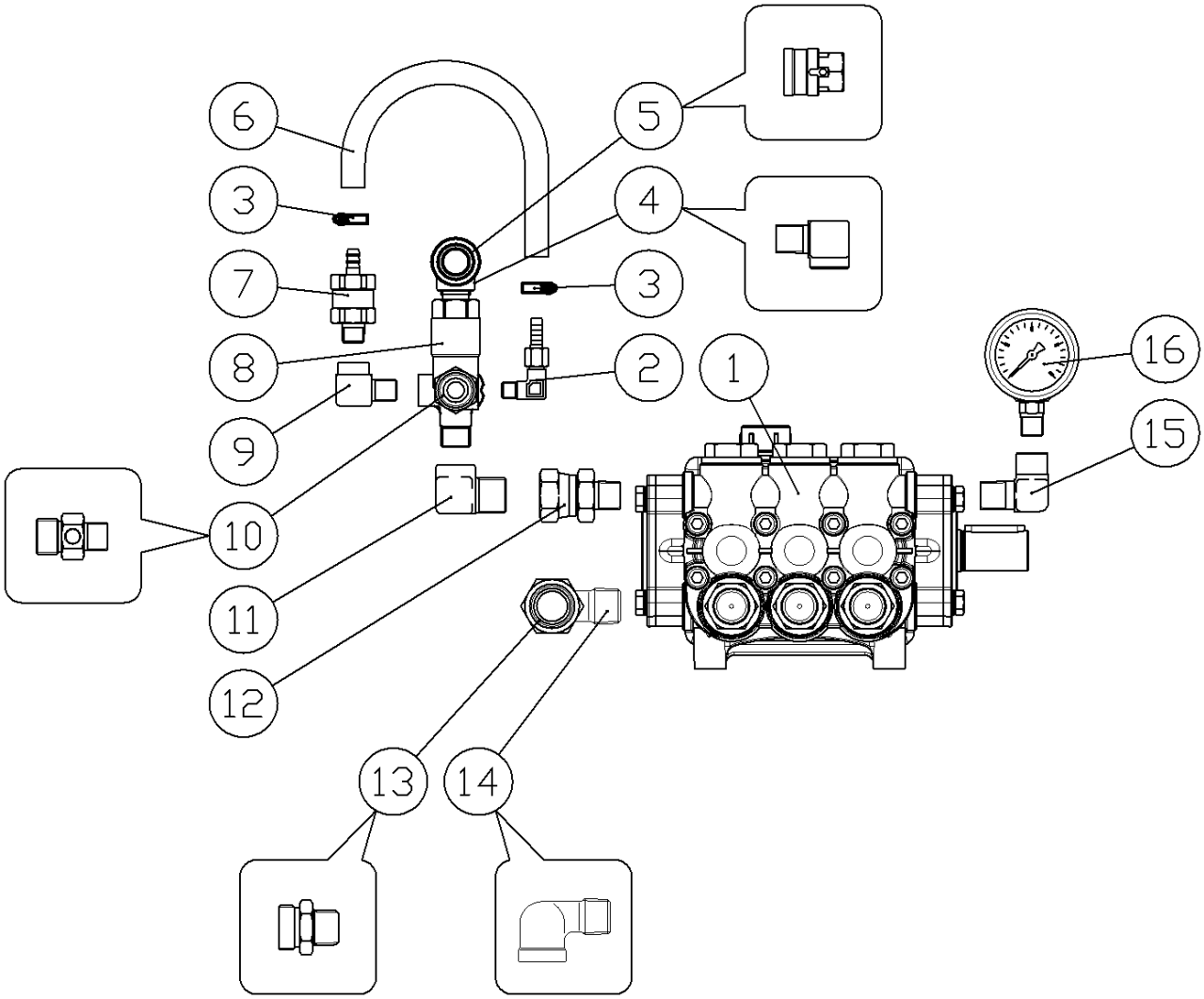

図番	コード	品名	数量	ｷｯﾄ内容	ｷｯﾄ	LOT	備考	一般価格	区分
ASSY	2668U00	－						－	－
ASSY	2668UA00	－						－	－
1	LENMT1820R	ﾎﾟﾝﾌﾟ NMT1820R(24-8)(20MPa,21.4L/1740)	1					219,000	G
2	B203101	黄銅L型ﾎｰｽｼﾞｮｲﾝﾄ 1/8×7(ﾀｹﾉｺ)	1					2,100	G
3	B450101	ﾎｰｽﾊﾞﾝﾄﾞ(φ6～15)	1					870	G
4	B160703	高圧凸凹ｴﾙﾎﾞ3/8	1					2,400	G
5	B232111	高圧SUSｶﾌﾟﾗｿｹｯﾄ 3TSF-3/8(ﾛｯｸ付)	1					5,400	G
6	1384A06025	(S)低圧耐油ﾎｰｽφ6×25cm	1					900	G
7	F351900	自動ｴｱ抜き弁ｾｯﾄ	1					5,100	P
8	TC4072000028	ｱﾝﾛｰﾀﾞｰ VR56	1					36,000	G
9	B160702	高圧凸凹ｴﾙﾎﾞ1/4	1					2,200	G
10	KRF160340	黄銅三方ｱﾀﾞﾌﾟﾀｰ G3/8×3/8×1/8F	1					4,500	G
11	B161801	高圧90°　凸凹ｱﾀﾞﾌﾟﾀｰ3/8×G1/2	1					3,900	G
12	B162736	高圧片ﾕﾆｵﾝU1/2×3/8(φ5穴)	1					2,700	G
13	KRF160321	(SY@)ｻｸｼｮﾝｱﾀﾞﾌﾟﾀｰG3/4×1/2(網付用)	1					3,000	G
14	B195254	SUS中圧ｽﾄﾘｰﾄｴﾙﾎﾞ1/2	1					4,100	G
15	B160753	高圧凸凹ｴﾙﾎﾞ3/8×1/4F	1					3,800	G
16	B296203	圧力計φ60×40MPa(1/4BOTT)SUSｹｰｽ	1					16,000	G

※品名欄[－]のものは供給不可品となります。2025年7月時点の税抜き価格となります。価格・仕様は予告なく変更となる場合が有ります。

ＭＦ２１２６Ｐｂ　全体　Ｎｏ．４０２１～

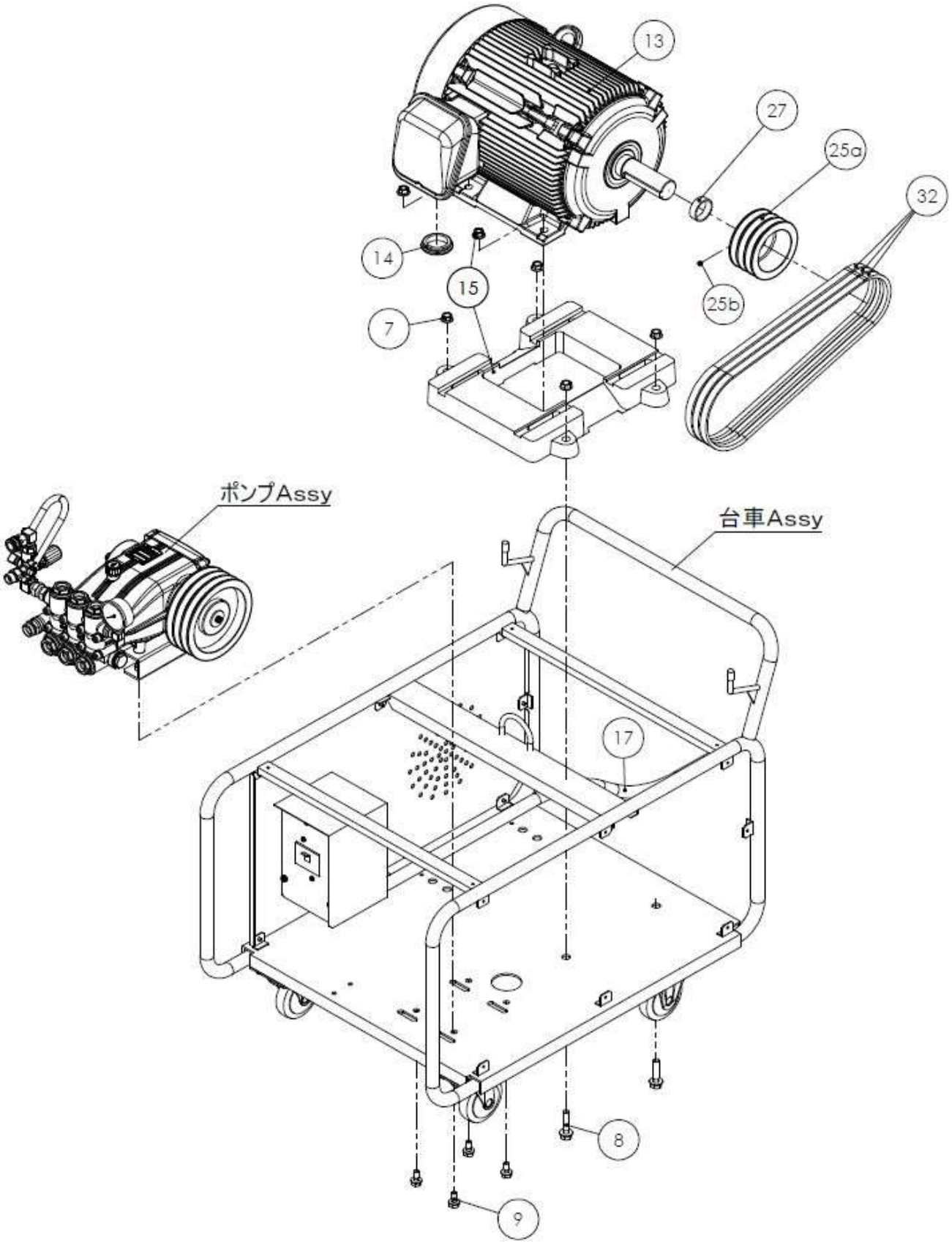

ＭＦ２１２６Ｐｂ　台車Ａｓｓｙ　Ｎｏ．４０２１～

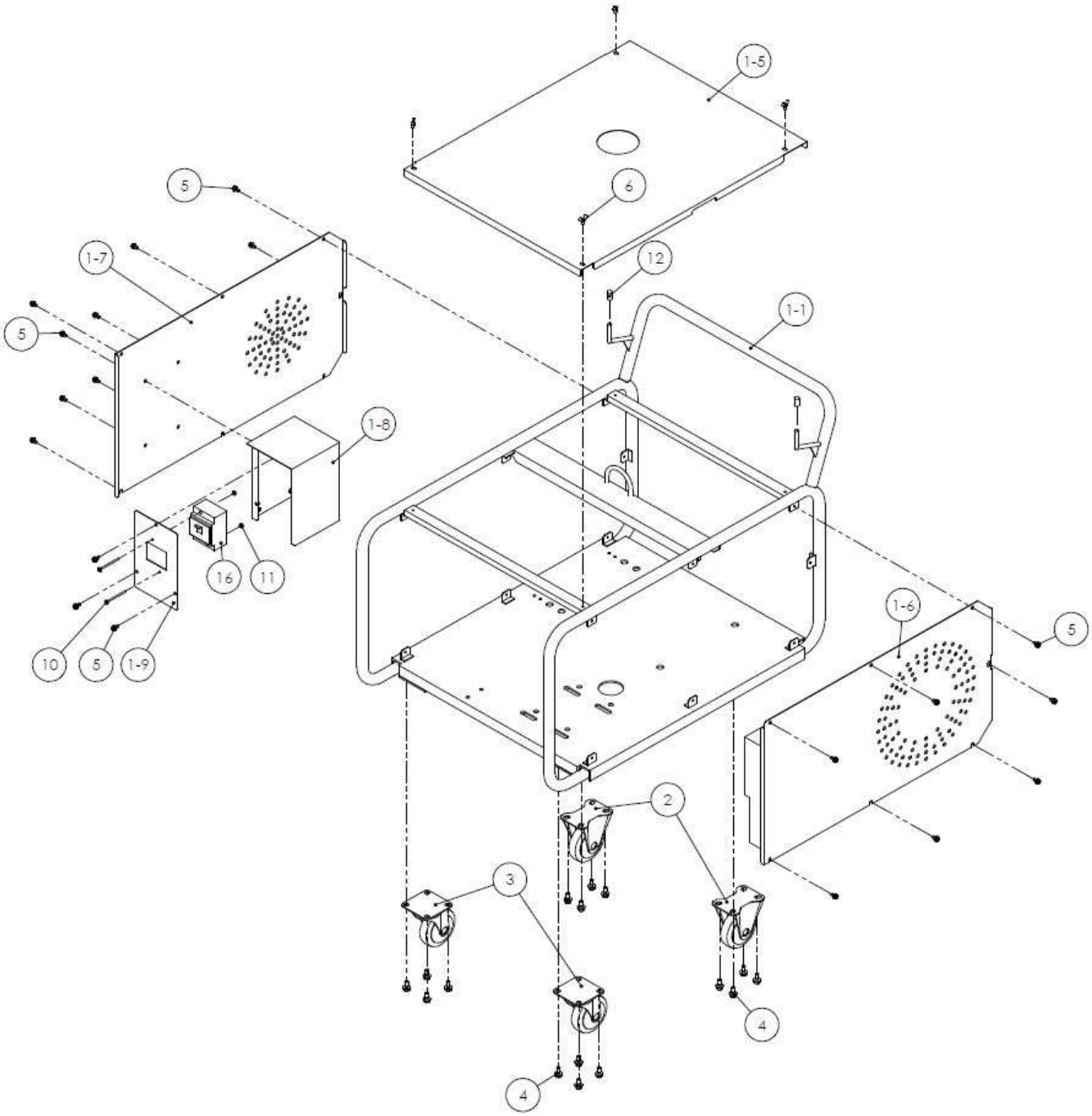

ＭＦ２１２６Ｐｂ　ポンプＡｓｓｙ　Ｎｏ．４０２１～

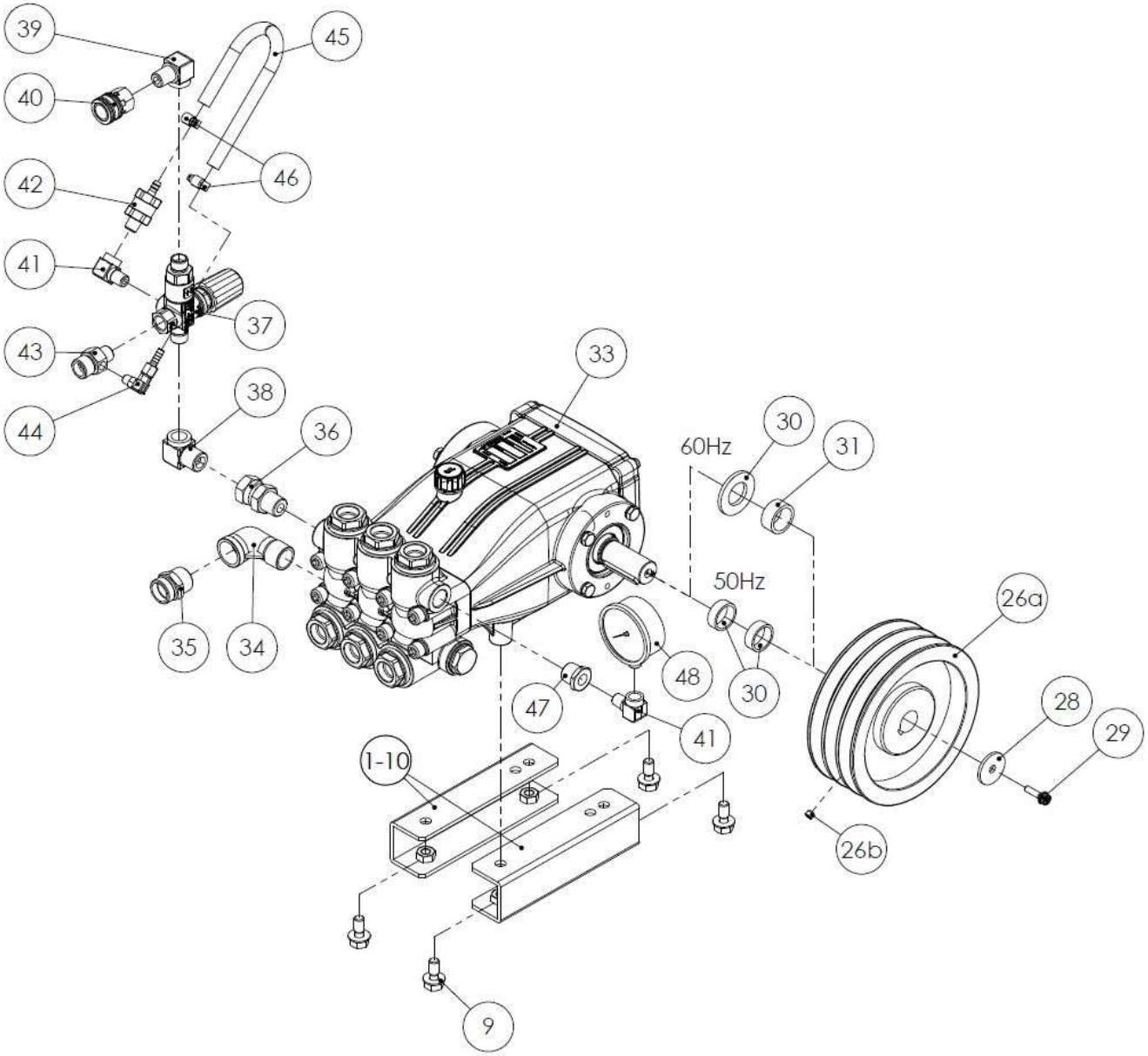

ＭＦ２１２６Ｐｂ　Ｎｏ．４０２１～

図番	コード	品名	数量	ｷｯﾄ内容	ｷｯﾄ	LOT	備考	一般価格	区分
ASSY	2673QB500	(S)洗浄機 MF2126Pb/50Hz(本体)	1					1,370,000	C
ASSY	2673QB600	(S)洗浄機 MF2126Pb/60Hz(本体)	1					1,370,000	C
1-1	F714601	-	1					-	-
1-5	F714602	-	1					-	-
1-6	F714603-1	-	1					-	-
1-7	F714604	-	1					-	-
1-8	F714605	-	1					-	-
1-9	F714607	-	1					-	-
1-10	F704507-2	-	1				2個で1set	-	-
2	B150310	固定ｷｬｽﾀｰ SK-100RWB	2					6,900	P
3	B150210	自在ｷｬｽﾀｰ SJ-100RB-S(ｽﾄｯﾊﾟｰ付)	2					10,000	P
4	BBHBP08020Z	六角ﾎﾞﾙﾄ HB M8×20Z(ｱﾌﾟｾｯﾄP3)	16					270	P
5	BBHBP06012Z	六角ﾎﾞﾙﾄ HB M6×12Z(ｱﾌﾟｾｯﾄP3)	21					140	P
6	BBWB06010Z	蝶ﾎﾞﾙﾄ M6×10	4					270	P
7	BBFN12Z	ﾌﾗﾝｼﾞﾅｯﾄ M12	4					300	P
8	BBHBT12055Z	六角ﾎﾞﾙﾄ HB M12×55Z(ﾄﾘｰﾏP3)	4					1,000	P
9	BBHBP10025Z	六角ﾎﾞﾙﾄ HB M10×25Z(ｱﾌﾟｾｯﾄP3)	4					400	P
10	BBNKA04065Z	ﾅﾍﾞﾈｼﾞ M4×65Z(P3)	2					200	P
11	BBFN04Z	ﾌﾗﾝｼﾞﾅｯﾄ M4	2					140	P
12	B900103	ｺﾞﾑｷｬｯﾌﾟ VCP10	2					100	P
13	B030311AH	ﾓｰﾀｰ 全閉外扇 200V 4P 11kW IE3 日立(160M)	1					345,000	G
14	B390651	膜付ｸﾞﾛﾒｯﾄ C-30-SG-52A	1					1,300	P
15	B038006	ﾓｰﾀｰﾍﾞｰｽ 160M(11kW)	1					39,000	P
16	B100157	ﾓｰﾀｰﾌﾞﾚｰｶｰ 45A 200V 11kW	1					22,000	P
17	B100733	(X)ｷｬﾌﾞﾀｲﾔｹｰﾌﾞﾙ 14SQ 4芯(7m)	1					-	P
25a	B111345	Vﾌﾟｰﾘｰ 6B3 42-12	1				50Hz	44,000	P
	B111323	Vﾌﾟｰﾘｰ 5B3 42-12	1				60Hz	41,000	P
25b	BBHS08005	止めﾈｼﾞ HS 8×5 ｸﾎﾞﾐ	1					800	P
26a	B111361	(SX)Vﾌﾟｰﾘｰ 7B3 24-8	1					-	P
26b	BBHS08005	止めﾈｼﾞ HS 8×5 ｸﾎﾞﾐ	1					800	P
27	F160110	ｶﾗｰ φ42×φ48×45Z	1				50Hz	6,900	P
	F160121	ｶﾗｰ φ42×φ48×15Z	1				60Hz	3,800	P
28	BBPW08353Z	平ﾜｯｼｬｰ PW 8.5×35×3.2	1					340	P
29	BBHBP06025Z	六角ﾎﾞﾙﾄ HB M6×25Z(ｱﾌﾟｾｯﾄP3)	1					200	P
30	F160136	ｶﾗｰ φ25×φ30×10Z	2				50Hz	4,000	P
	BBPW24Z	平ﾜｯｼｬｰ PW 24Z(内径φ25.5)	1				60Hz	300	P
31	F160137	ｶﾗｰ φ25.4×φ32×14Z	1				60Hz	3,500	P
32	B130319	(S)Vﾍﾞﾙﾄ B49RED	3				50Hz	5,800	P
	B130317	(S)Vﾍﾞﾙﾄ B47RED	3				60Hz	6,800	P
33	LEXLT3025IR	(X)ﾎﾟﾝﾌﾟ XLT3025iR(24-8)	1					-	G
34	B195255KR	(SY@)SUS低圧ｽﾄﾘｰﾄｴﾙﾎﾞ3/4	1					2,100	G
35	KRF160322	(SY@)ｻｸｼｮﾝｱﾀﾞﾌﾟﾀｰ3/4(網付用)	1					3,400	G
36	B162703	高圧片ﾕﾆｵﾝ1/2	1					2,400	G
37	TC4072000028	ｱﾝﾛｰﾀﾞｰ VR56	1					36,000	G
38	B161801	高圧90°　凸凹ｱﾀﾞﾌﾟﾀｰ3/8×G1/2	1					3,900	G
39	B160703	高圧凸凹ｴﾙﾎﾞ3/8	1					2,400	G
40	B232111	高圧SUSｶﾌﾟﾗｿｹｯﾄ 3TSF-3/8(ﾛｯｸ付)	1					5,400	G
41	B160702	高圧凸凹ｴﾙﾎﾞ1/4	2					2,200	G
42	F351900	自動ｴｱ抜き弁ｾｯﾄ	1					5,100	P
43	KRF160334	(SY@)黄銅三方ｱﾀﾞﾌﾟﾀｰ G1/2×3/8×1/8F	1					3,800	G
44	B203101	黄銅L型ﾎｰｽｼﾞｮｲﾝﾄ 1/8×7(ﾀｹﾉｺ)	1					2,100	G
45	1384A06	低圧耐油ﾎｰｽφ6(m)	0.25					2,200	G
46	B450101	ﾎｰｽﾊﾞﾝﾄﾞ(φ6～15)	2					870	G
47	B162305	高圧ﾌﾞｯｼﾝｸﾞ1/2×1/4	1					1,200	G
48	B296203	圧力計φ60×40MPa(1/4BOTT)SUSｹｰｽ	1					16,000	G
49	BBHBP10020Z	六角ﾎﾞﾙﾄ HB M10×20Z(ｱﾌﾟｾｯﾄP3)	4					500	P

※品名欄[－]のものは供給不可品となります。2025年7月時点の税抜き価格となります。価格・仕様は予告なく変更となる場合が有ります。

ＭＦ３０１８Ｐｂ　全体　Ｎｏ．４０４５～

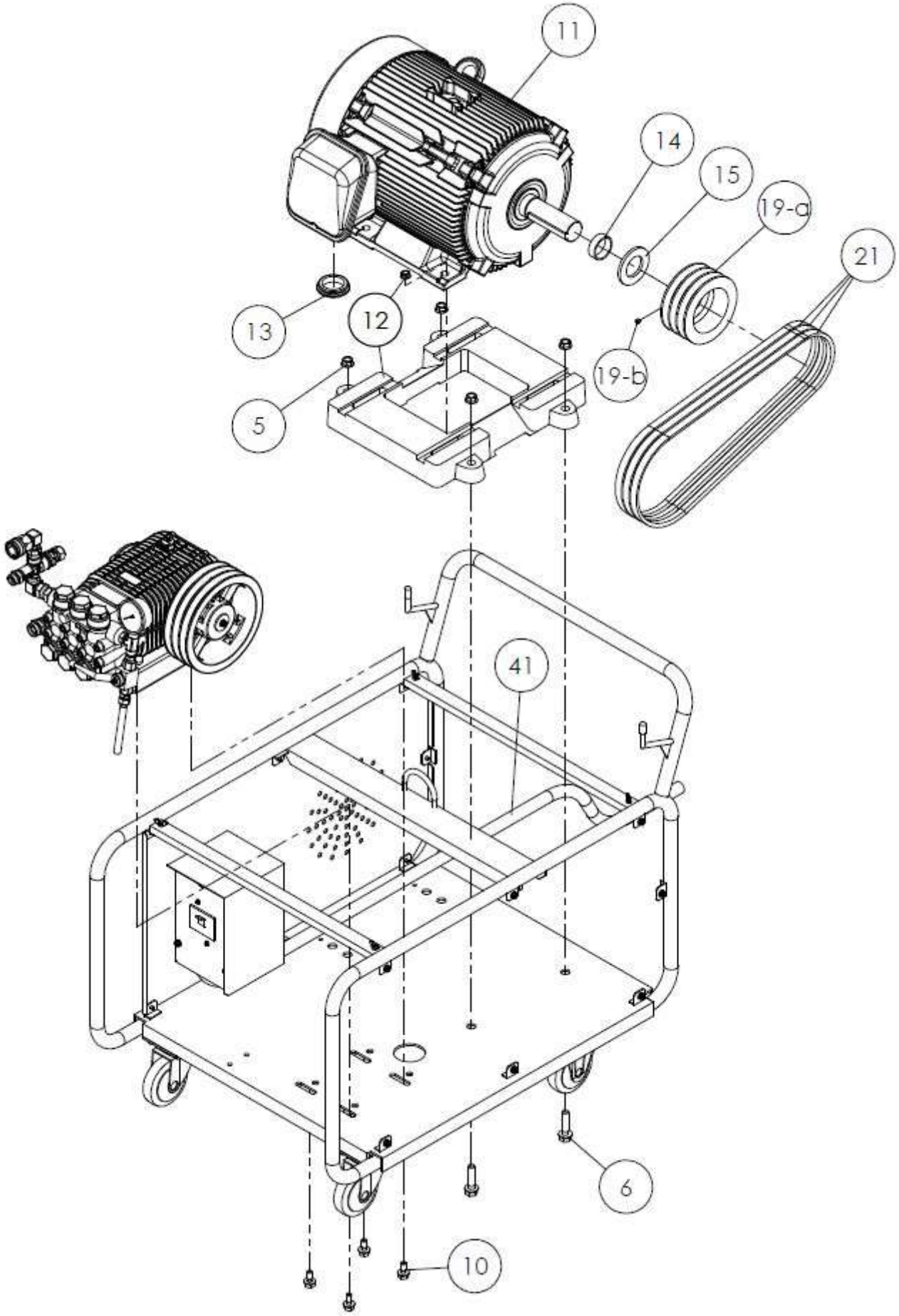

ＭＦ３０１８Ｐｂ　台車Ａｓｓｙ　Ｎｏ．４０４５～

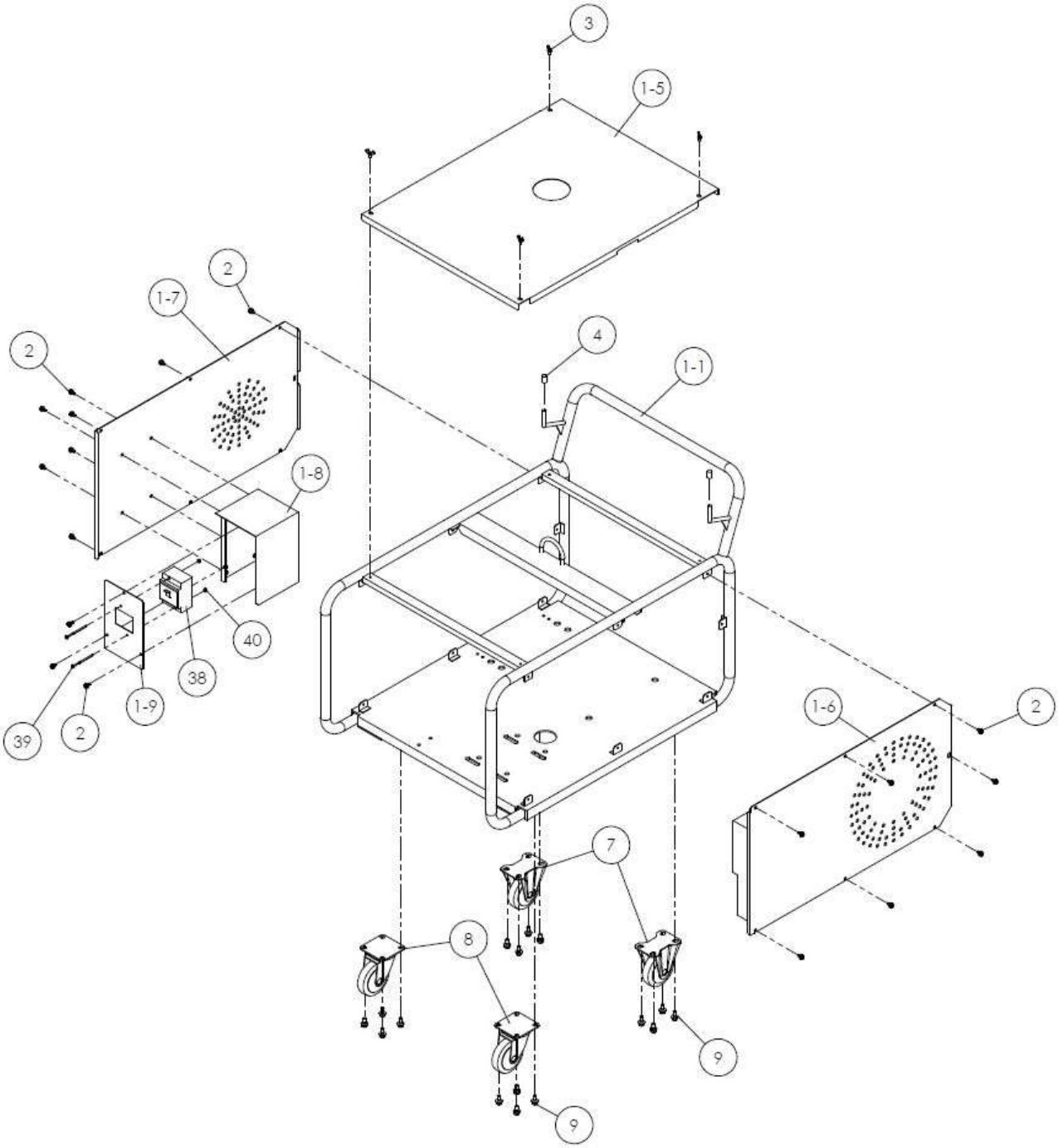

ＭＦ３０１８Ｐｂ　ポンプＡｓｓｙ　Ｎｏ．４０４５～

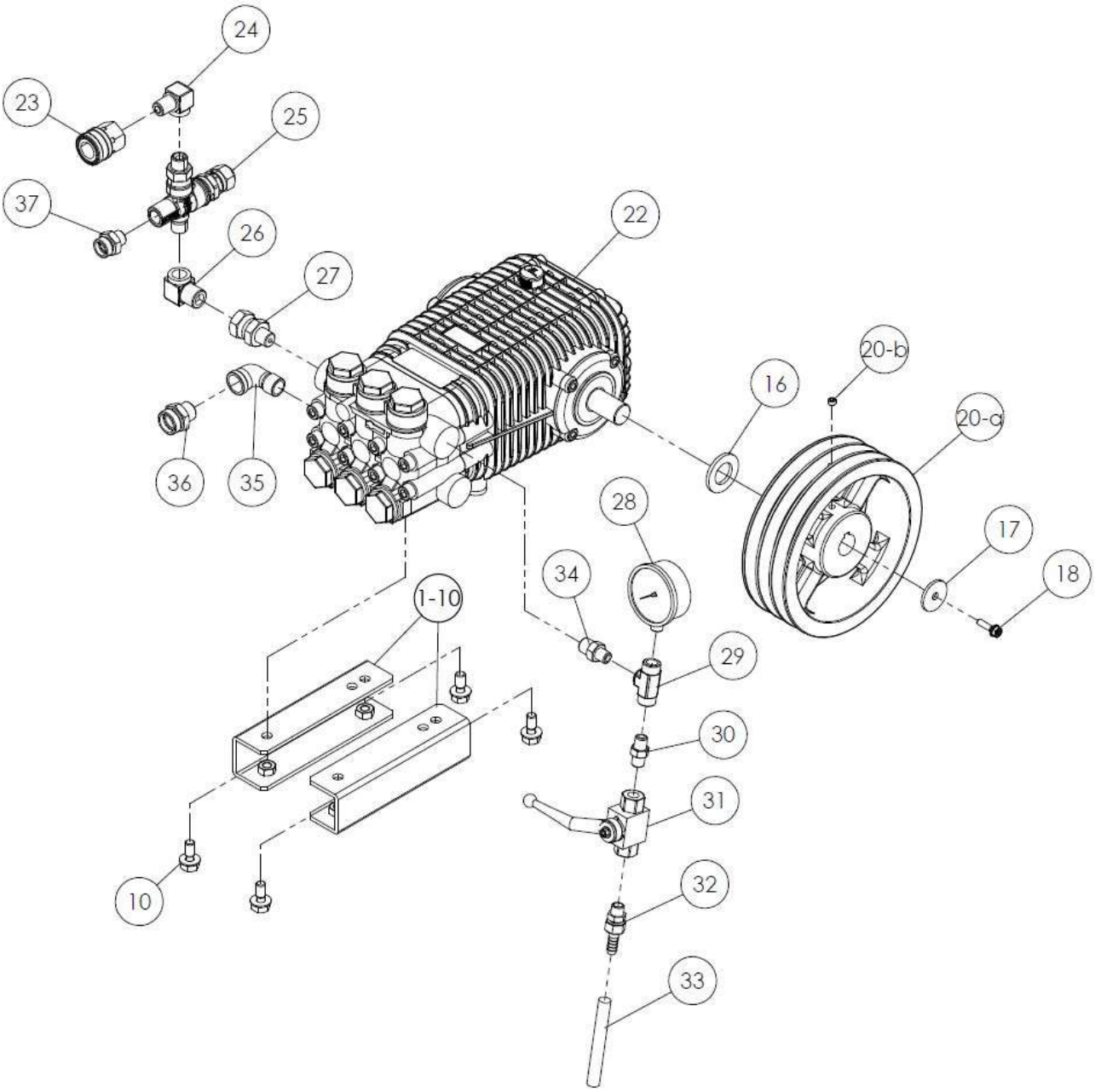

ＭＦ３０１８Ｐｂ　Ｎｏ．４０４５～

図番	コード	品名	数量	ｷｯﾄ内容	ｷｯﾄ	LOT	備考	一般価格	区分
ASSY	2673TB500	(S)洗浄機 MF3018Pb/50Hz(本体)	1					1,380,000	C
ASSY	2673TB600	(S)洗浄機 MF3018Pb/60Hz(本体)	1					1,380,000	C
1-1	F714601	−	1					−	−
1-5	F714602	−	1					−	−
1-6	F714603-1	−	1					−	−
1-7	F714604	−	1					−	−
1-8	F714605	−	1					−	−
1-9	F714607	−	1					−	−
1-10	F704507-2	−	1				2個で1set	−	−
2	BBHBP06012Z	六角ﾎﾞﾙﾄ HB M6×12Z(ｱﾌﾟｾｯﾄP3)	21					140	P
3	BBWB06010Z	蝶ﾎﾞﾙﾄ M6×10	4					270	P
4	B900103	ｺﾞﾑｷｬｯﾌﾟ VCP10	2					100	P
5	BBFN12Z	ﾌﾗﾝｼﾞﾅｯﾄ M12	4					300	P
6	BBHBT12055Z	六角ﾎﾞﾙﾄ HB M12×55Z(ﾄﾘｰﾏP3)	4					1,000	P
7	B150310	固定ｷｬｽﾀｰ SK-100RWB	2					6,900	P
8	B150210	自在ｷｬｽﾀｰ SJ-100RB-S(ｽﾄｯﾊﾟｰ付)	2					10,000	P
9	BBHBP08020Z	六角ﾎﾞﾙﾄ HB M8×20Z(ｱﾌﾟｾｯﾄP3)	16					270	P
10	BBHBP10025Z	六角ﾎﾞﾙﾄ HB M10×25Z(ｱﾌﾟｾｯﾄP3)	8					400	P
11	B030311AH	ﾓｰﾀｰ 全閉外扇 200V 4P 11kW IE3 日立(160M)	1					345,000	G
12	B038006	ﾓｰﾀｰﾍﾞｰｽ 160M(11kW)	1					39,000	P
13	B390651	膜付ｸﾞﾛﾒｯﾄ C-30-SG-52A	1					1,300	P
14	F160110	ｶﾗｰ φ42×φ48×45Z	1				50Hz	6,900	P
	F160121	ｶﾗｰ φ42×φ48×15Z	1				60Hz	3,800	P
15	BBPW42Z	平ﾜｯｼｬｰ PW 42Z(内径φ44)	1				60Hz	1,200	P
16	BBPW24Z	平ﾜｯｼｬｰ PW 24Z(内径φ25.5)	1					300	P
17	BBPW08353Z	平ﾜｯｼｬｰ PW 8.5×35×3.2	1					340	P
18	BBHBP06025Z	六角ﾎﾞﾙﾄ HB M6×25Z(ｱﾌﾟｾｯﾄP3)	1					200	P
19-a	B111354	(SX)Vﾌﾟｰﾘｰ 6.5B3 42-12	1				50Hz	−	P
	B111332	Vﾌﾟｰﾘｰ 5.5B3 42-12	1				60Hz	43,000	P
19-b	BBHS08005	止めﾈｼﾞ HS 8×5 ｸﾎﾞﾐ	1					800	P
20-a	B111373	Vﾌﾟｰﾘｰ 8B3 24-8	1					47,000	P
20-b	BBHS08005	止めﾈｼﾞ HS 8×5 ｸﾎﾞﾐ	1					800	P
21	B130321	(S)Vﾍﾞﾙﾄ B51RED	3				50Hz	5,800	P
	B130320	(S)Vﾍﾞﾙﾄ B50RED	3				60Hz	6,800	P
22	CM6513030000	ﾎﾟﾝﾌﾟ TW5550S(24-8)(右軸)(35MPa,22L/1400)	1					503,000	G
23	B233111	超高圧SUSｶﾌﾟﾗｿｹｯﾄ TMS3SF(ﾛｯｸ付)	1					21,000	G
24	B160703	高圧凸凹ｴﾙﾎﾞ3/8	1					2,400	G
25	LE19049880F	ｱﾝﾛｰﾀﾞｰ NVBH(OUT,INﾃｰﾊﾟｰ)	1					52,000	G
26	B161801	高圧90°　凸凹ｱﾀﾞﾌﾟﾀｰ3/8×G1/2	1					3,900	G
27	B162736	高圧片ﾕﾆｵﾝU1/2×3/8(φ5穴)	1					2,700	G
28	B296205	圧力計φ60×70MPa(1/4BOTT)SUSｹｰｽ	1					20,000	G
29	B162102	高圧ﾁｰｽﾞ1/4	1					3,300	G
30	B160102	高圧ﾆｯﾌﾟﾙ1/4	1					900	G
31	B250202	高圧ﾎﾞｰﾙﾊﾞﾙﾌﾞ PVG1/4(FT)	1					16,000	G
32	B203013	黄銅ﾎｰｽｼﾞｮｲﾝﾄ 1/4×10.5(ｱﾀﾞﾌﾟﾀｰ+ﾀｹﾉｺﾅｯﾄ)	1					2,400	G
33	1380J09	耐油ﾌﾞﾚｰﾄﾞﾎｰｽ φ9.5(3/8)(m)	0.1				100mm	1,400	G
34	B160153	高圧ﾆｯﾌﾟﾙ1/4×3/8	1					1,100	G
35	B195254KR	(SY@)SUS低圧ｽﾄﾚｰﾄｴﾙﾎﾞ1/2	1					1,600	G
36	KRF160321	(SY@)ｻｸｼｮﾝｱﾀﾞﾌﾟﾀｰG3/4×1/2(網付用)	1					3,000	G
37	KRF160349	(SY@)ｻｸｼｮﾝｱﾀﾞﾌﾟﾀｰ G1/2×3/8(網付用)	1					2,700	G
38	B100157	ﾓｰﾀｰﾌﾞﾚｰｶｰ 45A 200V 11kW	1					22,000	P
39	BBNKA04065Z	ﾅﾍﾞﾈｼﾞ M4×65Z(P3)	2					200	P
40	BBFN04Z	ﾌﾗﾝｼﾞﾅｯﾄ M4	2					140	P
41	B100733	(X)ｷｬﾌﾞﾀｲﾔｹｰﾌﾞﾙ 14SQ 4芯(7m)	1					−	P

※品名欄[－]のものは供給不可品となります。2025年7月時点の税抜き価格となります。価格・仕様は予告なく変更となる場合が有ります。

ＭＦ３５１５Ｐａ　全体　Ｎｏ．４０１８～

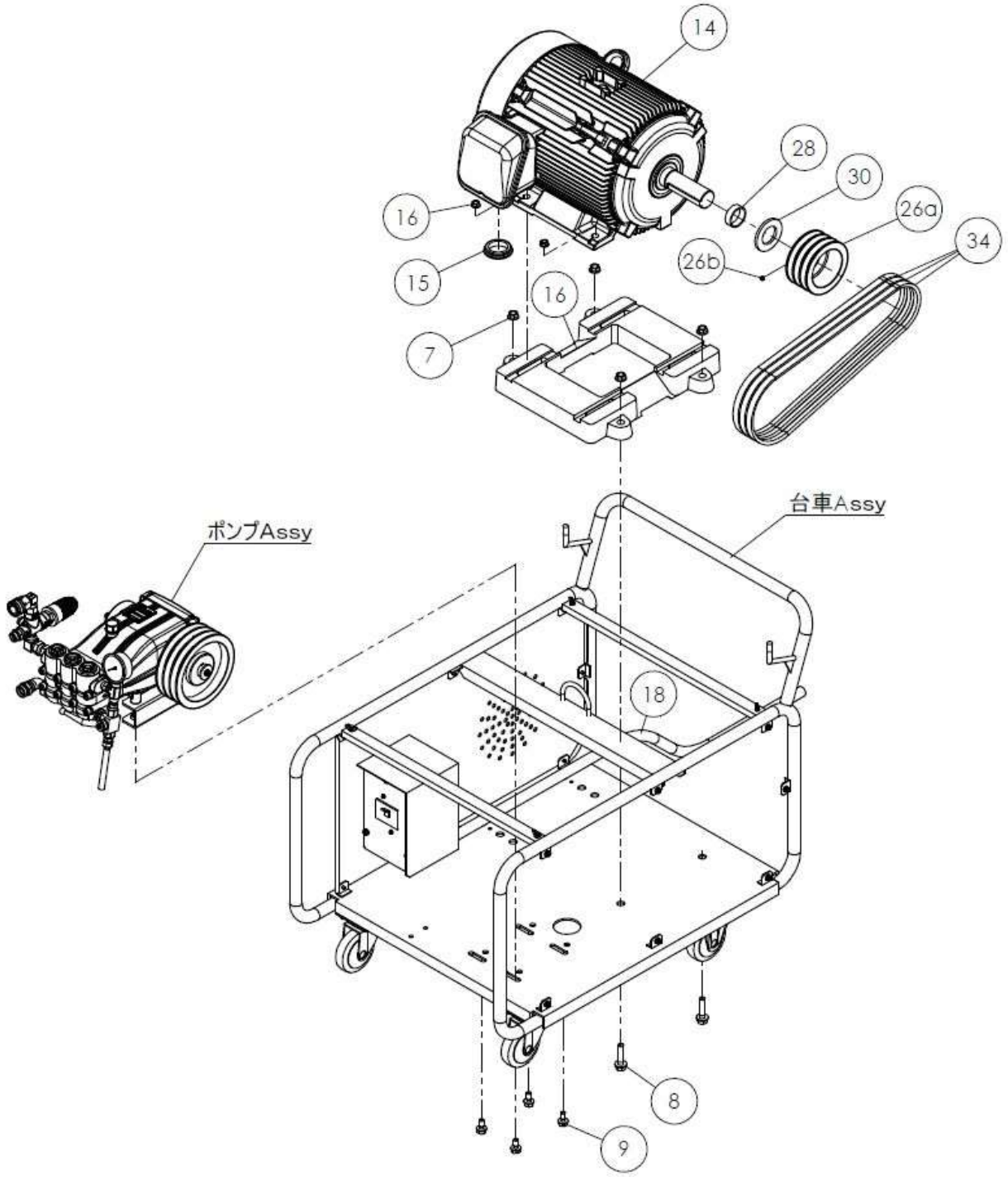

ＭＦ３５１５Ｐａ　台車Ａｓｓｙ　Ｎｏ．４０１８～

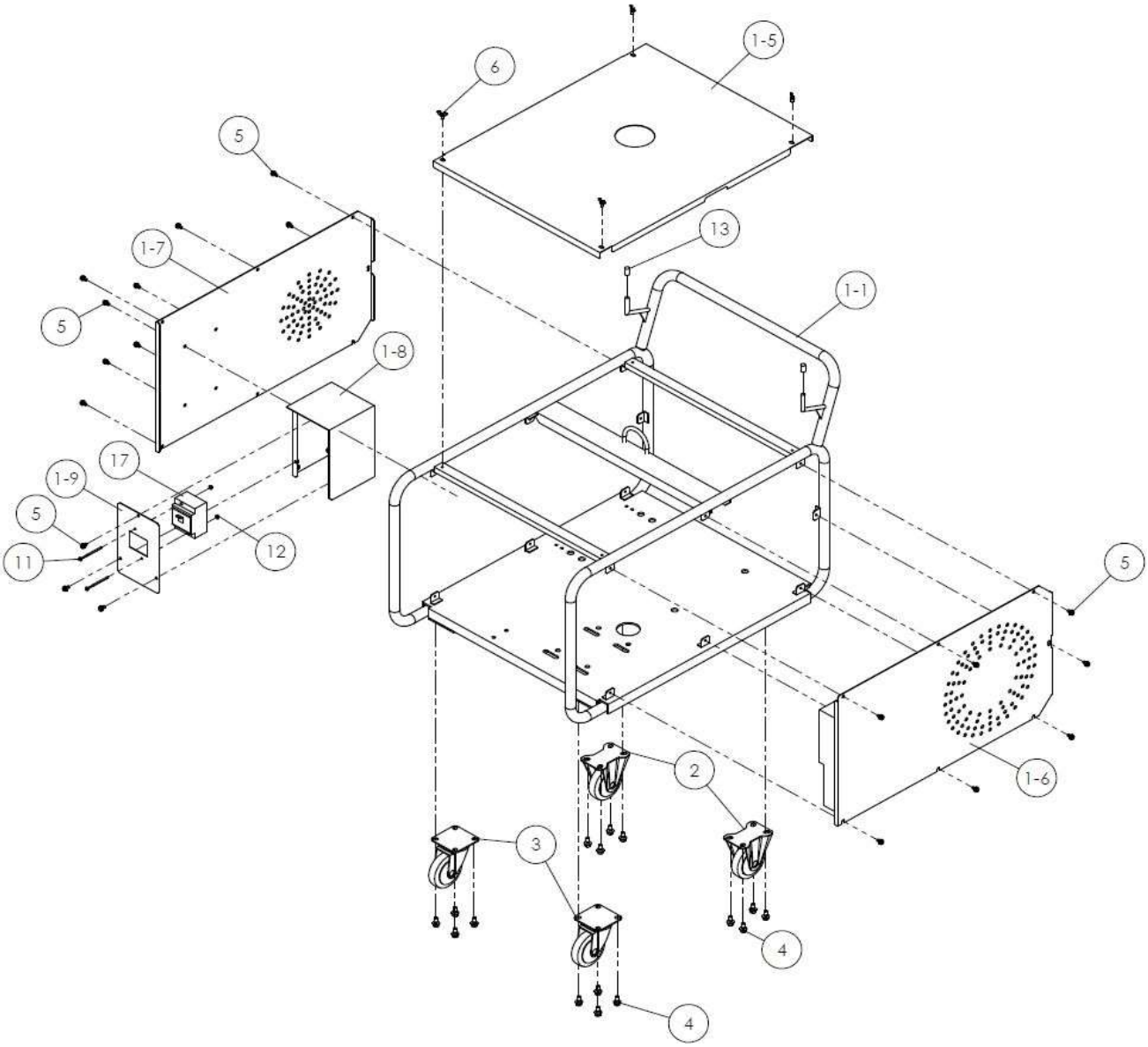

ＭＦ３５１５Ｐａ　ポンプＡｓｓｙ　Ｎｏ．４０１８～

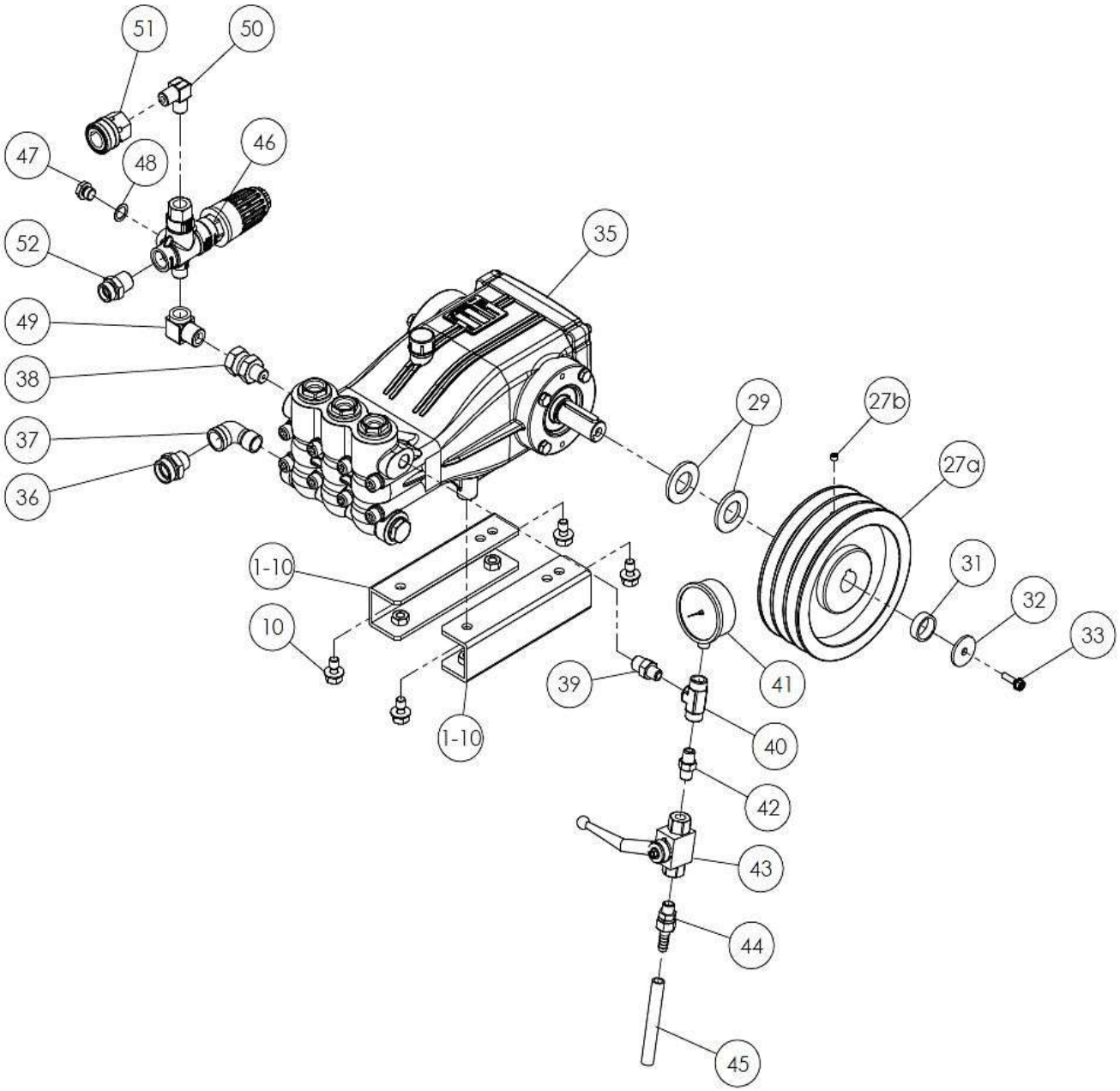

ＭＦ３５１５Ｐａ　Ｎｏ．４０１８～

図番	コード	品名	数量	ｷｯﾄ内容	ｷｯﾄ	LOT	備考	一般価格	区分
ASSY	2673SA500	(S)洗浄機 MF3515Pa/50Hz(本体)	1					1,380,000	C
ASSY	2673SA600	(S)洗浄機 MF3515Pa/60Hz(本体)	1					1,380,000	C
1-1	F714601	−	1					−	−
1-5	F714602	−	1					−	−
1-6	F714603-1	−	1					−	−
1-7	F714604	−	1					−	−
1-8	F714605	−	1					−	−
1-9	F714607	−	1					−	−
1-10	F704507-2	−	1				2個で1set	−	−
2	B150310	固定ｷｬｽﾀｰ SK-100RWB	2					6,900	P
3	B150210	自在ｷｬｽﾀｰ SJ-100RB-S(ｽﾄｯﾊﾟｰ付)	2					10,000	P
4	BBHBP08020Z	六角ﾎﾞﾙﾄ HB M8×20Z(ｱﾌﾟｾｯﾄP3)	16					270	P
5	BBHBP06012Z	六角ﾎﾞﾙﾄ HB M6×12Z(ｱﾌﾟｾｯﾄP3)	21					140	P
6	BBWB06010Z	蝶ﾎﾞﾙﾄ M6×10	4					270	P
7	BBFN12Z	ﾌﾗﾝｼﾞﾅｯﾄ M12	4					300	P
8	BBHBT12055Z	六角ﾎﾞﾙﾄ HB M12×55Z(ﾄﾘｰﾏP3)	4					1,000	P
9	BBHBP10025Z	六角ﾎﾞﾙﾄ HB M10×25Z(ｱﾌﾟｾｯﾄP3)	4					400	P
10	BBHBP10020Z	六角ﾎﾞﾙﾄ HB M10×20Z(ｱﾌﾟｾｯﾄP3)	4					500	P
11	BBNKA04065Z	ﾅﾍﾞﾈｼﾞ M4×65Z(P3)	2					200	P
12	BBFN04Z	ﾌﾗﾝｼﾞﾅｯﾄ M4	2					140	P
13	B900103	ｺﾞﾑｷｬｯﾌﾟ VCP10	2					100	P
14	B030311AH	ﾓｰﾀｰ 全閉外扇 200V 4P 11kW IE3 日立(160M)	1					345,000	G
15	B390651	膜付ｸﾞﾛﾒｯﾄ C-30-SG-52A	1					1,300	P
16	B038006	ﾓｰﾀｰﾍﾞｰｽ 160M(11kW)	1					39,000	P
17	B100157	ﾓｰﾀｰﾌﾞﾚｰｶｰ 45A 200V 11kW	1					22,000	P
18	B100733	(X)ｷｬﾌﾞﾀｲﾔｹｰﾌﾞﾙ 14SQ 4芯(7m)	1					−	P
26a	B111345	Vﾌﾟｰﾘｰ 6B3 42-12	1				50Hz	44,000	P
	B111323	Vﾌﾟｰﾘｰ 5B3 42-12	1				60Hz	41,000	P
26b	BBHS08005	止めﾈｼﾞ HS 8×5 ｸﾎﾞﾐ	1					800	P
27a	B111361	(SX)Vﾌﾟｰﾘｰ 7B3 24-8	1					−	P
27b	BBHS08005	止めﾈｼﾞ HS 8×5 ｸﾎﾞﾐ	1					800	P
28	F160110	ｶﾗｰ φ42×φ48×45Z	1				50Hz	6,900	P
	F160121	ｶﾗｰ φ42×φ48×15Z	1				60Hz	3,800	P
29	BBPW24Z	平ﾜｯｼｬｰ PW 24Z(内径φ25.5)	2				50Hz	300	P
	BBPW24Z	平ﾜｯｼｬｰ PW 24Z(内径φ25.5)	1				60Hz	300	P
30	BBPW42Z	平ﾜｯｼｬｰ PW 42Z(内径φ44)	1				60Hz	1,200	P
31	F160136	ｶﾗｰ φ25×φ30×10Z	1					4,000	P
32	BBPW08353Z	平ﾜｯｼｬｰ PW 8.5×35×3.2	1					340	P
33	BBHBP06025Z	六角ﾎﾞﾙﾄ HB M6×25Z(ｱﾌﾟｾｯﾄP3)	1					200	P
34	B130318	(S)Vﾍﾞﾙﾄ B48RED	3				50Hz	6,800	P
	B130317	(S)Vﾍﾞﾙﾄ B47RED	3				60Hz	6,800	P
35	LEPX1735iR	ﾎﾟﾝﾌﾟ PX1735iR(24-8)(35MPa,20L/1740)	1					438,000	G
36	KRF160321	(SY@)ｻｸｼｮﾝｱﾀﾞﾌﾟﾀｰG3/4×1/2(網付用)	1					3,000	G
37	B195254KR	(SY@)SUS低圧ｽﾄﾘｰﾄｴﾙﾎﾞ1/2	1					1,600	G
38	B162736	高圧片ﾕﾆｵﾝU1/2×3/8(φ5穴)	1					2,700	G
39	B160153	高圧ﾆｯﾌﾟﾙ1/4×3/8	1					1,100	G
40	B162102	高圧ﾁｰｽﾞ1/4	1					3,300	G
41	B296205	圧力計φ60×70MPa(1/4BOTT)SUSｹｰｽ	1					20,000	G
42	B160102	高圧ﾆｯﾌﾟﾙ1/4	1					900	G
43	B250202	高圧ﾎﾞｰﾙﾊﾞﾙﾌﾞ PVG1/4(FT)	1					16,000	G
44	B203013	黄銅ﾎｰｽｼﾞｮｲﾝﾄ 1/4×10.5(ｱﾀﾞﾌﾟﾀｰ+ﾀｹﾉｺﾅｯﾄ)	1					2,400	G
45	1380J09	耐油ﾌﾞﾚｰﾄﾞﾎｰｽ φ9.5(3/8)(m)	0.1				100mm	1,400	G
46	PA60170000	ｱﾝﾛｰﾀﾞｰ VB350N(赤ﾉﾌﾞ)	1					57,000	G
47	BBHP02C	黄銅六角埋栓G1/4M	1					1,500	P
48	BBPWC02	銅ﾜｯｼｬｰ1/4	1					480	P
49	B161801	高圧90°　凸凹ｱﾀﾞﾌﾟﾀｰ3/8×G1/2	1					3,900	G
50	B160503	高圧ｴﾙﾎﾞ3/8	1					2,400	G
51	B233111	超高圧SUSｶﾌﾟﾗｿｹｯﾄ TMS3SF(ﾛｯｸ付)	1					21,000	G
52	KRF160348	(SY@)ｻｸｼｮﾝｱﾀﾞﾌﾟﾀｰ 1/2(網付用)	1					2,700	G

※品名欄[－]のものは供給不可品となります。2025年7月時点の税抜き価格となります。価格・仕様は予告なく変更となる場合が有ります。

ＭＦ３５２０Ｐａ　全体　Ｎｏ．３０２９～

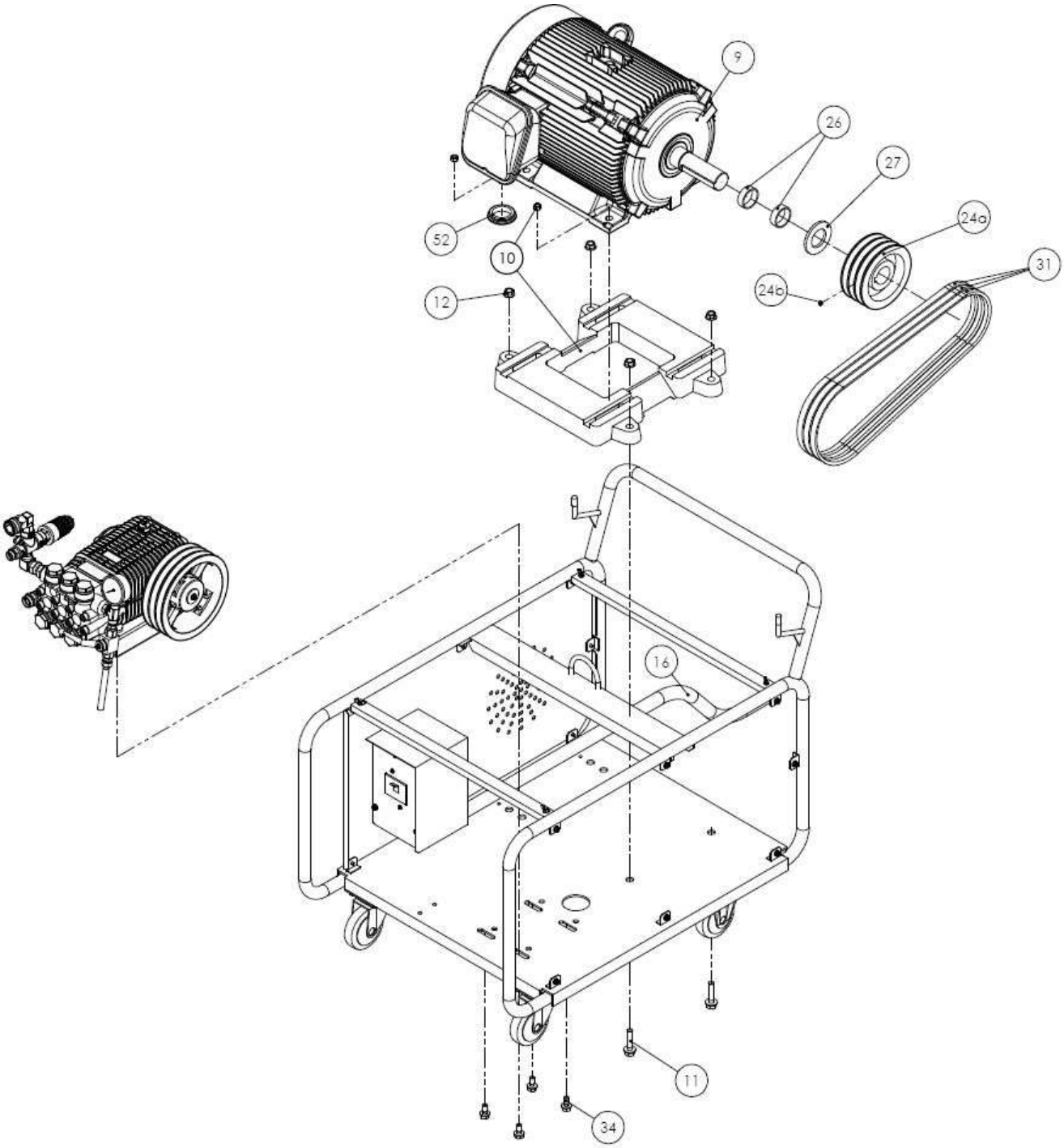

ＭＦ３５２０Ｐａ　台車Ａｓｓｙ　Ｎｏ．３０２９～

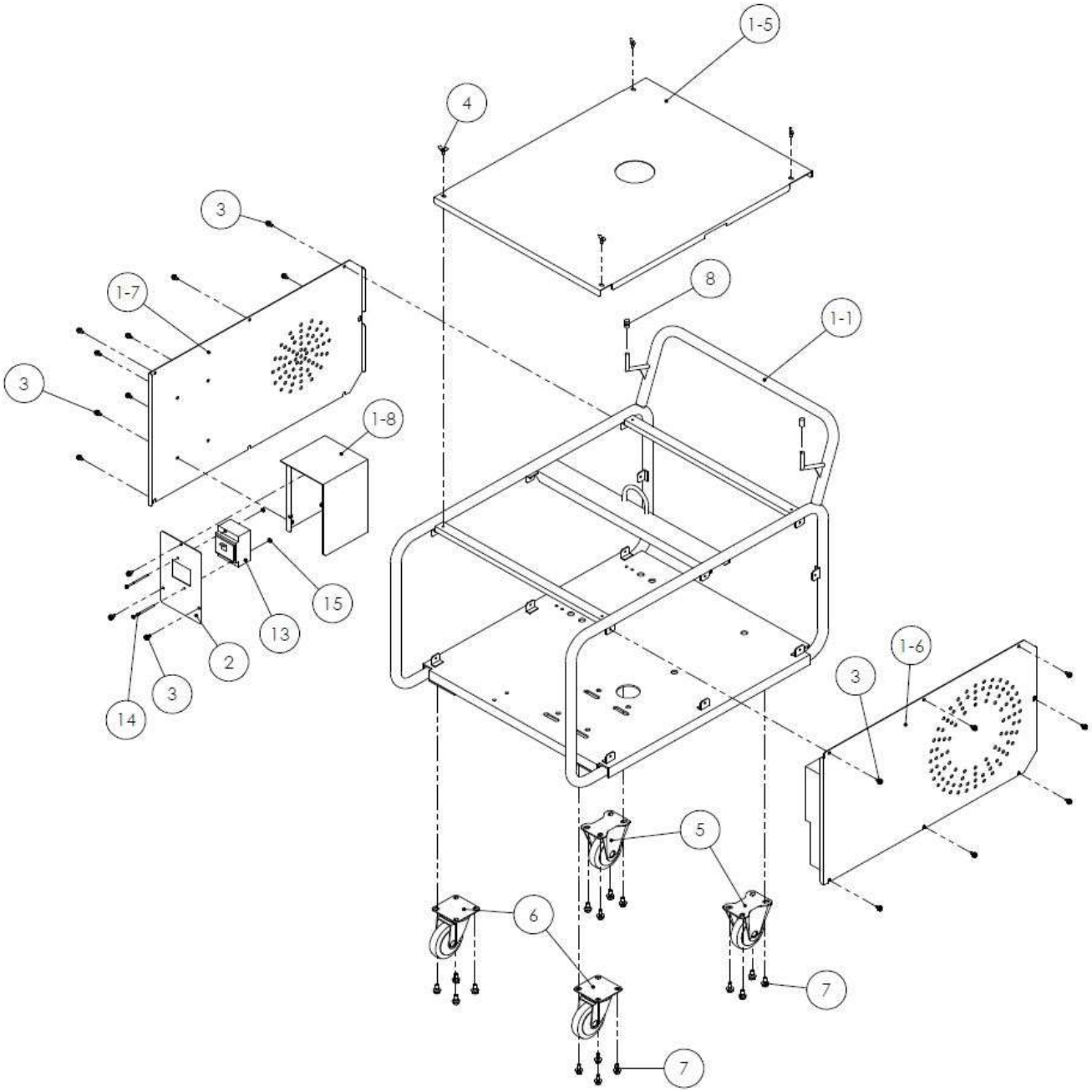

ＭＦ３５２０Ｐａ　ポンプＡｓｓｙ　Ｎｏ．３０２９～

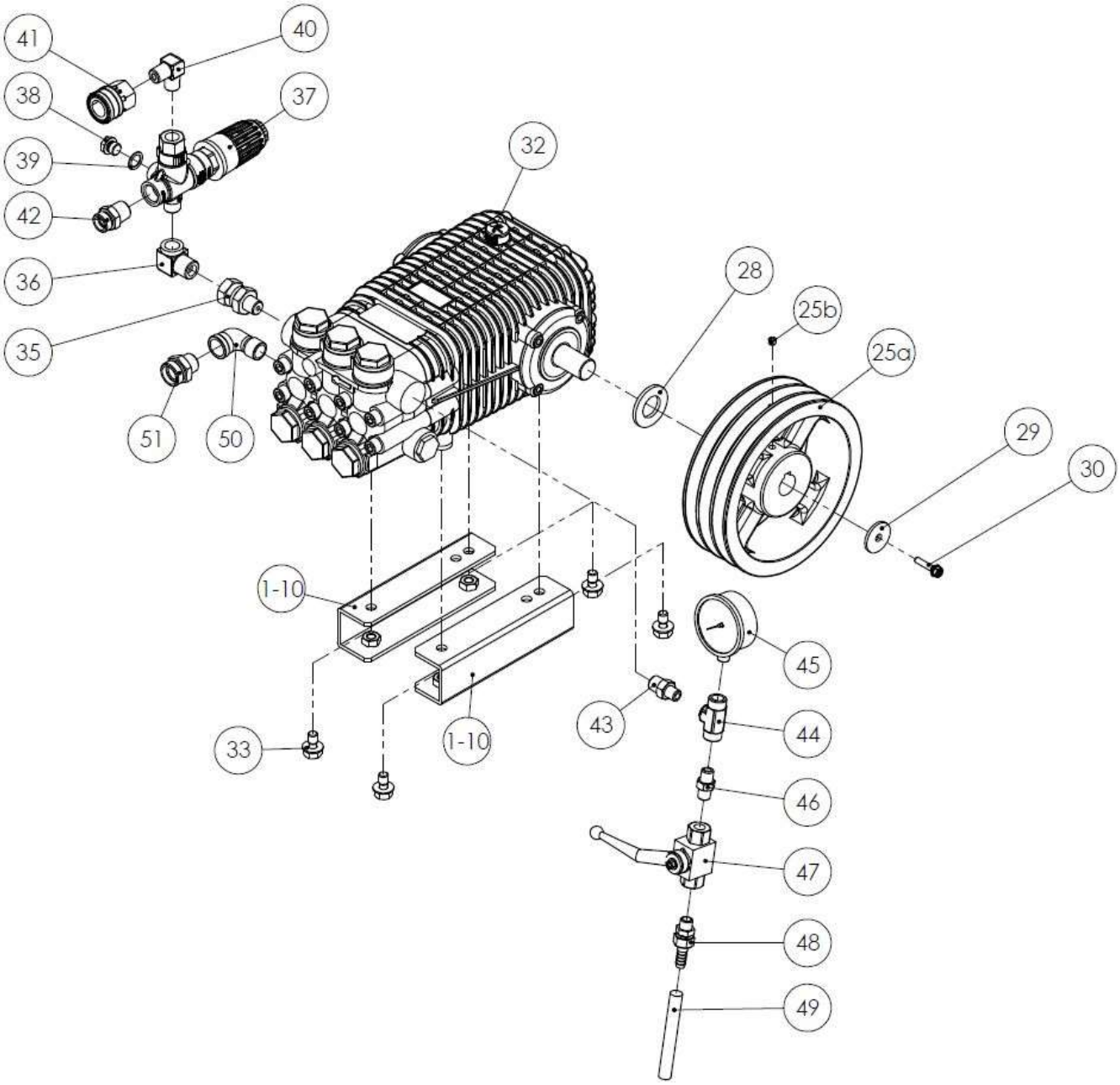

ＭＦ３５２０Ｐａ　Ｎｏ．３０２９～

図番	コード	品名	数量	ｷｯﾄ内容	ｷｯﾄ	LOT	備考	一般価格	区分
ASSY	2683GA500	(S)洗浄機 MF3520Pa/50Hz(本体)	1					1,630,000	C
ASSY	2683GA600	(S)洗浄機 MF3520Pa/60Hz(本体)	1					1,630,000	C
1-1	F714601	−	1					−	−
1-5	F714602	−	1					−	−
1-6	F714603-1	−	1					−	−
1-7	F714604	−	1					−	−
1-8	F714605	−	1					−	−
1-10	F704507-2	−	1				2個で1set	−	−
2	F714606	(SX)電装ﾎﾞｯｸｽ蓋(MF15kW)	1					−	P
3	BBHBP06012Z	六角ﾎﾞﾙﾄ HB M6×12Z(ｱﾌﾟｾｯﾄP3)	21					140	P
4	BBWB06010Z	蝶ﾎﾞﾙﾄ M6×10	4					270	P
5	B150310	固定ｷｬｽﾀｰ SK-100RWB	2					6,900	P
6	B150210	自在ｷｬｽﾀｰ SJ-100RB-S(ｽﾄｯﾊﾟｰ付)	2					10,000	P
7	BBHBP08020Z	六角ﾎﾞﾙﾄ HB M8×20Z(ｱﾌﾟｾｯﾄP3)	16					270	P
8	B900103	ｺﾞﾑｷｬｯﾌﾟ VCP10	2					100	P
9	B030312AH	ﾓｰﾀｰ 全閉外扇 200V 4P 15kW IE3 日立(160L)	1					497,000	G
10	B038007	ﾓｰﾀｰﾍﾞｰｽ 160L(15kW)	1					43,000	P
11	BBHBT12055Z	六角ﾎﾞﾙﾄ HB M12×55Z(ﾄﾘｰﾏP3)	4					1,000	P
12	BBFN12Z	ﾌﾗﾝｼﾞﾅｯﾄ M12	4					300	P
13	B100158	ﾓｰﾀｰﾌﾞﾚｰｶｰ 60A 200V 15kW	1					52,000	P
14	BBNKA04075Z	(X)ﾅﾍﾞﾈｼﾞ M4×75Z(P3)	2					−	P
15	BBFN04Z	ﾌﾗﾝｼﾞﾅｯﾄ M4	2					140	P
16	B100738	(X)ｷｬﾌﾞﾀｲﾔｹｰﾌﾞﾙ 22SQ 4芯(6m)	1					−	P
24a	B111345	Vﾌﾟｰﾘｰ 6B3 42-12	1					44,000	P
24b	BBHS08005	止めﾈｼﾞ HS 8×5 ｸﾎﾞﾐ	1					800	P
25a	B111351	(SX)Vﾌﾟｰﾘｰ 6.5B3 24-8	1				50Hz	−	P
	B111373	Vﾌﾟｰﾘｰ 8B3 24-8	1				60Hz	47,000	P
25b	BBHS08005	止めﾈｼﾞ HS 8×5 ｸﾎﾞﾐ	1					800	P
26	F160121	ｶﾗｰ φ42×φ48×15Z	2					3,800	P
27	BBPW42Z	平ﾜｯｼｬｰ PW 42Z(内径φ44)	1					1,200	P
28	BBPW24Z	平ﾜｯｼｬｰ PW 24Z(内径φ25.5)	1					300	P
29	BBPW08353Z	平ﾜｯｼｬｰ PW 8.5×35×3.2	1					340	P
30	BBHBP06030Z	(SX@)六角ﾎﾞﾙﾄ HB M6×30Z(ｱﾌﾟｾｯﾄP3)	1					200	P
31	B130318	(S)Vﾍﾞﾙﾄ B48RED	3				50Hz	6,800	P
	B130320	(S)Vﾍﾞﾙﾄ B50RED	3				60Hz	6,800	P
32	CM6513030000	ﾎﾟﾝﾌﾟ TW5550S(24-8)(右軸)(35MPa,22L/1400)	1					503,000	G
33	BBHBP10020Z	六角ﾎﾞﾙﾄ HB M10×20Z(ｱﾌﾟｾｯﾄP3)	4					500	P
34	BBHBP10025Z	六角ﾎﾞﾙﾄ HB M10×25Z(ｱﾌﾟｾｯﾄP3)	4					400	P
35	B162736	高圧片ﾕﾆｵﾝU1/2×3/8(φ5穴)	1					2,700	G
36	B161801	高圧90°　凸凹ｱﾀﾞﾌﾟﾀｰ3/8×G1/2	1					3,900	G
37	PA60170000	ｱﾝﾛｰﾀﾞｰ VB350N(赤ﾉﾌﾞ)	1					57,000	G
38	BBHP02C	黄銅六角埋栓G1/4M	1					1,500	P
39	BBPWC02	銅ﾜｯｼｬｰ1/4	1					480	P
40	B160503	高圧ｴﾙﾎﾞ3/8	1					2,400	G
41	B233111	超高圧SUSｶﾌﾟﾗｿｹｯﾄ TMS3SF(ﾛｯｸ付)	1					21,000	G
42	KRF160348	(SY@)ｻｸｼｮﾝｱﾀﾞﾌﾟﾀｰ 1/2(網付用)	1					2,700	G
43	B160153	高圧ﾆｯﾌﾟﾙ1/4×3/8	1					1,100	G
44	B162102	高圧ﾁｰｽﾞ1/4	1					3,300	G
45	B296205	圧力計φ60×70MPa(1/4BOTT)SUSｹｰｽ	1					20,000	G
46	B160102	高圧ﾆｯﾌﾟﾙ1/4	1					900	G
47	B250202	高圧ﾎﾞｰﾙﾊﾞﾙﾌﾞ PVG1/4(FT)	1					16,000	G
48	B203013	黄銅ﾎｰｽｼﾞｮｲﾝﾄ 1/4×10.5(ｱﾀﾞﾌﾟﾀｰ+ﾀｹﾉｺﾅｯﾄ)	1					2,400	G
49	1380J09	耐油ﾌﾞﾚｰﾄﾞﾎｰｽ φ9.5(3/8)(m)	0.1					1,400	G
50	B195254KR	(SY@)SUS低圧ｽﾄﾚｰﾄｴﾙﾎﾞ1/2	1					1,600	G
51	KRF160321	(SY@)ｻｸｼｮﾝｱﾀﾞﾌﾟﾀｰG3/4×1/2(網付用)	1					3,000	G
52	B390652	(X)膜付ｸﾞﾛﾒｯﾄ C-30-SG-54A	1					−	P

※品名欄[－]のものは供給不可品となります。2025年7月時点の税抜き価格となります。価格・仕様は予告なく変更となる場合が有ります。

モーター式洗浄機　ＭＦ３５２０ＸＰ

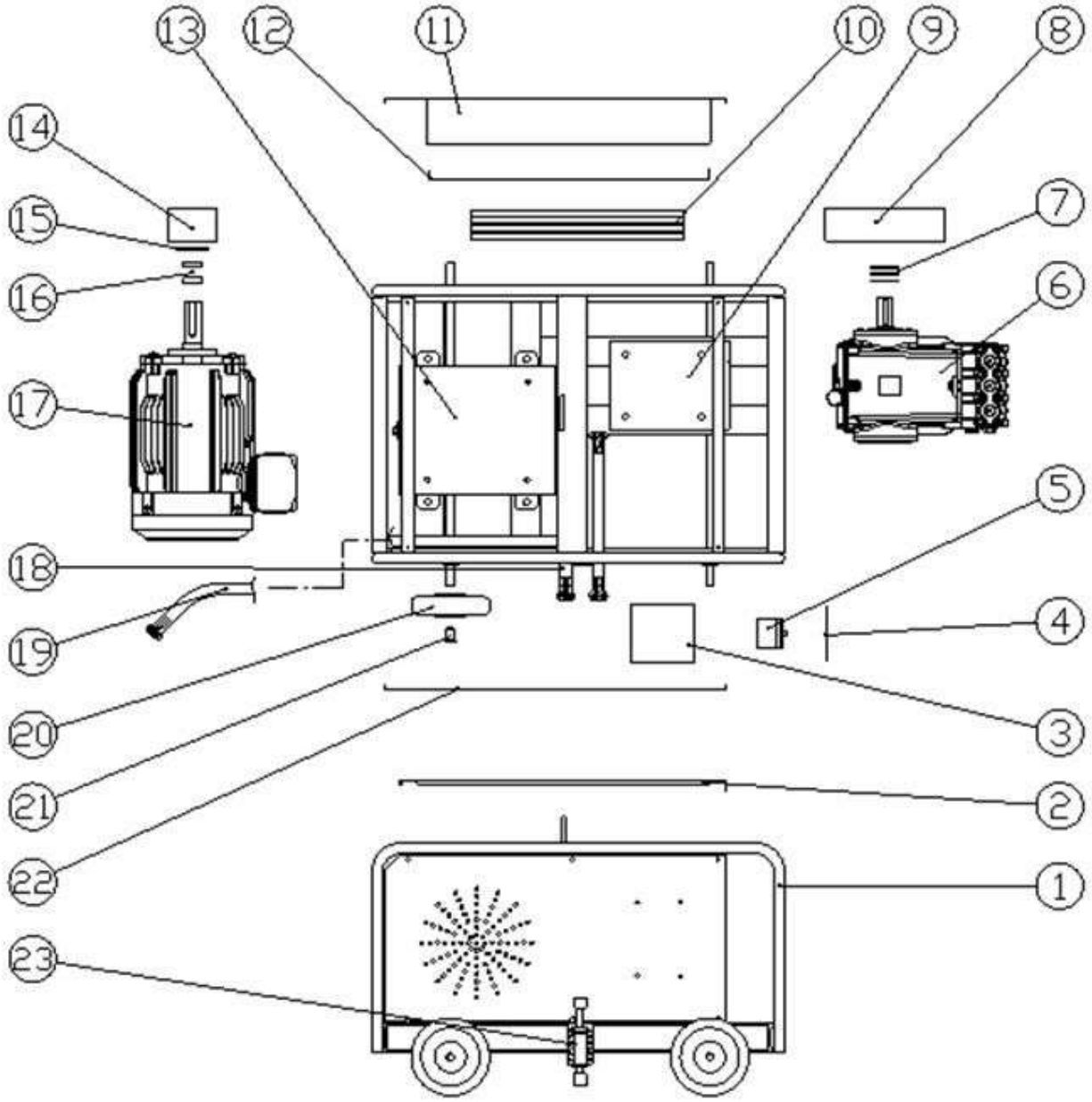

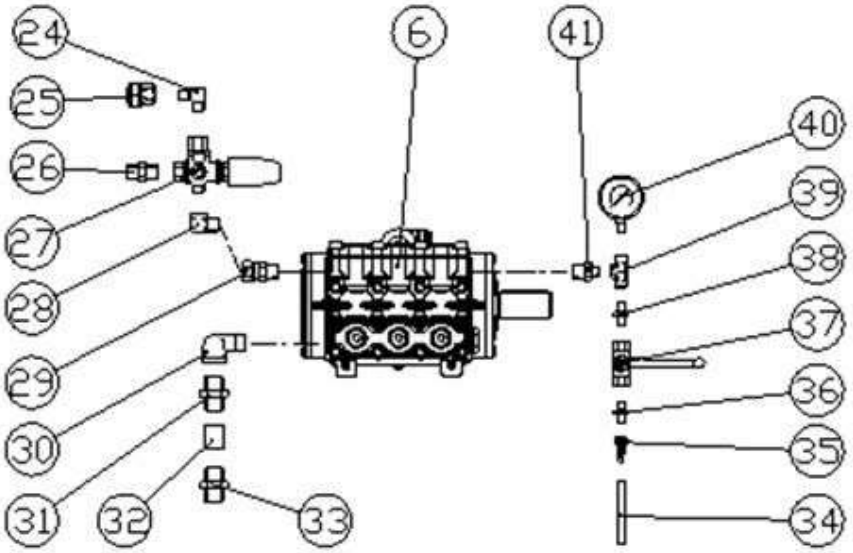

モーター式洗浄機　ＭＦ３５２０ＸＰ

図番	コード	品名	数量	ｷｯﾄ内容	ｷｯﾄ	LOT	備考	一般価格	区分
ASSY	2683D00	－						－	－
1	F700401	－	1					－	－
2	F700402	－	1					－	－
3	F700811	(SX)電装ﾎﾞｯｸｽ(11kW-MF/ﾌﾞﾚｰｶｰ用)	1					－	P
4	F700813	(SX)電装ﾎﾞｯｸｽ蓋(MF15kw用)	1					－	P
5	B100158	ﾓｰﾀｰﾌﾞﾚｰｶｰ 60A 200V 15kW	1					52,000	P
6	LEHHP30SR	(SX)ﾎﾟﾝﾌﾟ HHP30SR(40-12)(50MPa,30L/1000)	1					－	G
7	BBPW39Z	平ﾜｯｼｬｰ PW 39Z(内径φ41)	3					900	P
8	B111613	－	1				50Hz	－	－
8a	B111633	(SX)Vﾌﾟｰﾘｰ 14B4 40-12(ﾊﾞﾗﾝｽ取)	1				60Hz	－	P
9	F714503	－	1					－	－
10	B130329	(SX)Vﾍﾞﾙﾄ B59RED	4				50Hz	－	P
10a	B130333	(SX)Vﾍﾞﾙﾄ B63RED	4				60Hz	－	P
11	F714501	－	1					－	－
12	F714502	(SX)ﾎﾟﾝﾌﾟﾍﾞｰｽ(MF3520XP)	1					－	P
13	B038007	ﾓｰﾀｰﾍﾞｰｽ 160L(15kW)	1					43,000	P
14	B111533	(SX)Vﾌﾟｰﾘｰ 5.5B4 48-14	1				50/60Hz	－	P
15	BBPW42Z	平ﾜｯｼｬｰ PW 42Z(内径φ44)	1					1,200	P
16	F160121	ｶﾗｰ φ42×φ48×15Z	2					3,800	P
17	B030312AH	ﾓｰﾀｰ 全閉外扇 200V 4P 15kW IE3 日立(160L)	1					497,000	G
18/19	B100736	(SX)ｷｬﾌﾞﾀｲﾔｹｰﾌﾞﾙ 22SQ 4芯(7m)	1					－	P
20	KRCW20055	(SY@)車輪φ200×55(KR)	4					2,700	P
21	F160120A	(SX@)車輪止めﾘﾍﾞｯﾄ 大	4					2,200	P
22	F700405	－	1					－	－
23	B140000	ﾌﾘｰﾛｯｸ 900A	1					7,400	P
24	B160503	高圧ｴﾙﾎﾞ3/8	1					2,400	G
25	B233111	超高圧SUSｶﾌﾟﾗｿｹｯﾄ TMS3SF(ﾛｯｸ付)	1					21,000	G
26	KRF160348	(SY@)ｻｸｼｮﾝｱﾀﾞﾌﾟﾀｰ 1/2(網付用)	1					2,700	G
27	PA60170000	ｱﾝﾛｰﾀﾞｰ VB350N(赤ﾉﾌﾞ)	1					57,000	G
28	B161801	高圧90°　凸凹ｱﾀﾞﾌﾟﾀｰ3/8×G1/2	1					3,900	G
29	B162703	高圧片ﾕﾆｵﾝ1/2	1					2,400	G
30	B195255KR	(SY@)SUS低圧ｽﾄﾘｰﾄｴﾙﾎﾞ3/4	1					2,100	G
31	B195005KR	(SY@)SUS低圧ﾆｯﾌﾟﾙ3/4	1					1,700	G
32	B195405KR	－	1					－	－
33	KRF160322	(SY@)ｻｸｼｮﾝｱﾀﾞﾌﾟﾀｰ3/4(網付用)	1					3,400	G
34	1380B	－	0.2					－	－
35	B200701	黄銅ﾀｹﾉｺﾅｯﾄ1/4×9 HJ022	1					1,400	G
36	B161102	高圧ｱﾀﾞﾌﾟﾀｰ1/4	1					900	G
37	B250202	高圧ﾎﾞｰﾙﾊﾞﾙﾌﾞ PVG1/4(FT)	1					16,000	G
38	B160102	高圧ﾆｯﾌﾟﾙ1/4	1					900	G
39	B162102	高圧ﾁｰｽﾞ1/4	1					3,300	G
40	B296205	圧力計φ60×70MPa(1/4BOTT)SUSｹｰｽ	1					20,000	G
41	B160154	高圧ﾆｯﾌﾟﾙ1/4×1/2	1					1,800	G
42	B195253KR	－	1					－	－

※品名欄[－]のものは供給不可品となります。2025年7月時点の税抜き価格となります。価格・仕様は予告なく変更となる場合が有ります。

ＭＦ５０１５Ｐｃ　全体

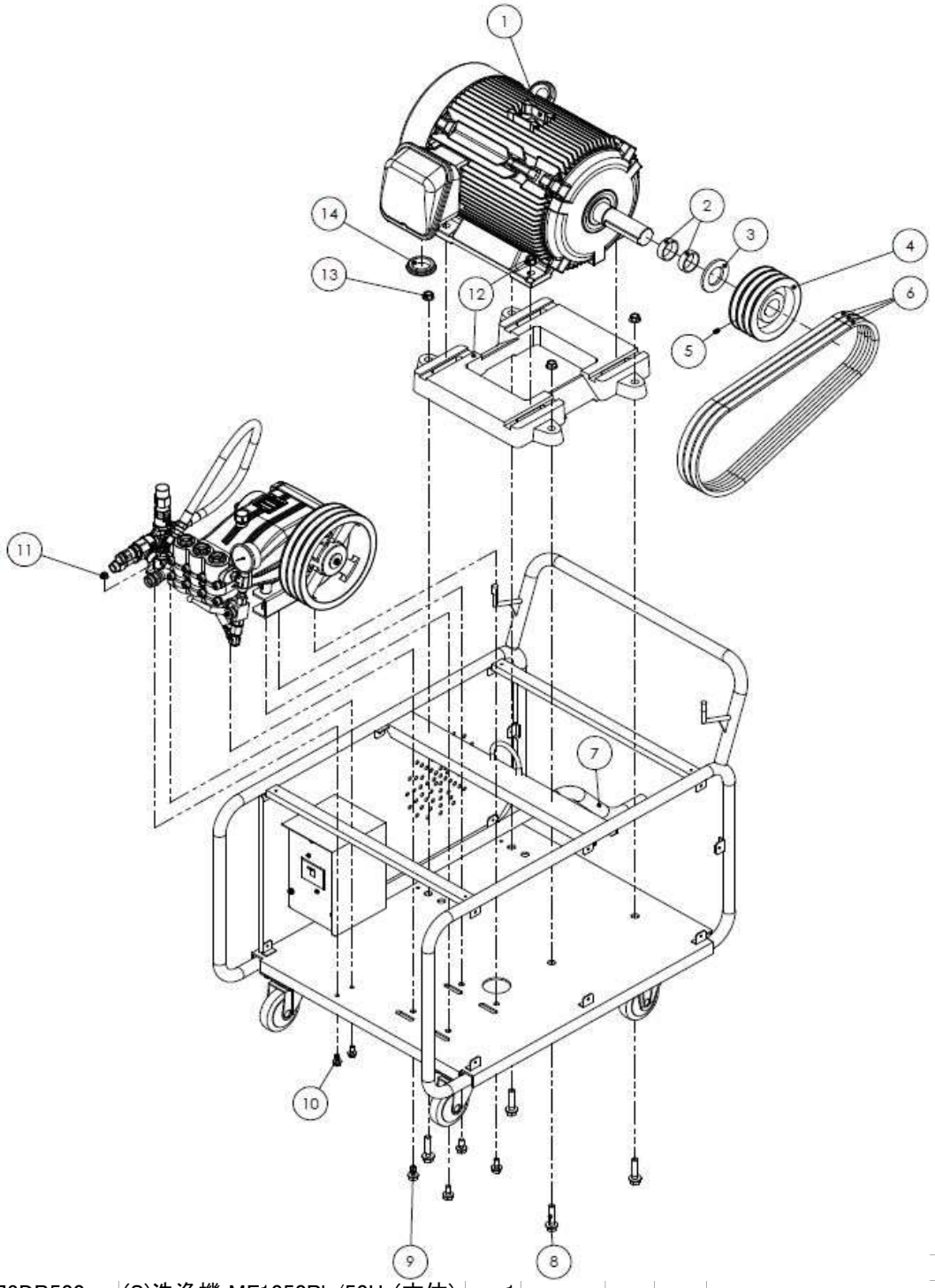

図番								一般価格	区分
ASSY	2673DB500	(S)洗浄機 MF1050Pb/50Hz(本体)	1					1,280,000	C
ASSY	2673DB600	(S)洗浄機 MF1050Pb/60Hz(本体)	1					1,280,000	C
1	B030311AH	ﾓｰﾀｰ 全閉外扇 200V 4P 11kW IE3 日立(160M)	1					345,000	G
2	F160110	ｶﾗｰ φ42×φ48×45Z	1					6,900	P
3	B111354	(SX)Vﾌﾟｰﾘｰ 6.5B3 42-12	1				50Hz	－	P
	B111333	(SX)Vﾌﾟｰﾘｰ 5.5B3 42-12 (ﾎﾞｽ無)	1				60Hz	－	P
4	B130320	(S)Vﾍﾞﾙﾄ B50RED	3				50Hz	6,800	P
	B130319	(S)Vﾍﾞﾙﾄ B49RED	3				60Hz	5,800	P
5	BBHS08010	止めﾈｼﾞ HS 8×10 ｸﾎﾞﾐ	1					100	P
6	B038006	ﾓｰﾀｰﾍﾞｰｽ 160M(11kW)	1					39,000	P
7	B390651	膜付ｸﾞﾛﾒｯﾄ C-30-SG-52A	1					1,300	P
8	BBFN12Z	ﾌﾗﾝｼﾞﾅｯﾄ M12	4					300	P
9	BBHBT12055Z	六角ﾎﾞﾙﾄ HB M12×55Z(ﾄﾘｰﾏP3)	4					1,000	P
10	BBHBP10025Z	六角ﾎﾞﾙﾄ HB M10×25Z(ｱﾌﾟｾｯﾄP3)	4					400	P
11	B100733	(X)ｷｬﾌﾞﾀｲﾔｹｰﾌﾞﾙ 14SQ 4芯(7m)	1					－	P

※品名欄[－]のものは供給不可品となります。2025年7月時点の税抜き価格となります。価格・仕様は予告なく変更となる場合が有ります。

ＭＦ５０１５Ｐｃ　ポンプＡｓｓｙ

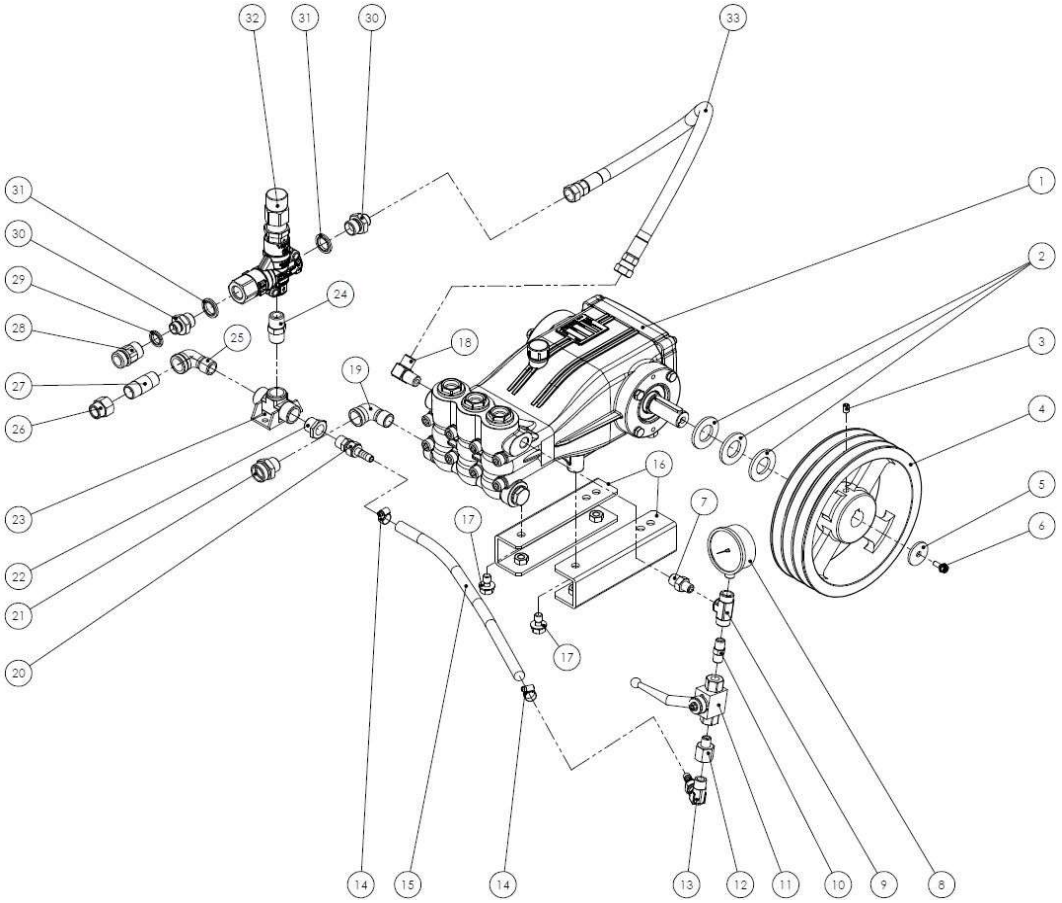

図番	コード	品名	数量	ｷｯﾄ内容	ｷｯﾄ	LOT	備考	一般価格	区分
1	LEPX2150YI	ﾎﾟﾝﾌﾟ PX2150iR(24-8)	1					522,000	G
2	BBPW24Z	平ﾜｯｼｬｰ PW 24Z(内径φ25.5)	3					300	P
3	BBHS08010	止めﾈｼﾞ HS 8×10 ｸﾎﾞﾐ	1					100	P
4	B111380	(SX)Vﾌﾟｰﾘｰ 9B3 24-8	1				50Hz/60Hz	－	P
5	BBPW08353Z	平ﾜｯｼｬｰ PW 8.5×35×3.2	1					340	P
6	BBHBP06020Z	六角ﾎﾞﾙﾄ HB M6×20Z(ｱﾌﾟｾｯﾄP3)	1					210	P
7	B160153	高圧ﾆｯﾌﾟﾙ1/4×3/8	1					1,100	G
8	B296208	圧力計φ60×100MPa(1/4BOTT)SUSｹｰｽ	1					33,000	G
9	B162102	高圧ﾁｰｽﾞ1/4	1					3,300	G
10	B160102	高圧ﾆｯﾌﾟﾙ1/4	1					900	G
11	B250202	高圧ﾎﾞｰﾙﾊﾞﾙﾌﾞ PVG1/4(FT)	1					16,000	G
12	B160352	高圧凸凹ﾆｯﾌﾟﾙ1/4×3/8	1					1,500	G
13	B203121	黄銅L型ﾎｰｽｼﾞｮｲﾝﾄ 3/8×10.5(ﾀｹﾉｺ)	1					3,400	G
14	B450103	ﾎｰｽﾊﾞﾝﾄﾞ(φ8～22)	2					870	G
15	1384A09	低圧耐油ﾎｰｽ φ9(m)	0.23				230mm	3,300	G
16	F704507-2	－	1				2個で1set	－	－
17	BBHBP10020Z	六角ﾎﾞﾙﾄ HB M10×20Z(ｱﾌﾟｾｯﾄP3)	4					500	P
18	B161503	高圧90°　ｱﾀﾞﾌﾟﾀｰ3/8	1					1,600	G
19	B195254KR	(SY@)SUS低圧ｽﾄﾘｰﾄｴﾙﾎﾞ1/2	1					1,600	G
20	B203023	黄銅ﾎｰｽｼﾞｮｲﾝﾄ 3/8×10.5(ｱﾀﾞﾌﾟﾀｰ+ﾀｹﾉｺﾅｯﾄ)	1					2,000	G
21	KRF160321	(SY@)ｻｸｼｮﾝｱﾀﾞﾌﾟﾀｰG3/4×1/2(網付用)	1					3,000	G
22	B195806	SUS中圧ﾌﾞｯｼﾝｸﾞ1/2×3/8	1					1,800	G
23	F161005-1	－	1					－	－
24	B160104	高圧ﾆｯﾌﾟﾙ1/2	1					1,300	G
25	B195254	SUS中圧ｽﾄﾘｰﾄｴﾙﾎﾞ1/2	1					4,100	G
26	KRF160333	(SY@)黄銅凸凹ｱﾀﾞﾌﾟﾀｰ1/2	1					2,700	G
27	B196521	SUSﾛﾝｸﾞﾆｯﾌﾟﾙ1/2×50L	1					2,100	G
28	2863Q05	(X)ｼﾞｮｲﾝﾄ KMJ×G3/8F	1					－	G
29	BBSLW02	(X)ｼｰﾙﾜｯｼｬ3/8(EA423MX-3)	1					－	P
30	F166004	(X)SUS中間ｼﾞｮｲﾝﾄ1/2×3/8	2					－	P
31	BBSLW03	(X)ｼｰﾙﾜｯｼｬ1/2(EA423MX-4)	2					－	P
32	TC4072000103	(X)ｱﾝﾛｰﾀﾞｰ VHP60	1					－	P
33	B330907	(SX)中間ﾎｰｽ 9J×700L(U-U)	1					－	P

※品名欄[－]のものは供給不可品となります。2025年7月時点の税抜き価格となります。価格・仕様は予告なく変更となる場合が有ります。

ＭＦ５０１５Ｐｃ　台車Ａｓｓｙ

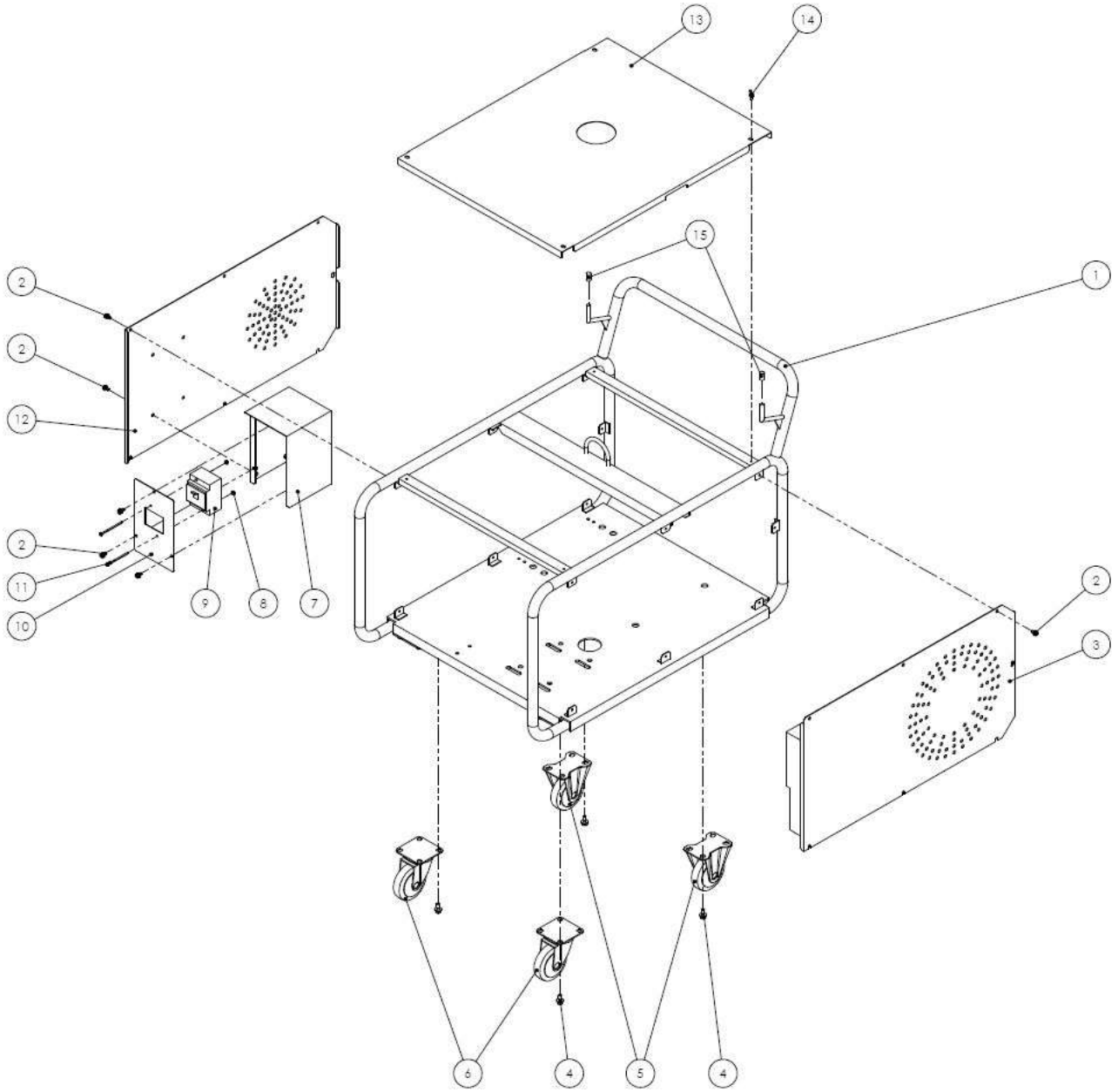

図番	コード	品名	数量	ｷｯﾄ内容	ｷｯﾄ	LOT	備考	一般価格	区分
1	F714601	－	1					－	－
2	BBHBP06012Z	六角ﾎﾞﾙﾄ HB M6×12Z(ｱﾌﾟｾｯﾄP3)	21					140	P
3	F714603-1	－	1					－	－
4	BBHBP08020Z	六角ﾎﾞﾙﾄ HB M8×20Z(ｱﾌﾟｾｯﾄP3)	16					270	P
5	B150310	固定ｷｬｽﾀｰ SK-100RWB	2					6,900	P
6	B150210	自在ｷｬｽﾀｰ SJ-100RB-S(ｽﾄｯﾊﾟｰ付)	2					10,000	P
7	F714605	－	1					－	－
8	BBFN04Z	ﾌﾗﾝｼﾞﾅｯﾄ M4	2					140	P
9	B100158	ﾓｰﾀｰﾌﾞﾚｰｶｰ 60A 200V 15kW	1					52,000	P
10	F714606	(SX)電装ﾎﾞｯｸｽ蓋(MF15kW)	1					－	P
11	BBNKA04075Z	(X)ﾅﾍﾞﾈｼﾞ M4×75Z(P3)	2					－	P
12	F714604	－	1					－	－
13	F714602	－	1					－	－
14	BBWB06010Z	蝶ﾎﾞﾙﾄ M6×10	4					270	P
15	B900103	ｺﾞﾑｷｬｯﾌﾟ VCP10	2					100	P

※品名欄[－]のものは供給不可品となります。2025年7月時点の税抜き価格となります。価格・仕様は予告なく変更となる場合が有ります。

ＭＨ１０１１Ｐａ　全体

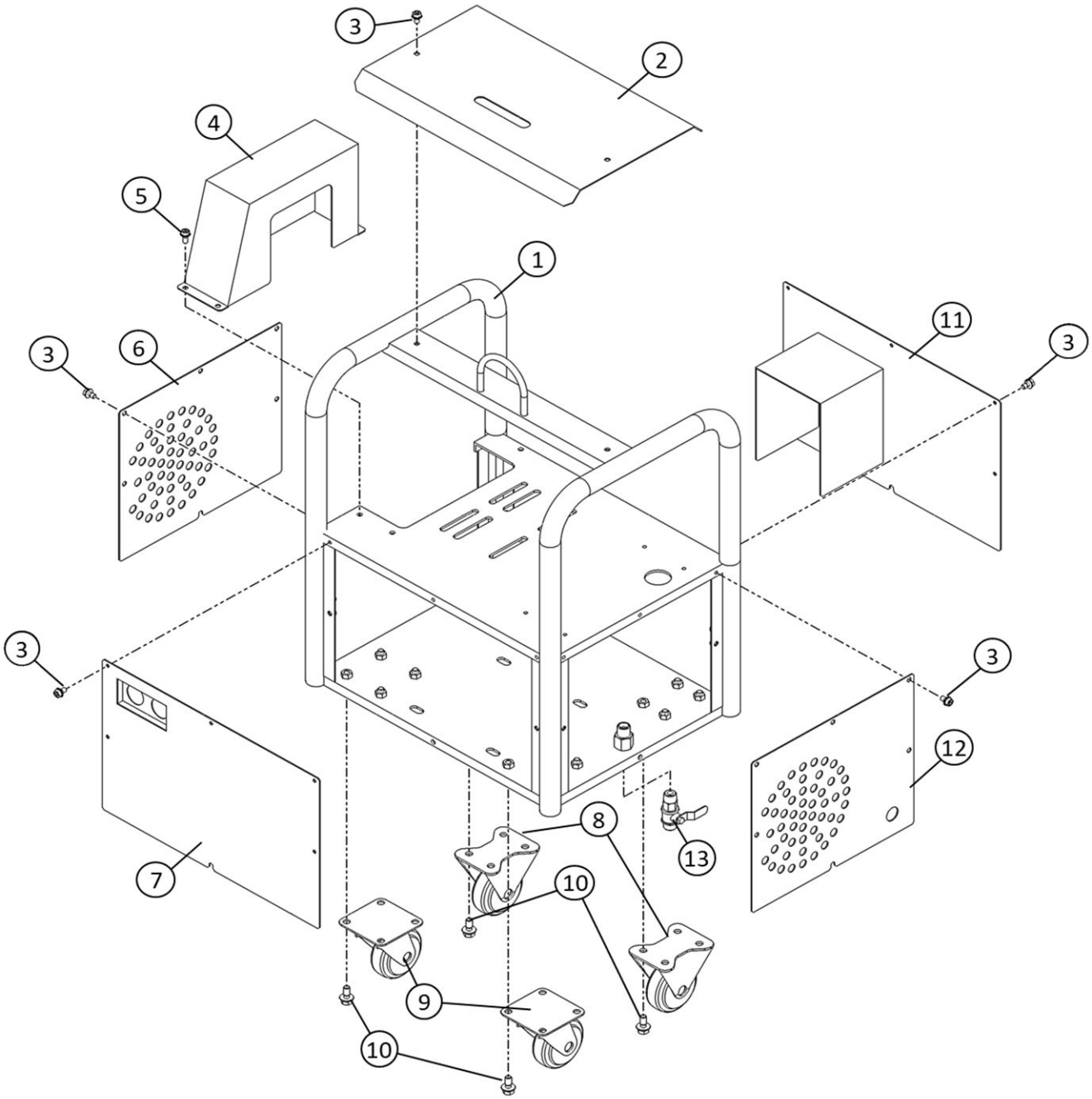

図番	コード	品名	数量	ｷｯﾄ内容	ｷｯﾄ	LOT	備考	一般価格	区分
ASSY	2601BA500	(S)洗浄機 MH1011Pa/50Hz(本体)	1					682,000	C
ASSY	2601BA600	(S)洗浄機 MH1011Pa/60Hz(本体)	1					682,000	C
1	F347501	−	1					−	−
2	F357502Z	−	1					−	−
3	BBHBP06012Z	六角ﾎﾞﾙﾄ HB M6×12Z(ｱﾌﾟｾｯﾄP3)	25					140	P
4	F347509Y	−	1					−	−
5	BBHBP06015Z	六角ﾎﾞﾙﾄ HB M6×15Z(ｱﾌﾟｾｯﾄP3)	3					210	P
6	F347506Y	−	1					−	−
7	F357503Y	−	1					−	−
8	B150349	(SX)固定ｷｬｽﾀｰ WK-75RB	2					−	P
9	B150249	(SX)自在ｷｬｽﾀｰ WJ-75RB-S(ｽﾄｯﾊﾟｰ付)	2					−	P
10	BBHBP08020Z	六角ﾎﾞﾙﾄ HB M8×20Z(ｱﾌﾟｾｯﾄP3)	15					270	P
11	F347504Y	−	1					−	−
12	F347505Y	−	1					−	−
13	B270104	両ｵｽﾎﾞｰﾙｺｯｸ BC3/8MM(AS)	1					5,200	G

※品名欄[－]のものは供給不可品となります。2025年7月時点の税抜き価格となります。価格・仕様は予告なく変更となる場合が有ります。

ＭＨ１０１１Ｐａ　台車上段

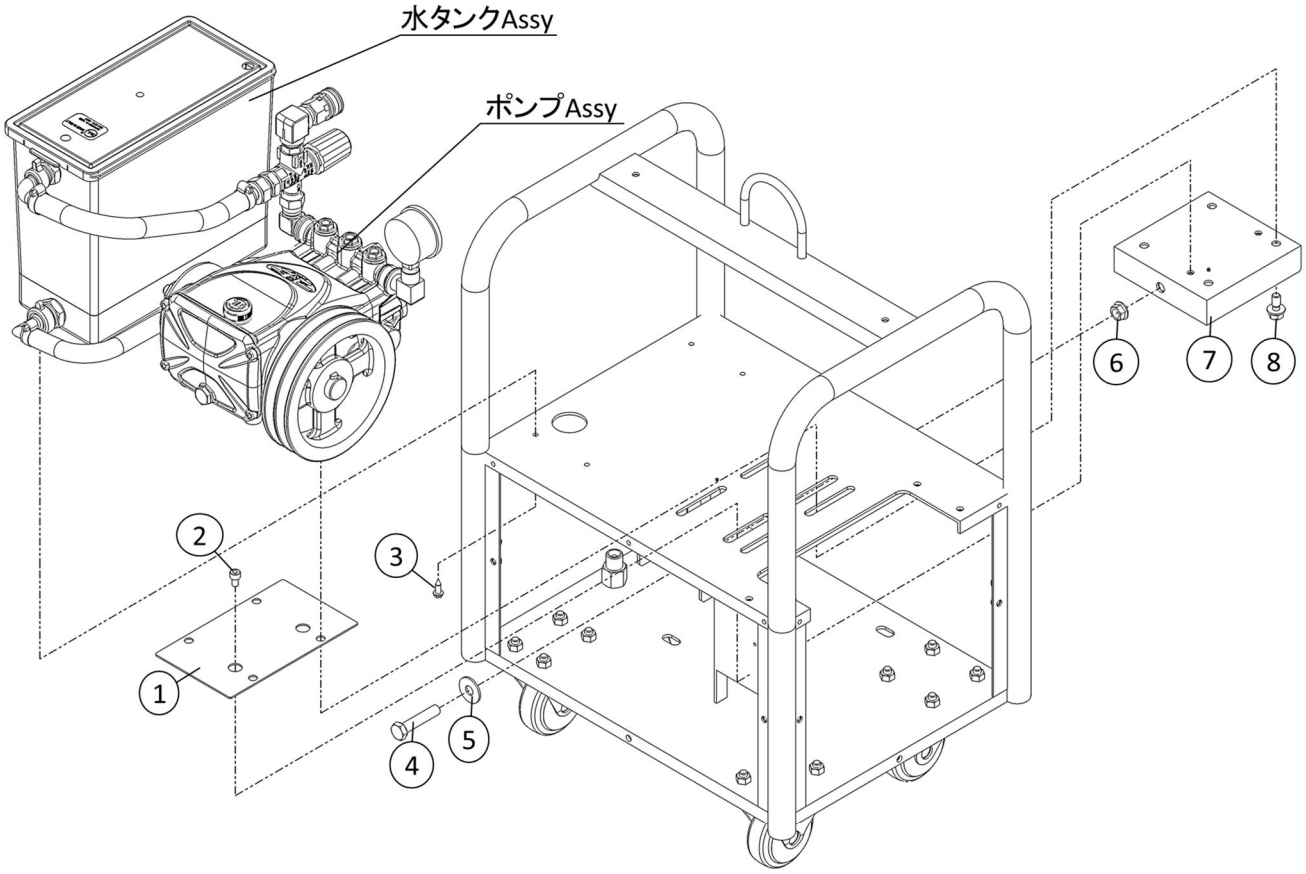

図番	コード	品名	数量	ｷｯﾄ内容	ｷｯﾄ	LOT	備考	一般価格	区分
1	F347508Z	－	1					－	－
2	BBCS06010Z	六角穴付ﾎﾞﾙﾄ CS M6×10Z	2					100	P
3	BBHFTS0516	SUS六角ﾌﾗﾝｼﾞﾀｯﾋﾟﾝｸﾞﾈｼﾞ M5×16	4					400	P
4	BBHB10050Z	六角ﾎﾞﾙﾄ HB M10×50Z	1					400	P
5	BBPW105282Z	(X)平ﾜｯｼｬｰ PW 10.5×28×2	1					－	P
6	BBFN10Z	ﾌﾗﾝｼﾞﾅｯﾄ M10	1					100	P
7	F347507Z	－	1					－	－
8	BBHBP08020Z	六角ﾎﾞﾙﾄ HB M8×20Z(ｱﾌﾟｾｯﾄP3)	4					270	P

※品名欄[－]のものは供給不可品となります。2025年7月時点の税抜き価格となります。価格・仕様は予告なく変更となる場合が有ります。

ＭＨ１０１１Ｐａ　台車下段

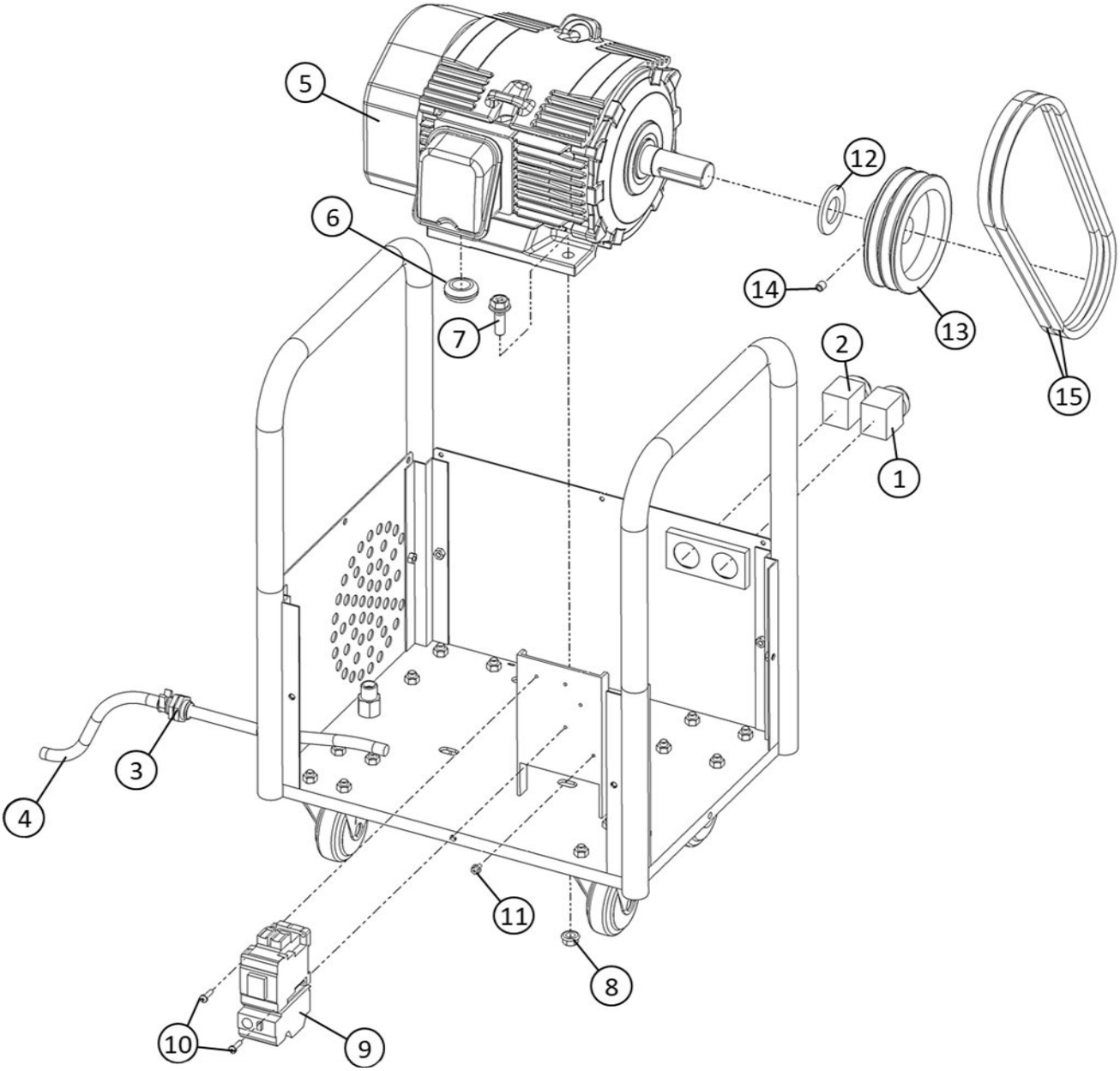

図番	コード	品名	数量	ｷｯﾄ内容	ｷｯﾄ	LOT	備考	一般価格	区分
1	B102101	押ﾎﾞﾀﾝｽｲｯﾁ (ON/緑) AR30FOR-10G	1					3,000	P
2	B102102	押ﾎﾞﾀﾝｽｲｯﾁ (OFF/赤) AR30M4R-01R	1					3,800	P
3	B101301	ｺｰﾄﾞﾛｯｸ ～2.0SQ(NC-1)	1					930	P
4	B100713	(X)ｷｬﾌﾞﾀｲﾔｹｰﾌﾞﾙ 2SQ 4芯(7m)	1					－	P
5	B030307AH	ﾓｰﾀｰ 全閉外扇 200V 4P 2.2kW IE3 日立(100L)	1					105,000	G
6	B390614	ｸﾞﾛﾒｯﾄ C-30-BW-19-2	1					500	P
7	BBHBP10035Z	六角ﾎﾞﾙﾄ HB M10×35Z(ｱﾌﾟｾｯﾄP3)	4					400	P
8	BBFN10Z	ﾌﾗﾝｼﾞﾅｯﾄ M10	4					100	P
9	B100312	ﾏｸﾞﾈｯﾄｽｲｯﾁ(ｻｰﾏﾙ付)200V 2.2kW(富士SW-03)	1					14,000	P
10	BBNKU04015	ﾅﾍﾞﾈｼﾞ M4×15Z	2					100	P
11	BBHBP04010Z	六角ﾎﾞﾙﾄ HB M4×10(ｱﾌﾟｾｯﾄP3)	1					120	P
12	BBPW27Z	平ﾜｯｼｬｰ PW 27Z	1					400	P
13	B110346	(SX)Vﾌﾟｰﾘｰ 5A2 28-8	1				50Hz	－	P
	B110324	Vﾌﾟｰﾘｰ 4A2 28-8	1				60Hz	18,000	P
14	BBHS08010	止めﾈｼﾞ HS 8×10 ｸﾎﾞﾐ	1					100	P
15	B130110	Vﾍﾞﾙﾄ A33RED	2				50Hz	4,400	P
	B130109	(SX)Vﾍﾞﾙﾄ A32RED	2				60Hz	－	P

※品名欄[－]のものは供給不可品となります。2025年7月時点の税抜き価格となります。価格・仕様は予告なく変更となる場合が有ります。

ＭＨ１０１１Ｐａ　ポンプＡｓｓｙ

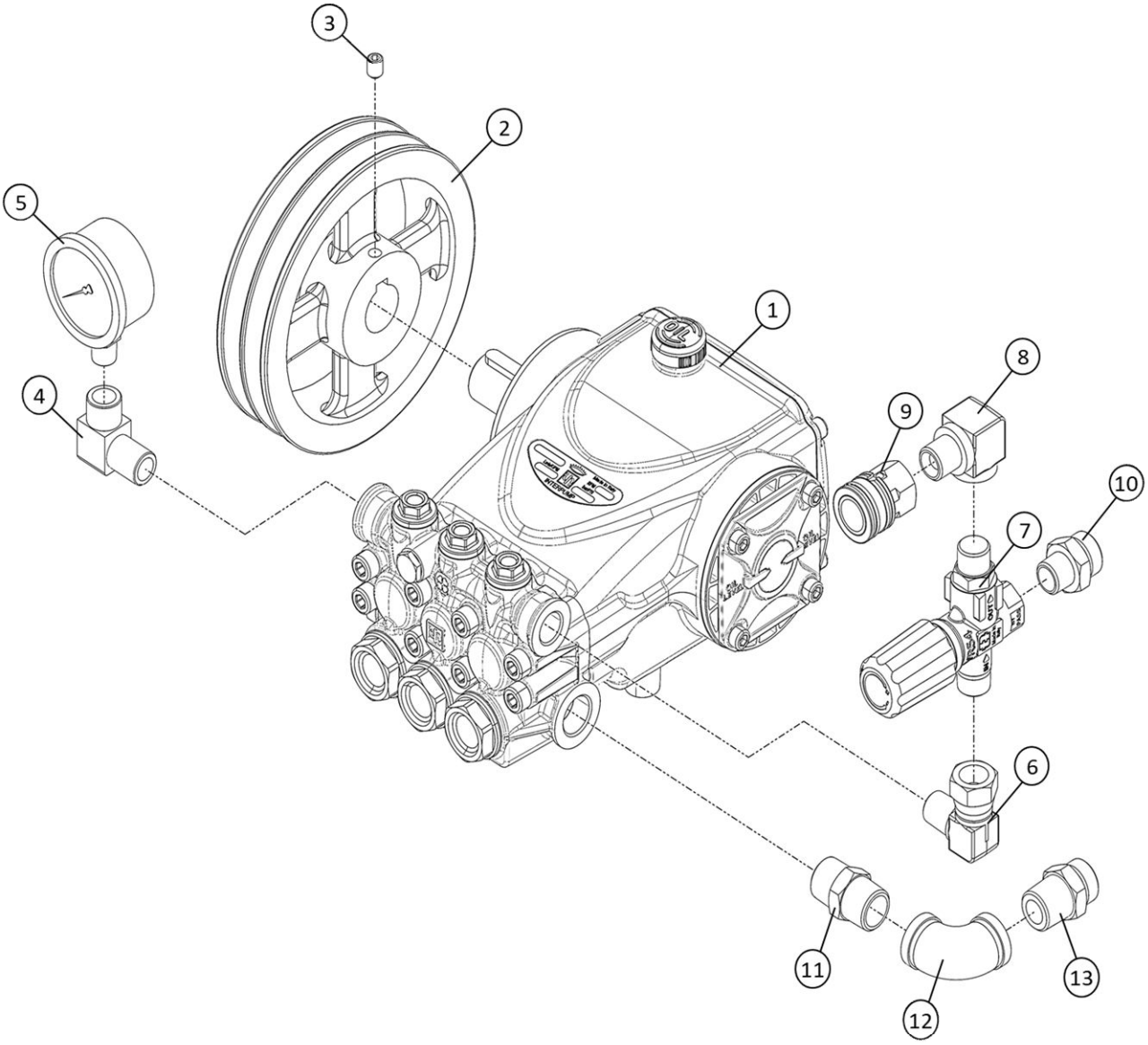

図番	コード	品名	数量	ｷｯﾄ内容	ｷｯﾄ	LOT	備考	一般価格	区分
1	iNE2C2016L	(SX)ﾎﾟﾝﾌﾟ E2C2016L(24-8)(左軸)	1					－	G
2	B110375	Vﾌﾟｰﾘｰ 6A2 24-8	1					22,000	P
3	BBHS08010	止めﾈｼﾞ HS 8×10 ｸﾎﾞﾐ	1					100	P
4	B160753	高圧凸凹ｴﾙﾎﾞ3/8×1/4F	1					3,800	G
5	B296133	圧力計φ50×30MPa(1/4BOTT)SUSｹｰｽ	1					8,800	G
6	B162902	高圧90°　片ﾕﾆｵﾝ3/8	1					4,800	G
7	TC4072000043FA	ｱﾝﾛｰﾀﾞｰ VR54F(IN:PF/内ﾃｰﾊﾟｰ)	1					26,000	G
8	B160703	高圧凸凹ｴﾙﾎﾞ3/8	1					2,400	G
9	B232111	高圧SUSｶﾌﾟﾗｿｹｯﾄ 3TSF-3/8(ﾛｯｸ付)	1					5,400	G
10	KRF160349	(SY@)ｻｸｼｮﾝｱﾀﾞﾌﾟﾀｰ G1/2×3/8(網付用)	1					2,700	G
11	B195004KR	(SY@)SUS低圧ﾆｯﾌﾟﾙ1/2	1					1,400	G
12	B195204KR	(SY@)SUS低圧両ﾒｽｴﾙﾎﾞ1/2	1					1,600	G
13	KRF160348	(SY@)ｻｸｼｮﾝｱﾀﾞﾌﾟﾀｰ 1/2(網付用)	1					2,700	G

※品名欄[－]のものは供給不可品となります。2025年7月時点の税抜き価格となります。価格・仕様は予告なく変更となる場合が有ります。

ＭＨ１０１１Ｐａ　水タンクＡｓｓｙ

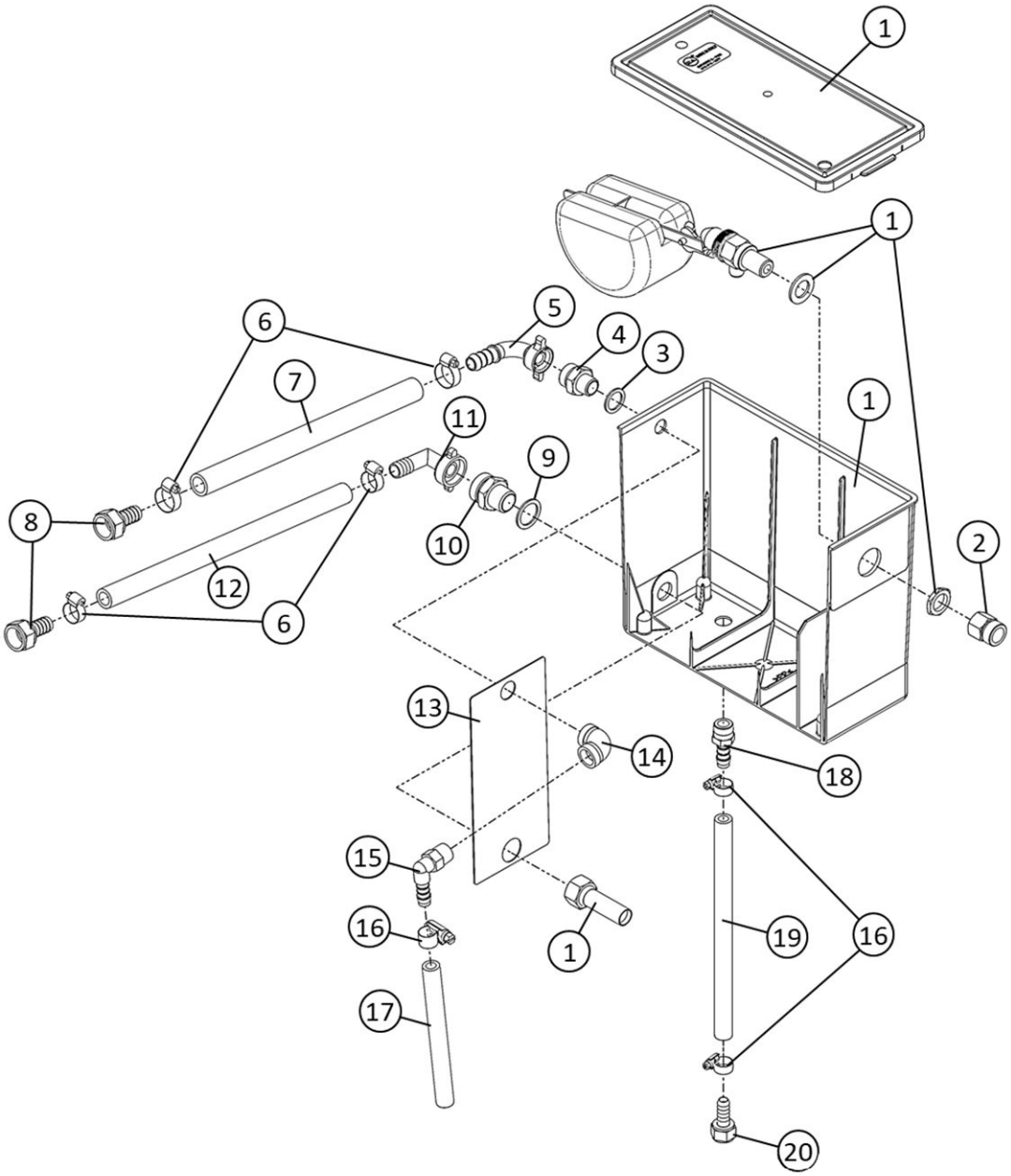

図番	コード	品名	数量	ｷｯﾄ内容	ｷｯﾄ	LOT	備考	一般価格	区分
1	PA28202000	ﾘｻﾞｰﾌﾞﾀﾝｸ4Lｾｯﾄ(ﾀﾝｸ,ﾌﾀ,ﾌﾛｰﾄ3/8,ﾀｹﾉｺ)IN3/8	1					32,000	G
2	KRF160338	(SY@)黄銅凸凹ｱﾀﾞﾌﾟﾀｰG1/2M×R3/8F	1					1,600	G
3	BBUP08	ﾕﾆｵﾝﾊﾟｯｷﾝ8A 3/8	1					560	P
4	KRF160349	(SY@)ｻｸｼｮﾝｱﾀﾞﾌﾟﾀｰ G1/2×3/8(網付用)	1					2,700	G
5	BR1630604006	90°　吸水継手 φ13×1/2(BS)	1					3,000	P
6	B450102	(S)ﾎｰｽﾊﾞﾝﾄﾞ(φ11～18)	4					900	G
7	1384A12	低圧耐油ﾎｰｽ φ12(m)	0.27				270mm	4,000	G
8	B200703	黄銅ﾀｹﾉｺﾅｯﾄ1/2×14	2					2,000	G
9	BBUP10	ﾕﾆｵﾝﾊﾟｯｷﾝ10A 1/2	1					560	P
10	KRF160321	(SY@)ｻｸｼｮﾝｱﾀﾞﾌﾟﾀｰG3/4×1/2(網付用)	1					3,000	G
11	RM71170	90°　吸水継手3/4 BS(R)	1					3,700	P
12	1381H12	ｽﾌﾟﾘﾝｸﾞﾎｰｽ φ12(m)	0.24				240mm	2,700	G
13	F735327	(SX)ﾀﾝｸ補強板(すちーむ君)	1					－	P
14	B195203KR	(SY@)SUS低圧両ﾒｽｴﾙﾎﾞ3/8	1					1,200	G
15	B201111	ﾌﾟﾗｽﾁｯｸﾀｹﾉｺｴﾙﾎﾞ3/8×10	1					1,200	G
16	B450101	ﾎｰｽﾊﾞﾝﾄﾞ(φ6～15)	3					870	G
17	1380J09	耐油ﾌﾞﾚｰﾄﾞﾎｰｽ φ9.5(3/8)(m)	0.15				150mm	1,400	G
18	B201022	ﾌﾟﾗｽﾁｯｸﾀｹﾉｺﾆｯﾌﾟﾙ3/8×10	1					740	G
19	1380J09	耐油ﾌﾞﾚｰﾄﾞﾎｰｽ φ9.5(3/8)(m)	0.22				220mm	1,400	G
20	B200702	黄銅ﾀｹﾉｺﾅｯﾄ3/8×10.5	1					1,400	G

※品名欄[－]のものは供給不可品となります。2025年7月時点の税抜き価格となります。価格・仕様は予告なく変更となる場合が有ります。

ＭＨ１５１８Ｐ　全体

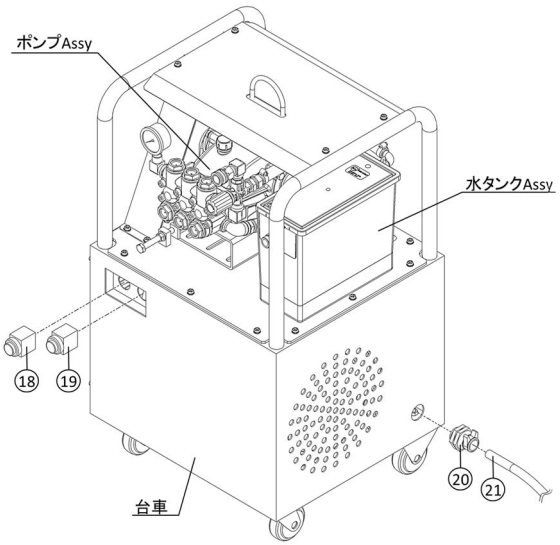

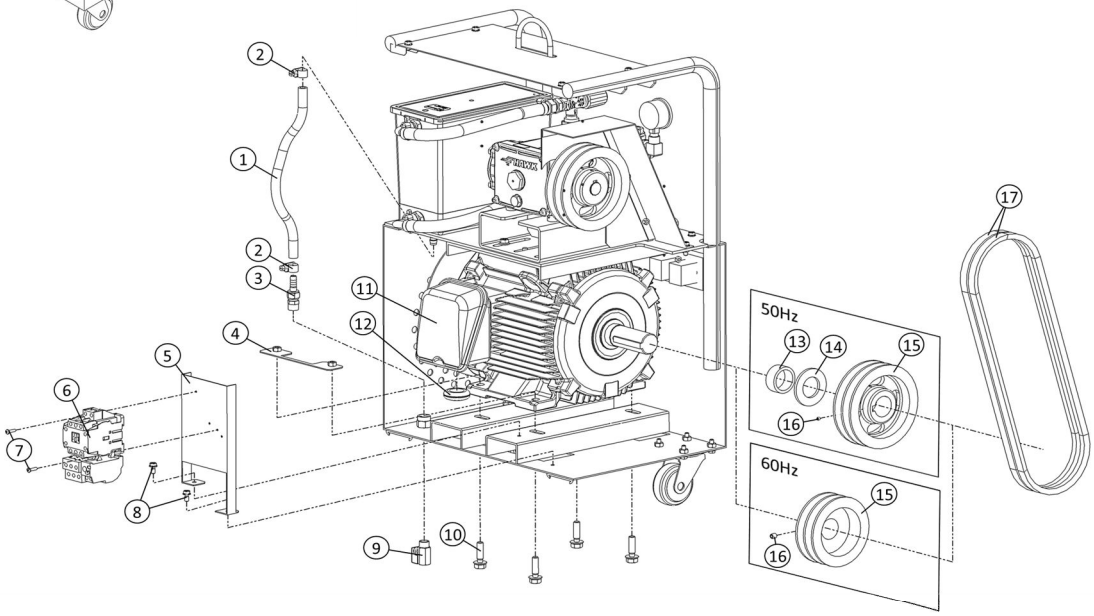

図番	コード	品名	数量	ｷｯﾄ内容	ｷｯﾄ	LOT	備考	一般価格	区分
ASSY	2604D500	(S)洗浄機 MH1518P/50Hz(本体)						902,000	C
ASSY	2604D600	(S)洗浄機 MH1518P/60Hz(本体)						902,000	C
1	1380J09	耐油ﾌﾞﾚｰﾄﾞﾎｰｽ φ9.5(3/8)(m)	0.45				450mm	1,400	G
2	B450101	ﾎｰｽﾊﾞﾝﾄﾞ(φ6～15)	2					870	G
3	B203023	黄銅ﾎｰｽｼﾞｮｲﾝﾄ 3/8×10.5(ｱﾀﾞﾌﾟﾀｰ+ﾀｹﾉｺﾅｯﾄ)	1					2,000	G
4	F349110	－	1				1set 2個	－	－
5	F349106	－	1					－	－
6	B100314A	ﾏｸﾞﾈｯﾄｽｲｯﾁ(ｻｰﾏﾙ付)200V 5.5kW(三菱MSO-T25)	1					33,000	P
7	BBNKU04015	ﾅﾍﾞﾈｼﾞ M4×15Z	2					100	P
8	BBHBP06015Z	六角ﾎﾞﾙﾄ HB M6×15Z(ｱﾌﾟｾｯﾄP3)	2					210	P
9	B250312A	(SY@)低圧凸凹ﾐﾆﾊﾞﾙﾌﾞVBR3/8	1					5,000	G
10	BBHBP10040Z	六角ﾎﾞﾙﾄ HB M10×40Z(ｱﾌﾟｾｯﾄP3)	4					600	P
11	B030309AH	ﾓｰﾀｰ 全閉外扇 200V 4P 5.5kW IE3 日立(132S)	1					216,000	G
12	B390644	(X)膜付ｸﾞﾛﾒｯﾄ C-30-SG-36A	1					－	P
13	F160122	ｶﾗｰ φ38×φ48×20Z	1				50Hz	3,700	P
14	BBPW36Z	平ﾜｯｼｬｰ PW 36Z(内径φ38)	1				50Hz	1,000	P
15	B111145	(SX)Vﾌﾟｰﾘｰ 6B2 38-10	1				50Hz	－	P
	B111124A	Vﾌﾟｰﾘｰ 5B2 38-10(錦正)	1				60Hz	20,400	P
16	BBHS08005	止めﾈｼﾞ HS 8×5 ｸﾎﾞﾐ	1				50Hz	800	P
	BBHS08010	止めﾈｼﾞ HS 8×10 ｸﾎﾞﾐ	1				60Hz	100	P
17	B130316	(S)Vﾍﾞﾙﾄ B46RED	2				50Hz	6,800	P
	B130315	(S)Vﾍﾞﾙﾄ B45RED	2				60Hz	5,700	P
18	B102101	押ﾎﾞﾀﾝｽｲｯﾁ (ON/緑) AR30FOR-10G	1					3,000	P
19	B102102	押ﾎﾞﾀﾝｽｲｯﾁ (OFF/赤) AR30M4R-01R	1					3,800	P
20	B101302	ｺｰﾄﾞﾛｯｸ 3.5～8SQ(NC-2)	1					1,600	P
21	B100723	(X)ｷｬﾌﾞﾀｲﾔｹｰﾌﾞﾙ 5.5SQ 4芯(7m)	1					－	P

※品名欄[－]のものは供給不可品となります。2025年7月時点の税抜き価格となります。価格・仕様は予告なく変更となる場合が有ります。

ＭＨ１５１８Ｐ　台車

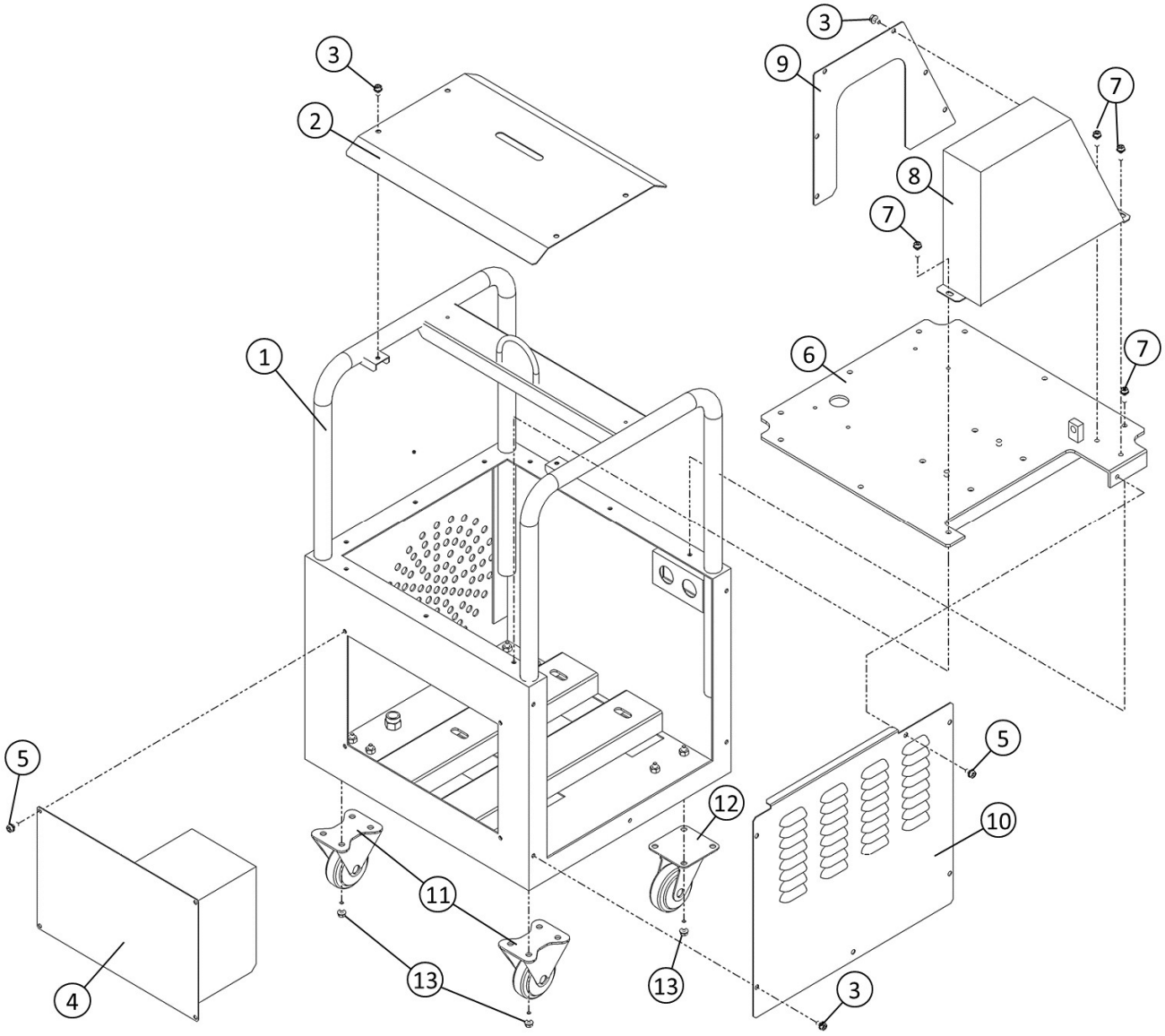

図番	コード	品名	数量	ｷｯﾄ内容	ｷｯﾄ	LOT	備考	一般価格	区分
1	F349101	－	1					－	－
2	F349108	－	1					－	－
3	BBHBP06012Z	六角ﾎﾞﾙﾄ HB M6×12Z(ｱﾌﾟｾｯﾄP3)	15					140	P
4	F349104	－	1					－	－
5	BBHBP06015Z	六角ﾎﾞﾙﾄ HB M6×15Z(ｱﾌﾟｾｯﾄP3)	5					210	P
6	F349102	－	1					－	－
7	BBHBP06020Z	六角ﾎﾞﾙﾄ HB M6×20Z(ｱﾌﾟｾｯﾄP3)	11					210	P
8	F346105	－	1					－	－
9	F349109	－	1					－	－
10	F349103	－	1					－	－
11	B150349	(SX)固定ｷｬｽﾀｰ WK-75RB	2					－	P
12	B150249	(SX)自在ｷｬｽﾀｰ WJ-75RB-S(ｽﾄｯﾊﾟｰ付)	2					－	P
13	BBHBP08020Z	六角ﾎﾞﾙﾄ HB M8×20Z(ｱﾌﾟｾｯﾄP3)	16					270	P

※品名欄[－]のものは供給不可品となります。2025年7月時点の税抜き価格となります。価格・仕様は予告なく変更となる場合が有ります。

ＭＨ１５１８Ｐ　ポンプＡｓｓｙ

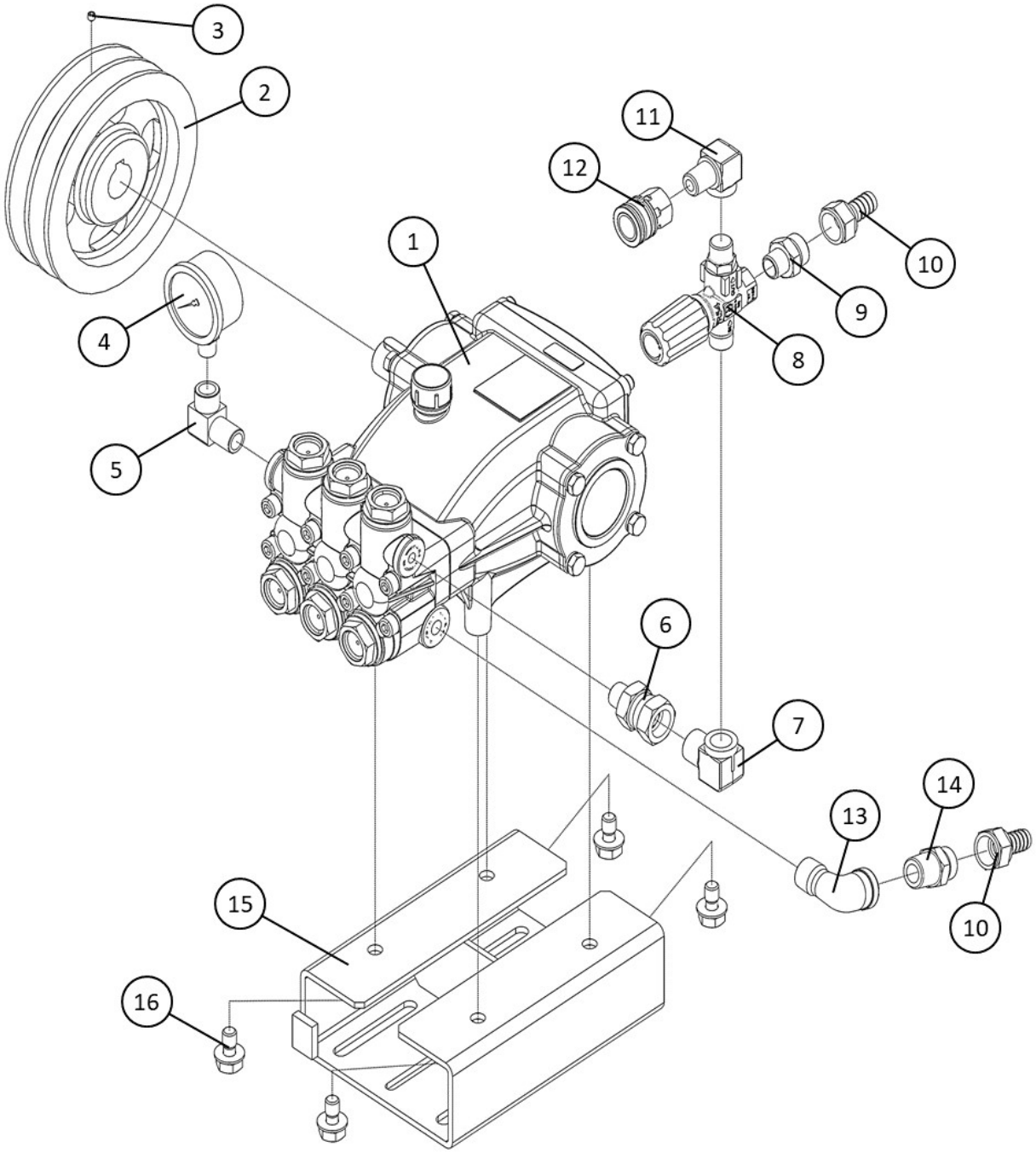

図番	コード	品名	数量	ｷｯﾄ内容	ｷｯﾄ	LOT	備考	一般価格	区分
1	LENMT1820L	(SX)ﾎﾟﾝﾌﾟ NMT1820L(左軸)	1					－	G
2	B111142	Vﾌﾟｰﾘｰ 6B2 24-8	1					29,000	P
3	BBHS08015	止めﾈｼﾞ HS 8×15 ｸﾎﾞﾐ	1					200	P
4	B296133	圧力計φ50×30MPa(1/4BOTT)SUSｹｰｽ	1					8,800	G
5	B160753	高圧凸凹ｴﾙﾎﾞ3/8×1/4F	1					3,800	G
6	B162736	高圧片ﾕﾆｵﾝU1/2×3/8(φ5穴)	1					2,700	G
7	B161801	高圧90°　凸凹ｱﾀﾞﾌﾟﾀｰ3/8×G1/2	1					3,900	G
8	TC4072000043F	ｱﾝﾛｰﾀﾞｰ VR54	1					24,000	G
9	KRF160349	(SY@)ｻｸｼｮﾝｱﾀﾞﾌﾟﾀｰ G1/2×3/8(網付用)	1					2,700	G
10	B200703	黄銅ﾀｹﾉｺﾅｯﾄ1/2×14	2					2,000	G
11	B160703	高圧凸凹ｴﾙﾎﾞ3/8	1					2,400	G
12	B232111	高圧SUSｶﾌﾟﾗｿｹｯﾄ 3TSF-3/8(ﾛｯｸ付)	1					5,400	G
13	B195254KR	(SY@)SUS低圧ｽﾄﾘｰﾄｴﾙﾎﾞ1/2	1					1,600	G
14	KRF160348	(SY@)ｻｸｼｮﾝｱﾀﾞﾌﾟﾀｰ 1/2(網付用)	1					2,700	G
15	F349107	－	1					－	－
16	BBHBP10020Z	六角ﾎﾞﾙﾄ HB M10×20Z(ｱﾌﾟｾｯﾄP3)	4					500	P

※品名欄[－]のものは供給不可品となります。2025年7月時点の税抜き価格となります。価格・仕様は予告なく変更となる場合が有ります。

ＭＨ１５１８Ｐ　水タンクＡｓｓｙ

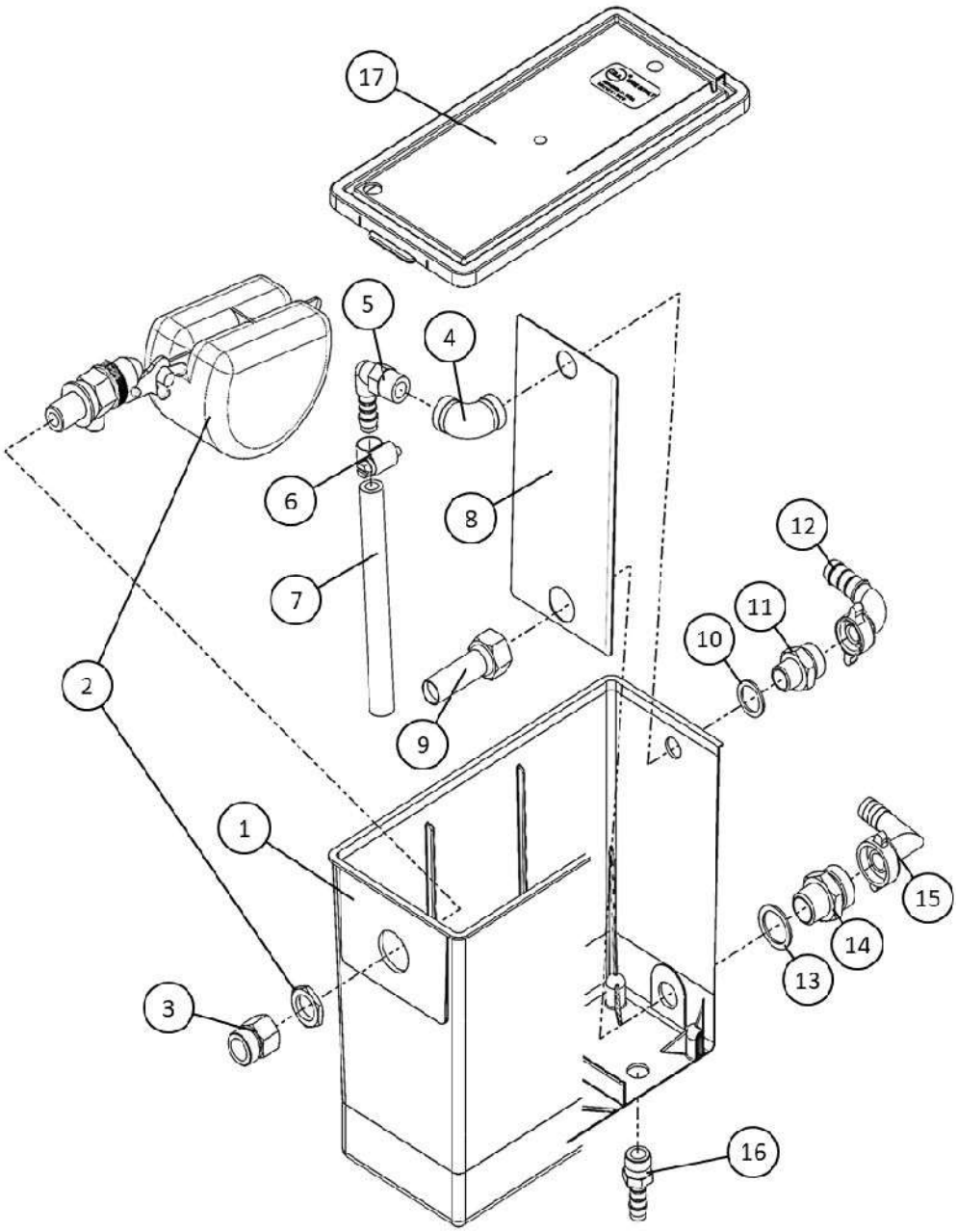

図番	コード	品名	数量	ｷｯﾄ内容	ｷｯﾄ	LOT	備考	一般価格	区分
1	PA28200584	ﾘｻﾞｰﾌﾞﾀﾝｸ4L(ﾀﾝｸのみ)ﾎﾟｰﾄ;3/8-1/2-3/8	1					20,000	P
2	PA29016000	(S)給水ﾌﾛｰﾄﾊﾞﾙﾌﾞ3/8M RGO(BS)	1					17,000	G
3	KRF160338	(SY@)黄銅凸凹ｱﾀﾞﾌﾟﾀｰG1/2M×R3/8F	1					1,600	G
4	B195203KR	(SY@)SUS低圧両ﾒｽｴﾙﾎﾞ3/8	1					1,200	G
5	B201111	ﾌﾟﾗｽﾁｯｸﾀｹﾉｺｴﾙﾎﾞ3/8×10	1					1,200	G
6	B450101	ﾎｰｽﾊﾞﾝﾄﾞ(φ6～15)	1					870	G
7	1380J09	耐油ﾌﾞﾚｰﾄﾞﾎｰｽ φ9.5(3/8)(m)	0.15				150mm	1,400	G
8	F735327	(SX)ﾀﾝｸ補強板(すちーむ君)	1					－	P
9	PA28202723	ﾌｨﾙﾀ1/2F(ﾀﾝｸ4L用)	1					5,000	P
10	BBUP08	ﾕﾆｵﾝﾊﾟｯｷﾝ8A 3/8	1					560	P
11	KRF160349	(SY@)ｻｸｼｮﾝｱﾀﾞﾌﾟﾀｰ G1/2×3/8(網付用)	1					2,700	G
12	BR1630604006	90°　吸水継手 φ13×1/2(BS)	1					3,000	P
13	BBUP10	ﾕﾆｵﾝﾊﾟｯｷﾝ10A 1/2	1					560	P
14	KRF160321	(SY@)ｻｸｼｮﾝｱﾀﾞﾌﾟﾀｰG3/4×1/2(網付用)	1					3,000	G
15	RM71170	90°　吸水継手3/4 BS(R)	1					3,700	P
16	B201022	ﾌﾟﾗｽﾁｯｸﾀｹﾉｺﾆｯﾌﾟﾙ3/8×10	1					740	G
17	PA28200884	ﾌﾀ(ﾘｻﾞｰﾌﾞﾀﾝｸ4L用)	1					5,200	P

※品名欄[－]のものは供給不可品となります。2025年7月時点の税抜き価格となります。価格・仕様は予告なく変更となる場合が有ります。

ＭＨ１５１８Ｐ　ポンプＡｓｓｙ　水タンクＡｓｓｙ　組付け

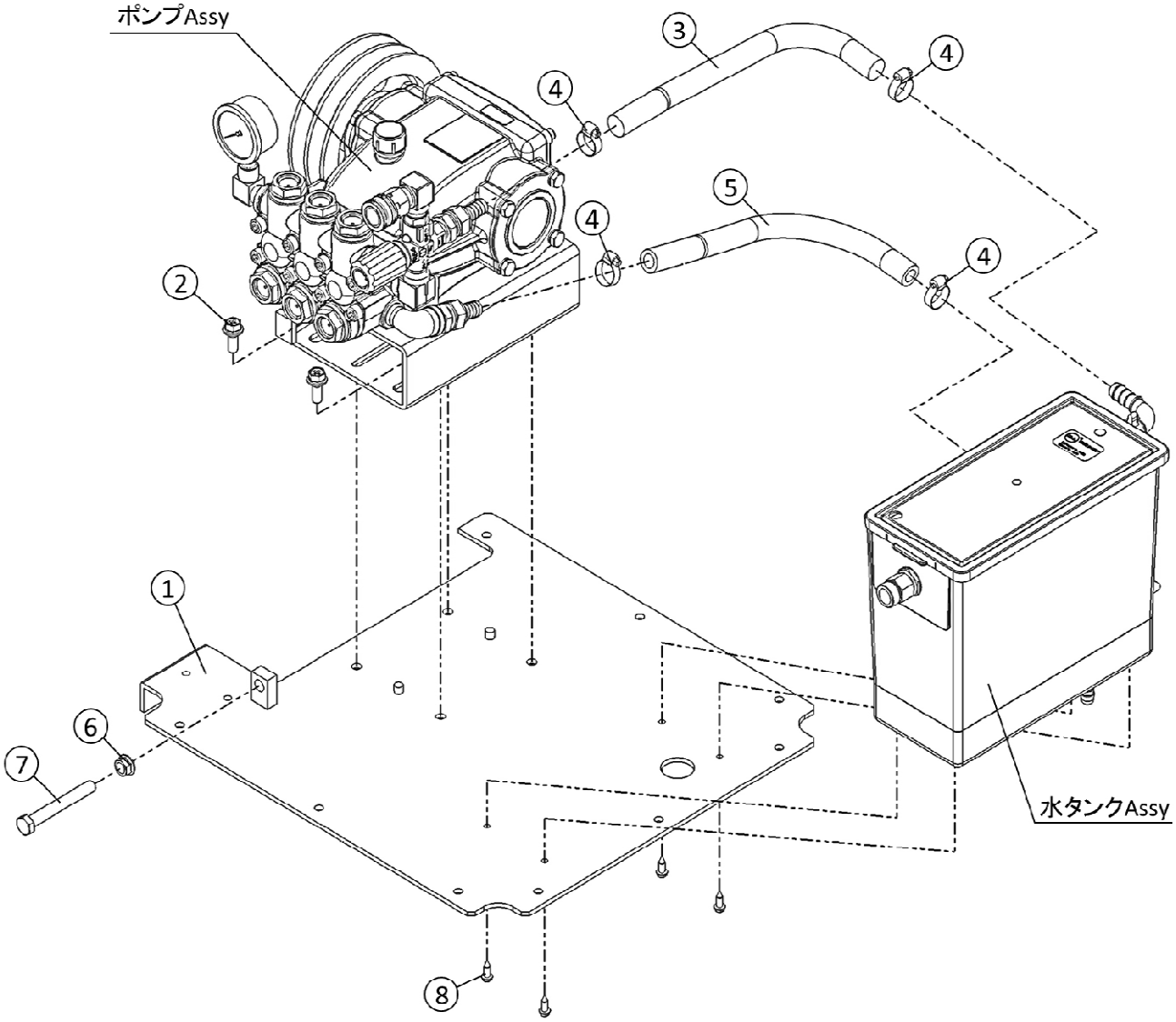

図番	コード	品名	数量	ｷｯﾄ内容	ｷｯﾄ	LOT	備考	一般価格	区分
1	F349102	－	1					－	－
2	BBHBP08025Z	六角ﾎﾞﾙﾄ HB M8×25Z(ｱﾌﾟｾｯﾄP3)	4					200	P
3	1384A12	低圧耐油ﾎｰｽ φ12(m)	0.3				300mm	4,000	G
4	B450103	ﾎｰｽﾊﾞﾝﾄﾞ(φ8～22)	4					870	G
5	1384A12	低圧耐油ﾎｰｽ φ12(m)	0.26				260mm	4,000	G
6	BBFN10Z	ﾌﾗﾝｼﾞﾅｯﾄ M10	1					100	P
7	BBHB10080Z	(SX)六角ﾎﾞﾙﾄ HB M10×80Z	1					－	P
8	BBHFTS0516	SUS六角ﾌﾗﾝｼﾞﾀｯﾋﾟﾝｸﾞﾈｼﾞ M5×16	4					400	P

※品名欄[－]のものは供給不可品となります。2025年7月時点の税抜き価格となります。価格・仕様は予告なく変更となる場合が有ります。

ＭＨ２０１４Ｐ　全体

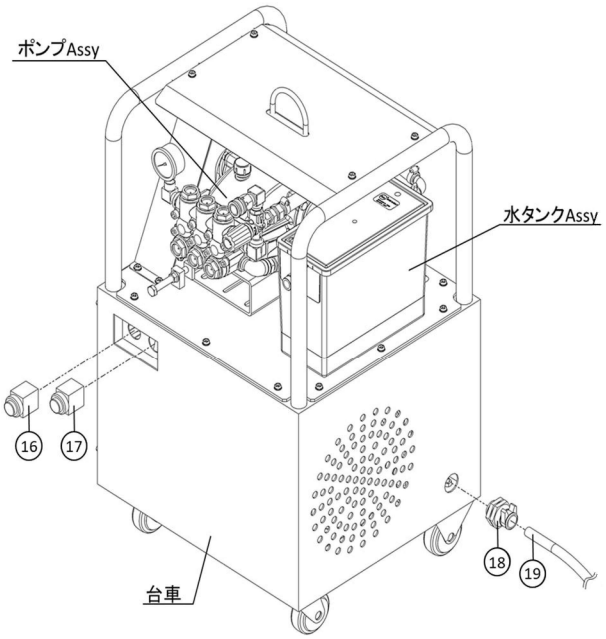

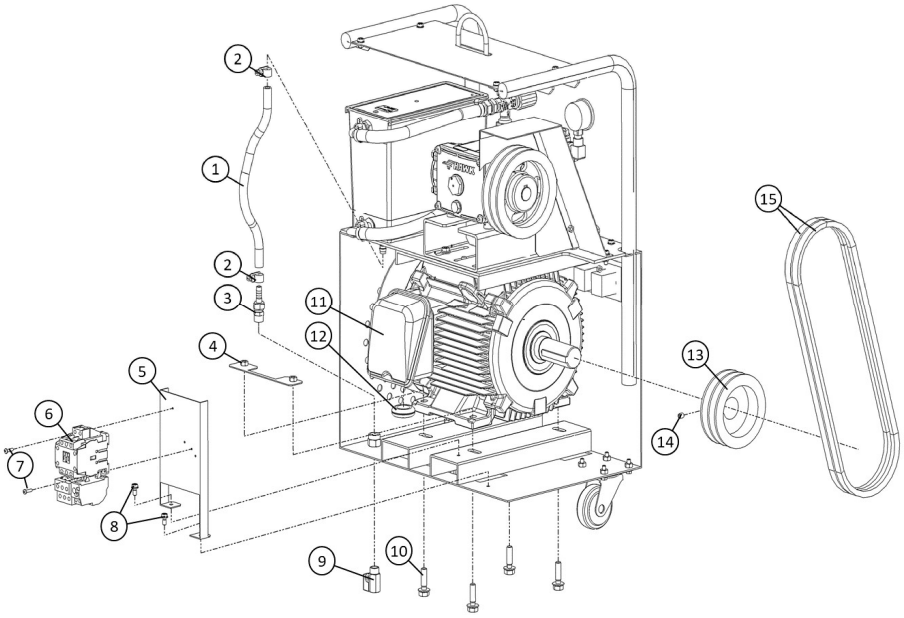

図番	コード	品名	数量	ｷｯﾄ内容	ｷｯﾄ	LOT	備考	一般価格	区分
ASSY	2604B500	(S)洗浄機 MH2014P/50Hz(本体)						900,000	C
ASSY	2604B600	(S)洗浄機 MH2014P/60Hz(本体)						900,000	C
1	1380J09	耐油ﾌﾞﾚｰﾄﾞﾎｰｽ φ9.5(3/8)(m)	0.45				450mm	1,400	G
2	B450101	ﾎｰｽﾊﾞﾝﾄﾞ(φ6～15)	2					870	G
3	B203023	黄銅ﾎｰｽｼﾞｮｲﾝﾄ 3/8×10.5(ｱﾀﾞﾌﾟﾀｰ+ﾀｹﾉｺﾅｯﾄ)	1					2,000	G
4	F349110	－	1				1set 2個	－	－
5	F349106	－	1					－	－
6	B100314A	ﾏｸﾞﾈｯﾄｽｲｯﾁ(ｻｰﾏﾙ付)200V 5.5kW(三菱MSO-T25)	1					33,000	P
7	BBNKU04015	ﾅﾍﾞﾈｼﾞ M4×15Z	2					100	P
8	BBHBP06015Z	六角ﾎﾞﾙﾄ HB M6×15Z(ｱﾌﾟｾｯﾄP3)	2					210	P
9	B250312A	(SY@)低圧凸凹ﾐﾆﾊﾞﾙﾌﾞVBR3/8	1					5,000	G
10	BBHBP10040Z	六角ﾎﾞﾙﾄ HB M10×40Z(ｱﾌﾟｾｯﾄP3)	4					600	P
11	B030309AH	ﾓｰﾀｰ 全閉外扇 200V 4P 5.5kW IE3 日立(132S)	1					216,000	G
12	B390644	(X)膜付ｸﾞﾛﾒｯﾄ C-30-SG-36A	1					－	P
13	B111124A	Vﾌﾟｰﾘｰ 5B2 38-10(錦正)	1				50Hz	20,400	P
	B111113A	Vﾌﾟｰﾘｰ 4.5B2 38-10(錦正)	1				60Hz	20,000	P
14	BBHS08010	止めﾈｼﾞ HS 8×10 ｸﾎﾞﾐ	1					100	P
15	B130316	(S)Vﾍﾞﾙﾄ B46RED	2					6,800	P
16	B102101	押ﾎﾞﾀﾝｽｲｯﾁ (ON/緑) AR30FOR-10G	1					3,000	P
17	B102102	押ﾎﾞﾀﾝｽｲｯﾁ (OFF/赤) AR30M4R-01R	1					3,800	P
18	B101302	ｺｰﾄﾞﾛｯｸ 3.5～8SQ(NC-2)	1					1,600	P
19	B100723	(X)ｷｬﾌﾞﾀｲﾔｹｰﾌﾞﾙ 5.5SQ 4芯(7m)	1					－	P

※品名欄[－]のものは供給不可品となります。2025年7月時点の税抜き価格となります。価格・仕様は予告なく変更となる場合が有ります。

ＭＨ２０１４Ｐ　台車

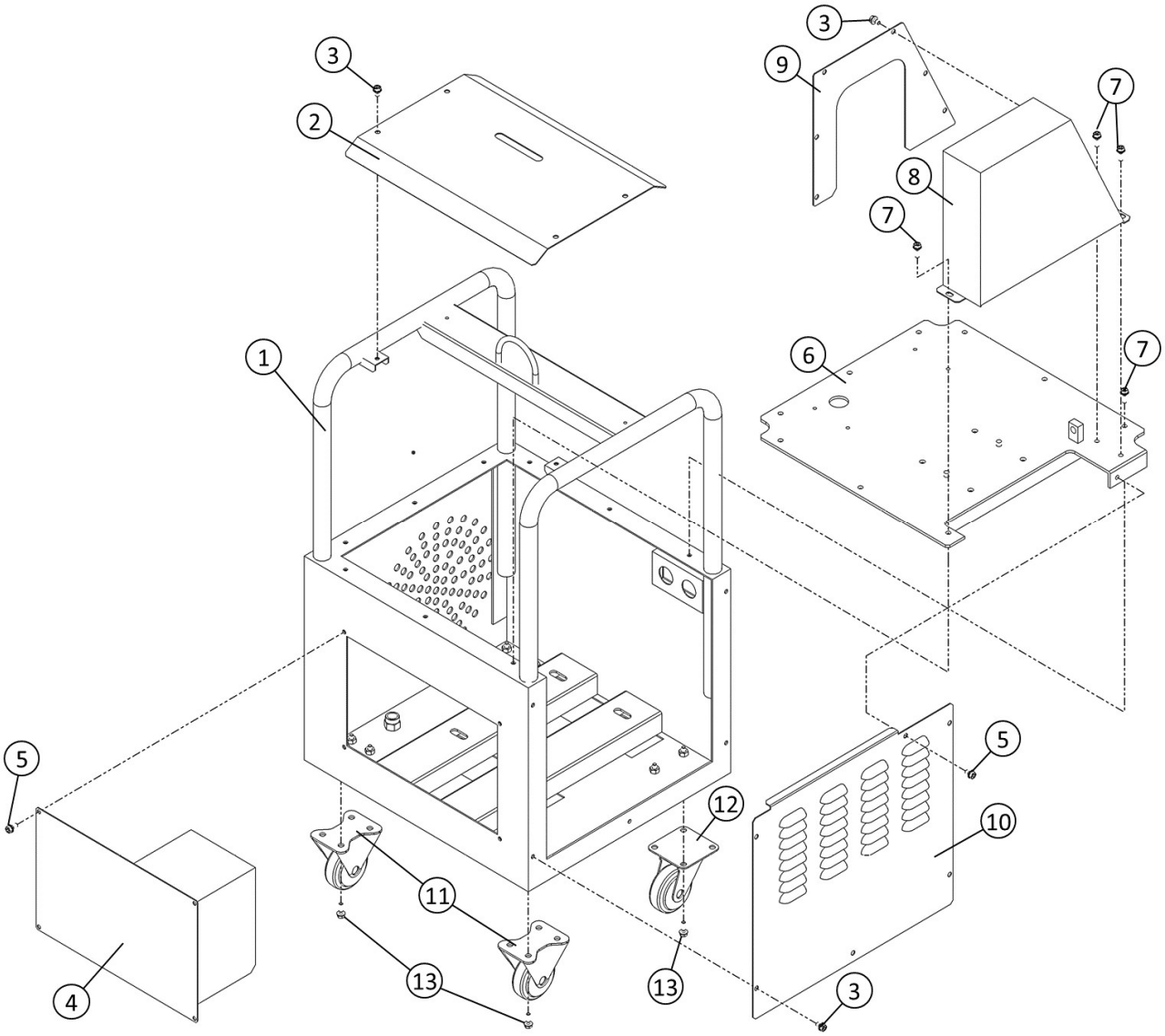

図番	コード	品名	数量	ｷｯﾄ内容	ｷｯﾄ	LOT	備考	一般価格	区分
1	F349101	－	1					－	－
2	F349108	－	1					－	－
3	BBHBP06012Z	六角ﾎﾞﾙﾄ HB M6×12Z(ｱﾌﾟｾｯﾄP3)	15					140	P
4	F349104	－	1					－	－
5	BBHBP06015Z	六角ﾎﾞﾙﾄ HB M6×15Z(ｱﾌﾟｾｯﾄP3)	5					210	P
6	F349102	－	1					－	－
7	BBHBP06020Z	六角ﾎﾞﾙﾄ HB M6×20Z(ｱﾌﾟｾｯﾄP3)	11					210	P
8	F346105	－	1					－	－
9	F349109	－	1					－	－
10	F349103	－	1					－	－
11	B150349	(SX)固定ｷｬｽﾀｰ WK-75RB	2					－	P
12	B150249	(SX)自在ｷｬｽﾀｰ WJ-75RB-S(ｽﾄｯﾊﾟｰ付)	2					－	P
13	BBHBP08020Z	六角ﾎﾞﾙﾄ HB M8×20Z(ｱﾌﾟｾｯﾄP3)	16					270	P

※品名欄[－]のものは供給不可品となります。2025年7月時点の税抜き価格となります。価格・仕様は予告なく変更となる場合が有ります。

ＭＨ２０１４Ｐ　ポンプＡｓｓｙ

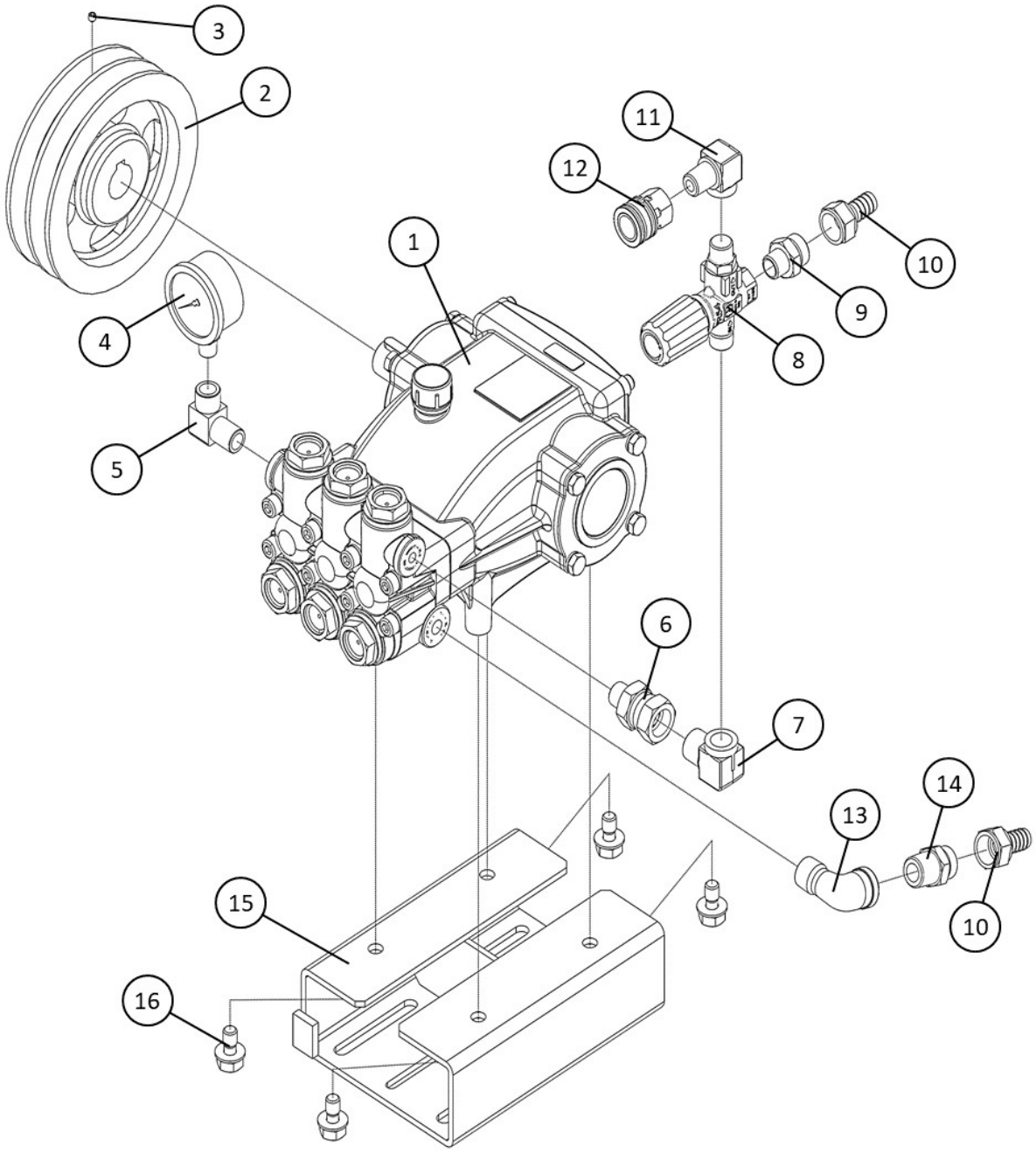

図番	コード	品名	数量	ｷｯﾄ内容	ｷｯﾄ	LOT	備考	一般価格	区分
1	LENMT1820L	(SX)ﾎﾟﾝﾌﾟ NMT1820L(左軸)	1					－	G
2	B111153	Vﾌﾟｰﾘｰ 6.5B2 24-8	1				50Hz	31,000	P
	B111163	Vﾌﾟｰﾘｰ 7B2 24-8	1				60Hz	33,000	P
3	BBHS08015	止めﾈｼﾞ HS 8×15 ｸﾎﾞﾐ	1					200	P
4	B296135	圧力計φ50×40MPa(1/4BOTT)SUSｹｰｽ	1					8,800	G
5	B160753	高圧凸凹ｴﾙﾎﾞ3/8×1/4F	1					3,800	G
6	B162736	高圧片ﾕﾆｵﾝU1/2×3/8(φ5穴)	1					2,700	G
7	B161801	高圧90°　凸凹ｱﾀﾞﾌﾟﾀｰ3/8×G1/2	1					3,900	G
8	TC4072000028	ｱﾝﾛｰﾀﾞｰ VR56	1					36,000	G
9	KRF160349	(SY@)ｻｸｼｮﾝｱﾀﾞﾌﾟﾀｰ G1/2×3/8(網付用)	1					2,700	G
10	B200703	黄銅ﾀｹﾉｺﾅｯﾄ1/2×14	2					2,000	G
11	B160703	高圧凸凹ｴﾙﾎﾞ3/8	1					2,400	G
12	B232111	高圧SUSｶﾌﾟﾗｿｹｯﾄ 3TSF-3/8(ﾛｯｸ付)	1					5,400	G
13	B195254KR	(SY@)SUS低圧ｽﾄﾘｰﾄｴﾙﾎﾞ1/2	1					1,600	G
14	KRF160348	(SY@)ｻｸｼｮﾝｱﾀﾞﾌﾟﾀｰ 1/2(網付用)	1					2,700	G
15	F349107	－	1					－	－
16	BBHBP10020Z	六角ﾎﾞﾙﾄ HB M10×20Z(ｱﾌﾟｾｯﾄP3)	4					500	P

※品名欄[－]のものは供給不可品となります。2025年7月時点の税抜き価格となります。価格・仕様は予告なく変更となる場合が有ります。

ＭＨ２０１４Ｐ　水タンクＡｓｓｙ

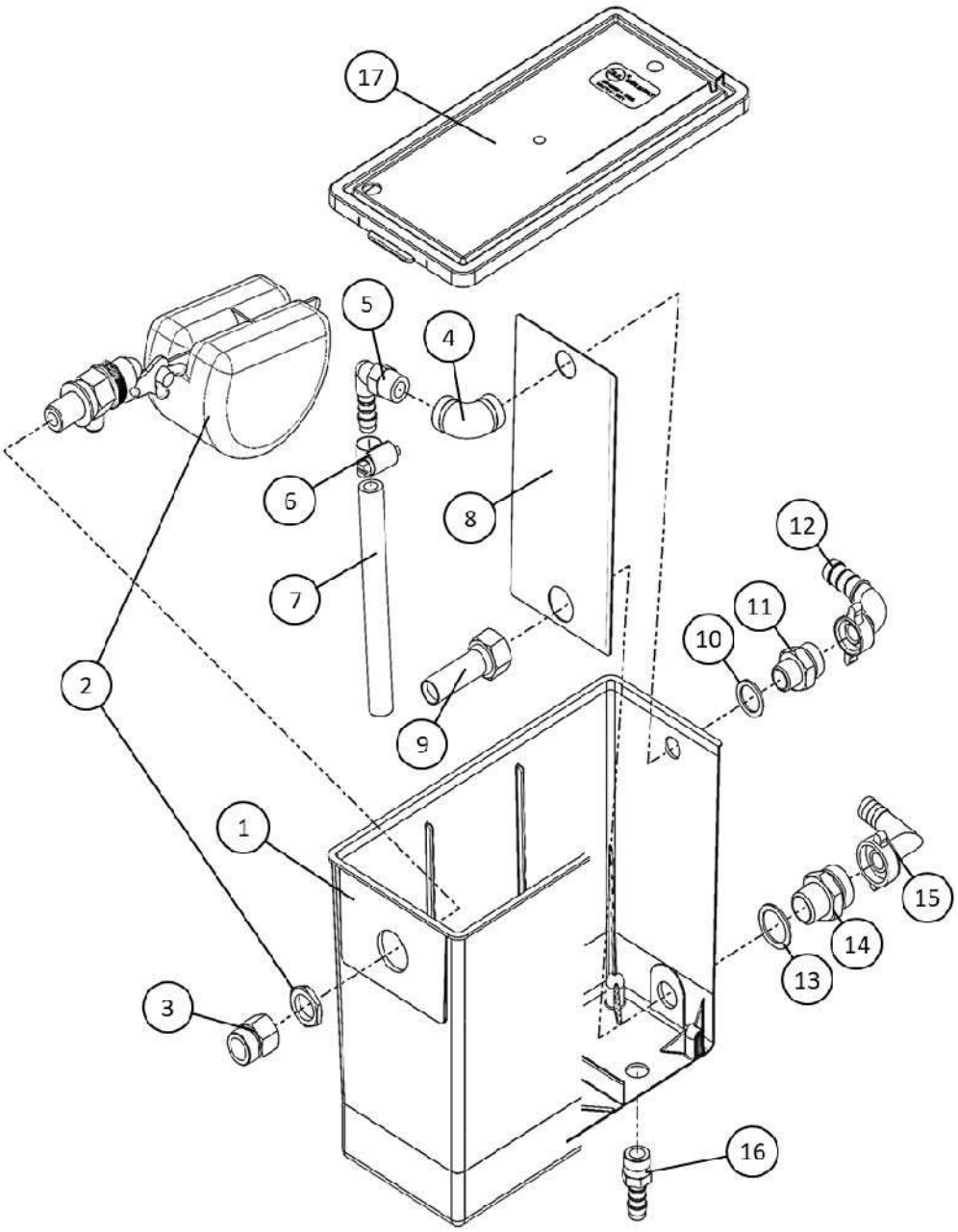

図番	コード	品名	数量	ｷｯﾄ内容	ｷｯﾄ	LOT	備考	一般価格	区分
1	PA28200584	ﾘｻﾞｰﾌﾞﾀﾝｸ4L(ﾀﾝｸのみ)ﾎﾟｰﾄ;3/8-1/2-3/8	1					20,000	P
2	PA29016000	(S)給水ﾌﾛｰﾄﾊﾞﾙﾌﾞ3/8M RGO(BS)	1					17,000	G
3	KRF160338	(SY@)黄銅凸凹ｱﾀﾞﾌﾟﾀｰG1/2M×R3/8F	1					1,600	G
4	B195203KR	(SY@)SUS低圧両ﾒｽｴﾙﾎﾞ3/8	1					1,200	G
5	B201111	ﾌﾟﾗｽﾁｯｸﾀｹﾉｺｴﾙﾎﾞ3/8×10	1					1,200	G
6	B450101	ﾎｰｽﾊﾞﾝﾄﾞ(φ6～15)	1					870	G
7	1380J09	耐油ﾌﾞﾚｰﾄﾞﾎｰｽ φ9.5(3/8)(m)	0.15				150mm	1,400	G
8	F735327	(SX)ﾀﾝｸ補強板(すちーむ君)	1					－	P
9	PA28202723	ﾌｨﾙﾀ1/2F(ﾀﾝｸ4L用)	1					5,000	P
10	BBUP08	ﾕﾆｵﾝﾊﾟｯｷﾝ8A 3/8	1					560	P
11	KRF160349	(SY@)ｻｸｼｮﾝｱﾀﾞﾌﾟﾀｰ G1/2×3/8(網付用)	1					2,700	G
12	BR1630604006	90°　吸水継手 φ13×1/2(BS)	1					3,000	P
13	BBUP10	ﾕﾆｵﾝﾊﾟｯｷﾝ10A 1/2	1					560	P
14	KRF160321	(SY@)ｻｸｼｮﾝｱﾀﾞﾌﾟﾀｰG3/4×1/2(網付用)	1					3,000	G
15	RM71170	90°　吸水継手3/4 BS(R)	1					3,700	P
16	B201022	ﾌﾟﾗｽﾁｯｸﾀｹﾉｺﾆｯﾌﾟﾙ3/8×10	1					740	G
17	PA28200884	ﾌﾀ(ﾘｻﾞｰﾌﾞﾀﾝｸ4L用)	1					5,200	P

※品名欄[－]のものは供給不可品となります。2025年7月時点の税抜き価格となります。価格・仕様は予告なく変更となる場合が有ります。

ＭＨ２０１４Ｐ　ポンプＡｓｓｙ　水タンクＡｓｓｙ　組付け

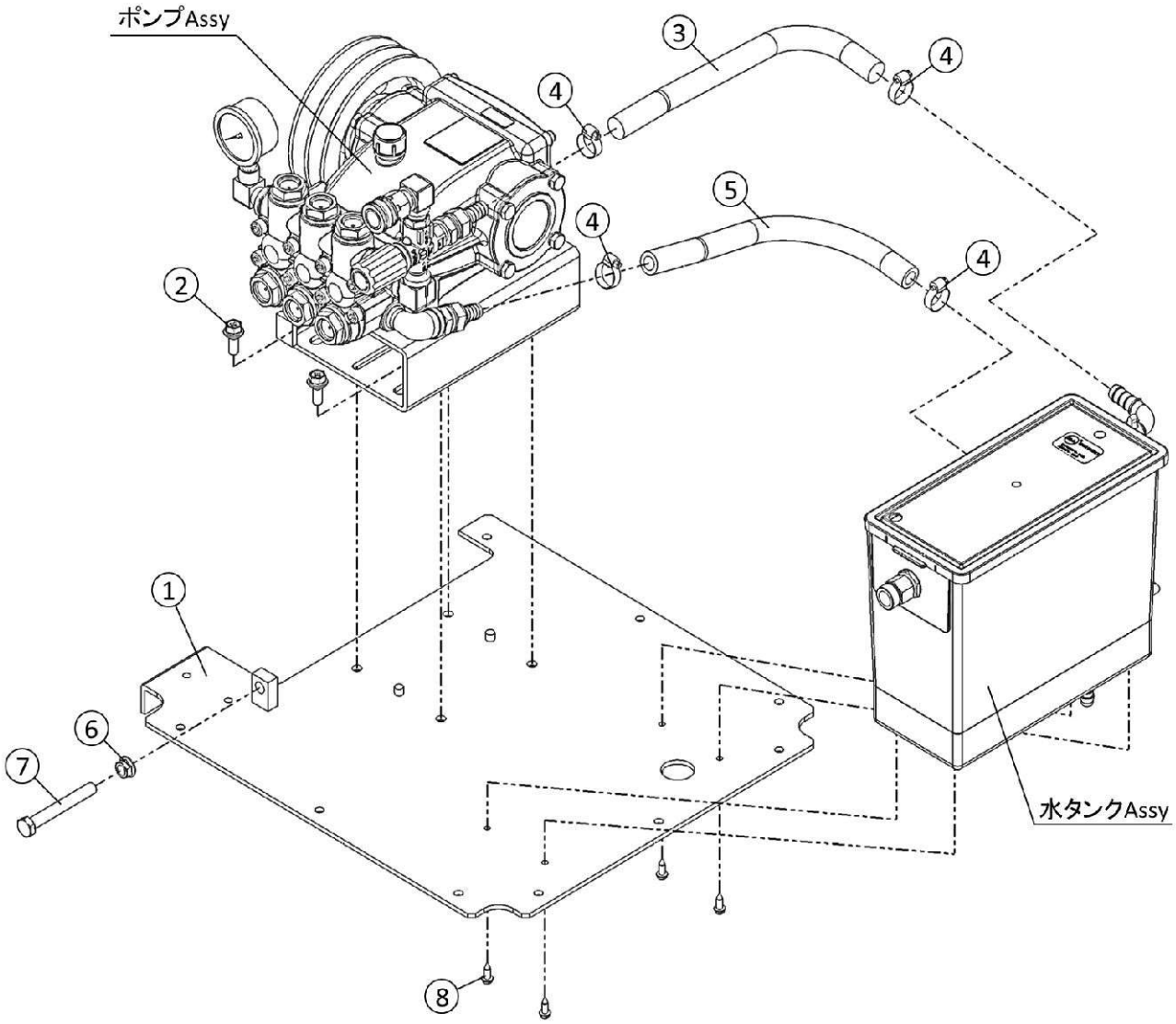

図番	コード	品名	数量	ｷｯﾄ内容	ｷｯﾄ	LOT	備考	一般価格	区分
1	F349102	－	1					－	－
2	BBHBP08025Z	六角ﾎﾞﾙﾄ HB M8×25Z(ｱﾌﾟｾｯﾄP3)	4					200	P
3	1384A12	低圧耐油ﾎｰｽ φ12(m)	0.3				300mm	4,000	G
4	B450103	ﾎｰｽﾊﾞﾝﾄﾞ(φ8～22)	4					870	G
5	1384A12	低圧耐油ﾎｰｽ φ12(m)	0.26				260mm	4,000	G
6	BBFN10Z	ﾌﾗﾝｼﾞﾅｯﾄ M10	1					100	P
7	BBHB10080Z	(SX)六角ﾎﾞﾙﾄ HB M10×80Z	1					－	P
8	BBHFTS0516	SUS六角ﾌﾗﾝｼﾞﾀｯﾋﾟﾝｸﾞﾈｼﾞ M5×16	4					400	P

※品名欄[－]のものは供給不可品となります。2025年7月時点の税抜き価格となります。価格・仕様は予告なく変更となる場合が有ります。

ＭＨ３０１８Ｐ／ＭＨ３０１８Ｐａ　全体

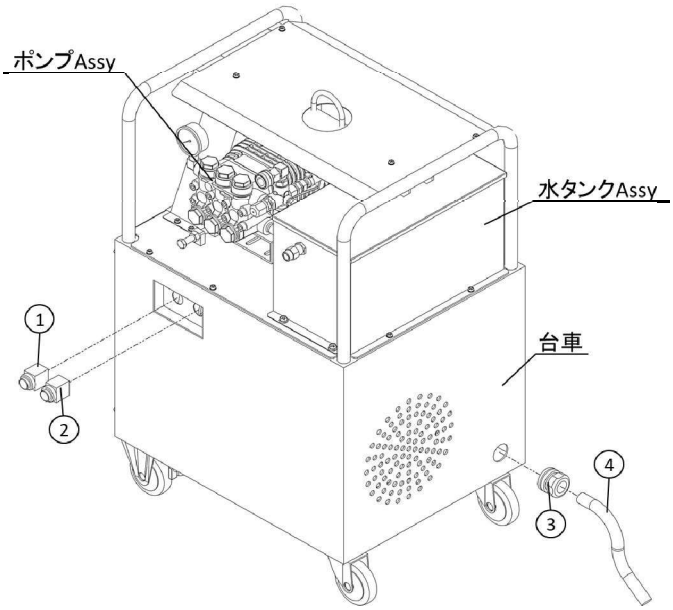

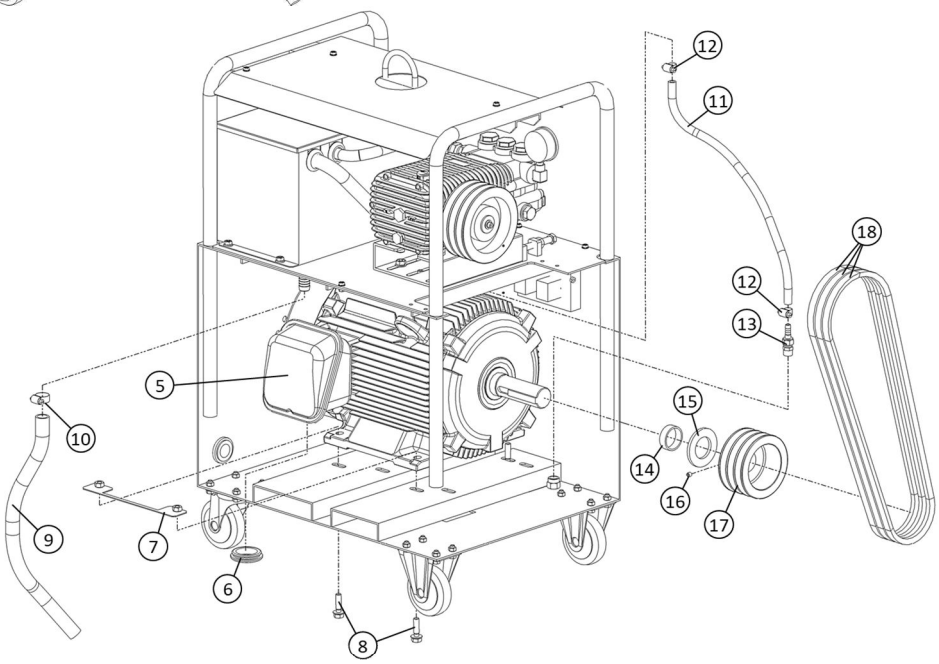

図番	コード	品名	数量	ｷｯﾄ内容	ｷｯﾄ	LOT	備考	一般価格	区分
ASSY	2608B500	－	1					－	－
ASSY	2608B600	－	1					－	－
1	B102101	押ﾎﾞﾀﾝｽｲｯﾁ (ON/緑) AR30FOR-10G	1					3,000	P
2	B102102	押ﾎﾞﾀﾝｽｲｯﾁ (OFF/赤) AR30M4R-01R	1					3,800	P
3	B101303	ｺｰﾄﾞﾛｯｸ 14SQ(SCL30A)	1					4,600	P
4	B100733	(X)ｷｬﾌﾞﾀｲﾔｹｰﾌﾞﾙ 14SQ 4芯(7m)	1					－	P
5	B030311AH	ﾓｰﾀｰ 全閉外扇 200V 4P 11kW IE3 日立(160M)	1					345,000	G
6	B390651	膜付ｸﾞﾛﾒｯﾄ C-30-SG-52A	1					1,300	P
7	F348911Z	－	1				1set 2個	－	－
8	BBHBP10040Z	六角ﾎﾞﾙﾄ HB M10×40Z(ｱﾌﾟｾｯﾄP3)	4					600	P
9	1381H19	ｽﾌﾟﾘﾝｸﾞﾎｰｽ φ19(m)	0.5				500mm	2,400	G
10	B450106	ﾎｰｽﾊﾞﾝﾄﾞ(φ14～32)	1					1,000	G
11	1380A09	ﾌﾞﾚｰﾄﾞﾎｰｽ φ9(m)	0.53				530mm	1,600	G
12	B450104	ﾎｰｽﾊﾞﾝﾄﾞ(φ11～25)	2					1,000	G
13	B203023	黄銅ﾎｰｽｼﾞｮｲﾝﾄ 3/8×10.5(ｱﾀﾞﾌﾟﾀｰ+ﾀｹﾉｺﾅｯﾄ)	1					2,000	G
14	F160121	ｶﾗｰ φ42×φ48×15Z	1					3,800	P
15	BBPW42Z	平ﾜｯｼｬｰ PW 42Z(内径φ44)	1					1,200	P
16	BBHS08010	止めﾈｼﾞ HS 8×10 ｸﾎﾞﾐ	1					100	P
17	B111323	Vﾌﾟｰﾘｰ 5B3 42-12	1				50Hz/60Hz	41,000	P
18	B130323	(S)Vﾍﾞﾙﾄ B53RED	3				50Hz	7,100	P
	B130324	(SX)Vﾍﾞﾙﾄ B54RED	3				60Hz	－	P

※品名欄[－]のものは供給不可品となります。2025年7月時点の税抜き価格となります。価格・仕様は予告なく変更となる場合が有ります。

ＭＨ３０１８Ｐ／ＭＨ３０１８Ｐａ　台車

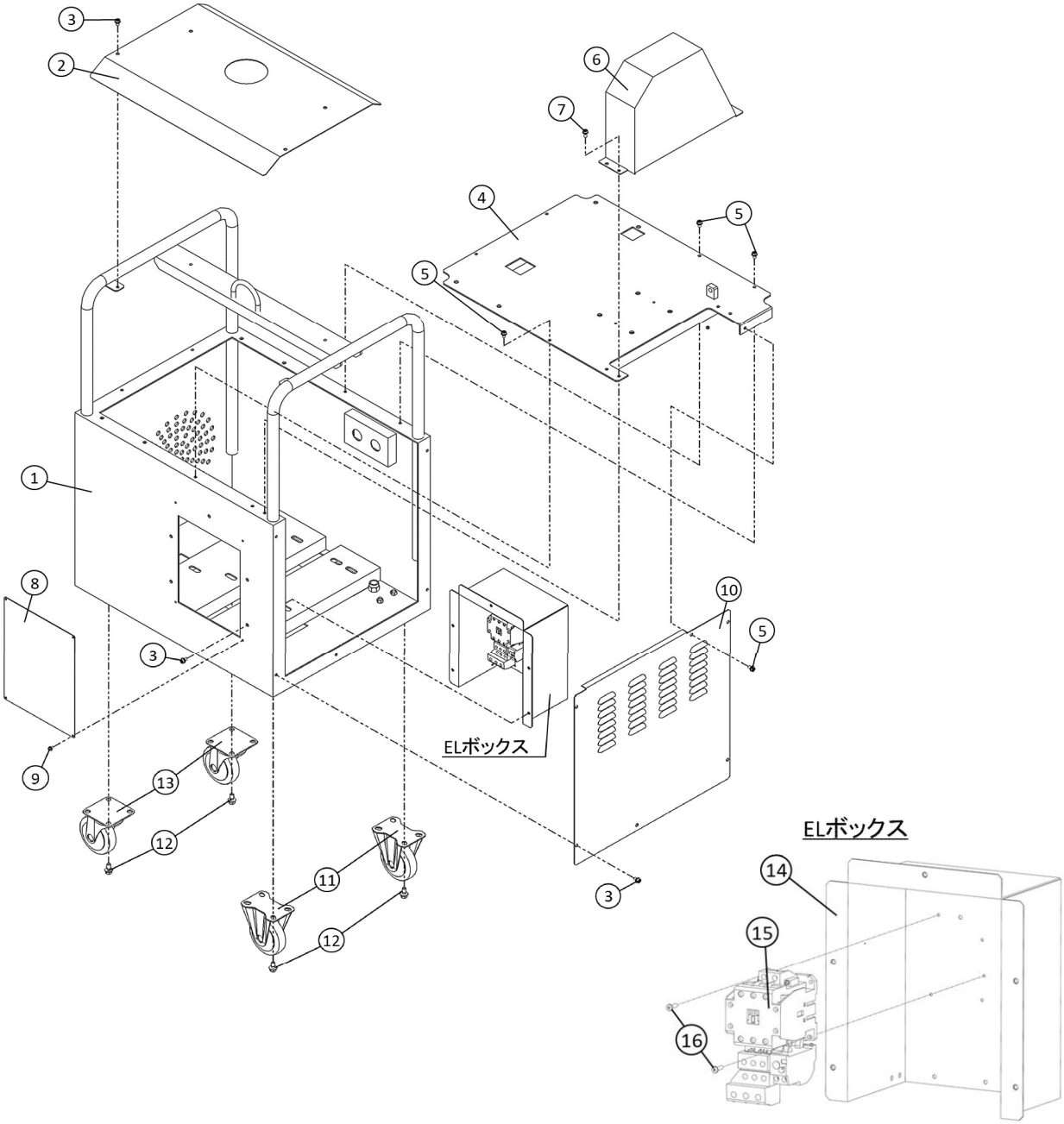

図番	コード	品名	数量	ｷｯﾄ内容	ｷｯﾄ	LOT	備考	一般価格	区分
1	F348901	－	1					－	－
2	F348904Y	－	1					－	－
3	BBHBP06012Z	六角ﾎﾞﾙﾄ HB M6×12Z(ｱﾌﾟｾｯﾄP3)	14					140	P
4	F348903Y	－	1					－	－
5	BBHBP06015Z	六角ﾎﾞﾙﾄ HB M6×15Z(ｱﾌﾟｾｯﾄP3)	4					210	P
6	F348902B	－	1					－	－
7	BBHBP06020Z	六角ﾎﾞﾙﾄ HB M6×20Z(ｱﾌﾟｾｯﾄP3)	4					210	P
8	F348909Z	－	1					－	－
9	BBHBP04010Z	六角ﾎﾞﾙﾄ HB M4×10(ｱﾌﾟｾｯﾄP3)	4					120	P
10	F348905Y	－	1					－	－
11	B150310	固定ｷｬｽﾀｰ SK-100RWB	2					6,900	P
12	BBHBP08020Z	六角ﾎﾞﾙﾄ HB M8×20Z(ｱﾌﾟｾｯﾄP3)	16					270	P
13	B150210	自在ｷｬｽﾀｰ SJ-100RB-S(ｽﾄｯﾊﾟｰ付)	2					10,000	P
14	F348910A	－	1					－	－
15	B100316	ﾏｸﾞﾈｯﾄｽｲｯﾁ(ｻｰﾏﾙ付)200V 11kW(三菱MSO-T50)	1					36,000	P
16	BBNKU04015	ﾅﾍﾞﾈｼﾞ M4×15Z	2					100	P

※品名欄［－］のものは供給不可品となります。2025年7月時点の税抜き価格となります。価格・仕様は予告なく変更となる場合が有ります。

ＭＨ３０１８Ｐ／ＭＨ３０１８Ｐａ　ポンプＡｓｓｙ

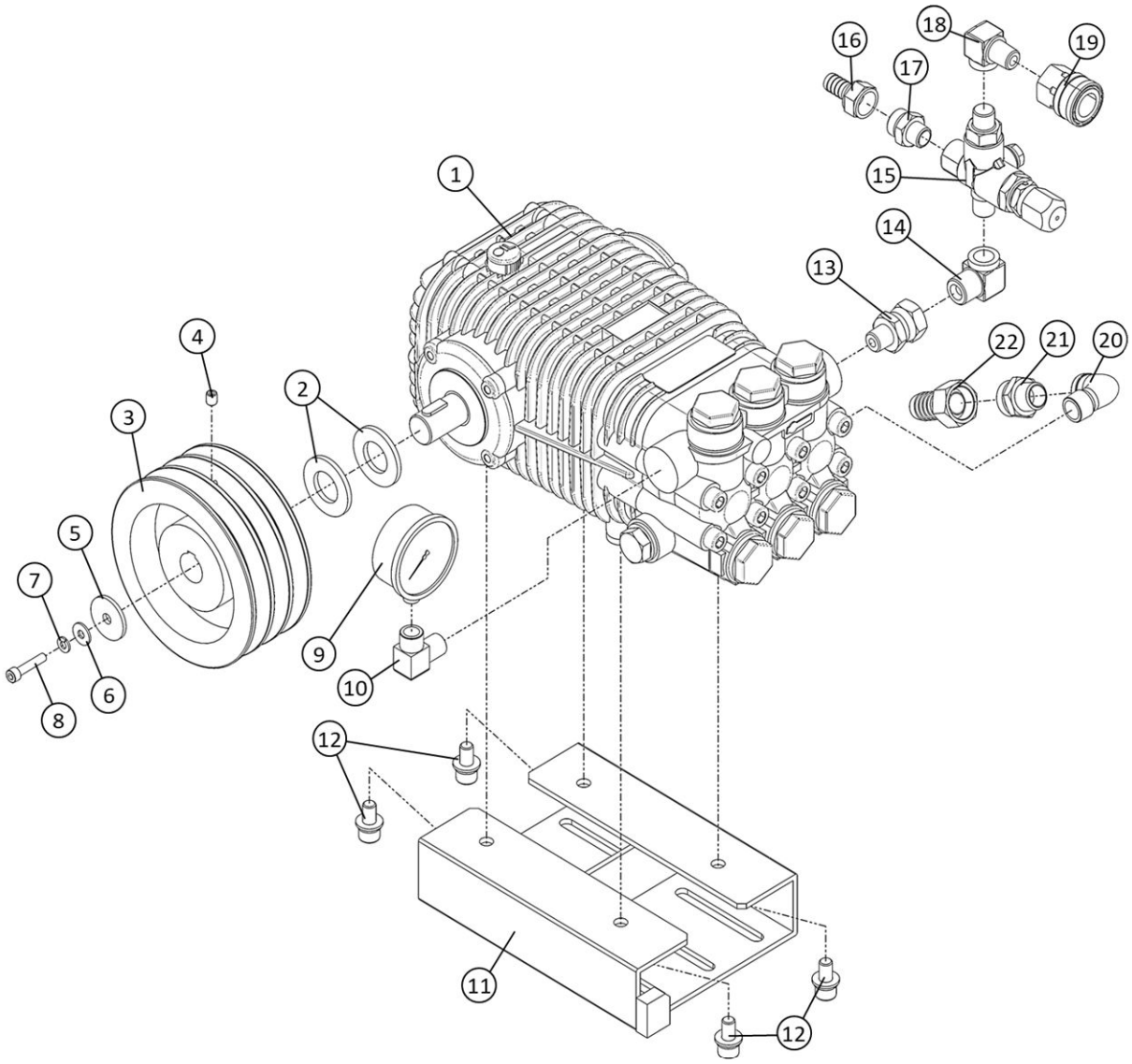

図番	コード	品名	数量	ｷｯﾄ内容	ｷｯﾄ	LOT	備考	一般価格	区分
1	CM6513030000F	(S)ﾎﾟﾝﾌﾟ TW5550S(24-8)(左軸)	1					509,000	G
2	BBPW24Z	平ﾜｯｼｬｰ PW 24Z(内径φ25.5)	2					300	P
3	B111341	(SX)Vﾌﾟｰﾘｰ 6B3 24-8	1				50Hz	−	P
	B111361	(SX)Vﾌﾟｰﾘｰ 7B3 24-8	1				60Hz	−	P
4	BBHS08010	止めﾈｼﾞ HS 8×10 ｸﾎﾞﾐ	1					100	P
5	BBPW08353Z	平ﾜｯｼｬｰ PW 8.5×35×3.2	1					340	P
6	BBPW0618Z	平ﾜｯｼｬｰ PW 6×18Z	1					100	P
7	BBSW06SZ	ｽﾌﾟﾘﾝｸﾞﾜｯｼｬｰSW 6Z(小)	1					140	P
8	BBCS06035Z	六角穴付ﾎﾞﾙﾄ CS M6×35Z	1					100	P
9	B296205	圧力計φ60×70MPa(1/4BOTT)SUSｹｰｽ	1					20,000	G
10	B160753	高圧凸凹ｴﾙﾎﾞ3/8×1/4F	1					3,800	G
11	F348906B	(SX)ﾎﾟﾝﾌﾟﾍﾞｰｽ(3018MHN/MH3018P TW5550)	1					−	P
12	BBHBP10020Z	六角ﾎﾞﾙﾄ HB M10×20Z(ｱﾌﾟｾｯﾄP3)	4					500	P
13	B162736	高圧片ﾕﾆｵﾝU1/2×3/8(φ5穴)	1					2,700	G
14	B161801	高圧90°　凸凹ｱﾀﾞﾌﾟﾀｰ3/8×G1/2	1					3,900	G
15	LE240370	−	1				MH3018P	−	−
	LE19049880F	ｱﾝﾛｰﾀﾞｰ NVBH(OUT,INﾃｰﾊﾟｰ)	1				MH3018Pa	52,000	G
16	B200703	黄銅ﾀｹﾉｺﾅｯﾄ1/2×14	1					2,000	G
17	KRF160349	(SY@)ｻｸｼｮﾝｱﾀﾞﾌﾟﾀｰ G1/2×3/8(網付用)	1					2,700	G
18	B160503	高圧ｴﾙﾎﾞ3/8	1					2,400	G
19	B233111	超高圧SUSｶﾌﾟﾗｿｹｯﾄ TMS3SF(ﾛｯｸ付)	1					21,000	G
20	B195254KR	(SY@)SUS低圧ｽﾄﾘｰﾄｴﾙﾎﾞ1/2	1					1,600	G
21	KRF160321	(SY@)ｻｸｼｮﾝｱﾀﾞﾌﾟﾀｰG3/4×1/2(網付用)	1					3,000	G
22	B200704	黄銅ﾀｹﾉｺﾅｯﾄ3/4×21	1					3,500	G

※品名欄[－]のものは供給不可品となります。2025年7月時点の税抜き価格となります。価格・仕様は予告なく変更となる場合が有ります。

ＭＨ３０１８Ｐ／ＭＨ３０１８Ｐａ　水タンクＡｓｓｙ

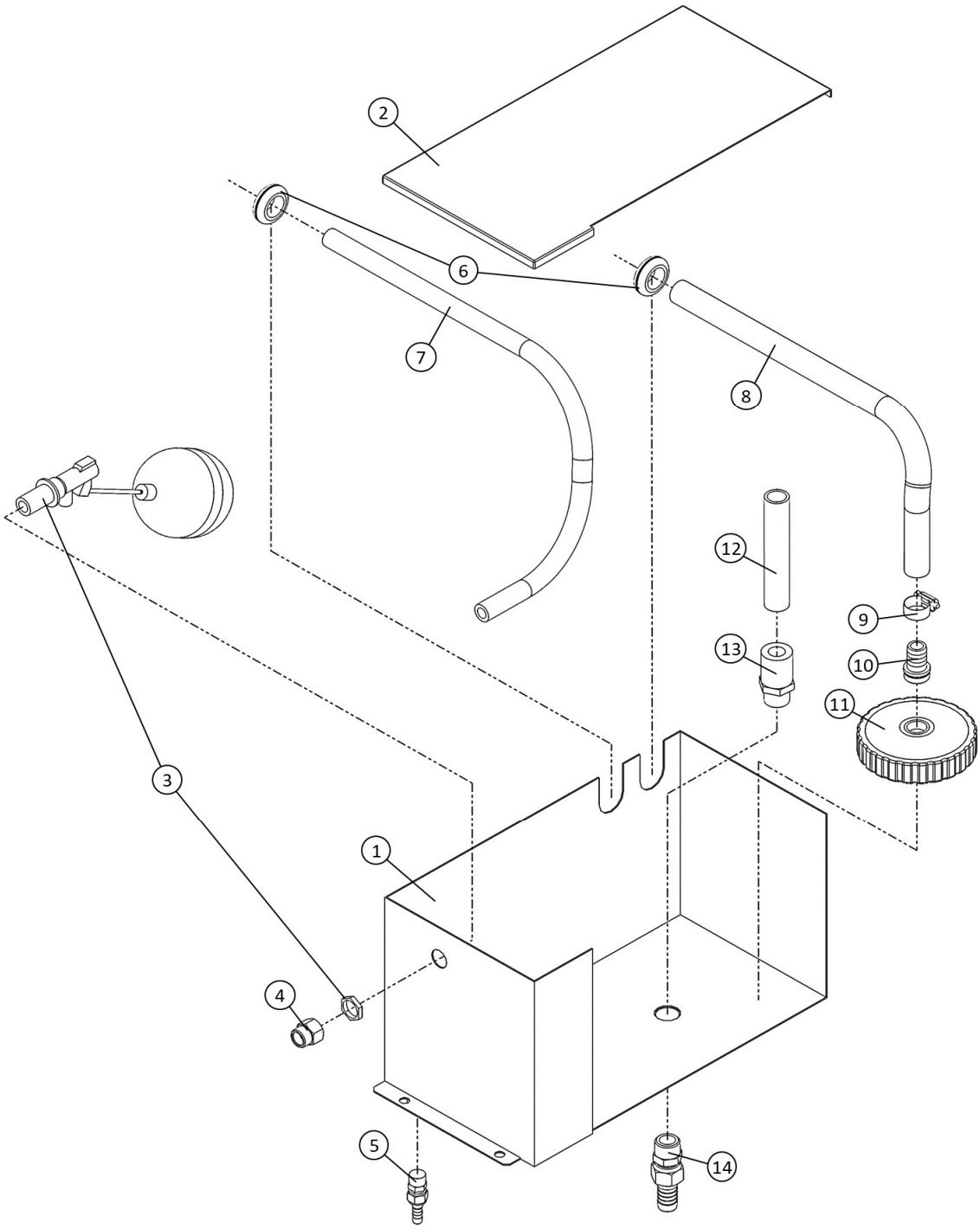

図番	コード	品名	数量	ｷｯﾄ内容	ｷｯﾄ	LOT	備考	一般価格	区分
1	F348907	－	1					－	－
2	F348908Z	－	1					－	－
3	B201502	(S)ﾎﾞｰﾙﾀｯﾌﾟ1/2(ﾌﾟﾗｽﾁｯｸ) 6602-13新案	1					20,100	G
4	KRF160333	(SY@)黄銅凸凹ｱﾀﾞﾌﾟﾀｰ1/2	1					2,700	G
5	B203023	黄銅ﾎｰｽｼﾞｮｲﾝﾄ 3/8×10.5(ｱﾀﾞﾌﾟﾀｰ+ﾀｹﾉｺﾅｯﾄ)	1					2,000	G
6	B390618	ｸﾞﾛﾒｯﾄ C-30-BW-25-2	2					800	P
7	1384A12	低圧耐油ホース φ12(m)	0.65				650mm	4,000	G
8	1381H19	ｽﾌﾟﾘﾝｸﾞﾎｰｽ φ19(m)	0.58				580mm	2,400	G
9	B450106	ﾎｰｽﾊﾞﾝﾄﾞ(φ14～32)	1					1,000	G
10	2908C	吸水ﾌｨﾙﾀｰ口金 3/4×19	1					1,600	G
11	2902B1	吸水ﾌｨﾙﾀｰ 3/4(#32,円盤)	1					3,500	G
12	B149905	(X)塩ﾋﾞ管 φ20×26×1m	0.14				140mm	－	P
13	B149991	(SX)ﾊﾟｲﾌﾟｿｹｯﾄ φ20×3/4M	1					－	P
14	B203041	(X)黄銅ﾎｰｽｼﾞｮｲﾝﾄ 3/4×21(ｱﾀﾞﾌﾟﾀｰ+ﾀｹﾉｺﾅｯﾄ)	1					－	G

※品名欄[－]のものは供給不可品となります。2025年7月時点の税抜き価格となります。価格・仕様は予告なく変更となる場合が有ります。

ＭＨ３０１８Ｐ／ＭＨ３０１８Ｐａ
ポンプＡｓｓｙ　水タンクＡｓｓｙ　組付け

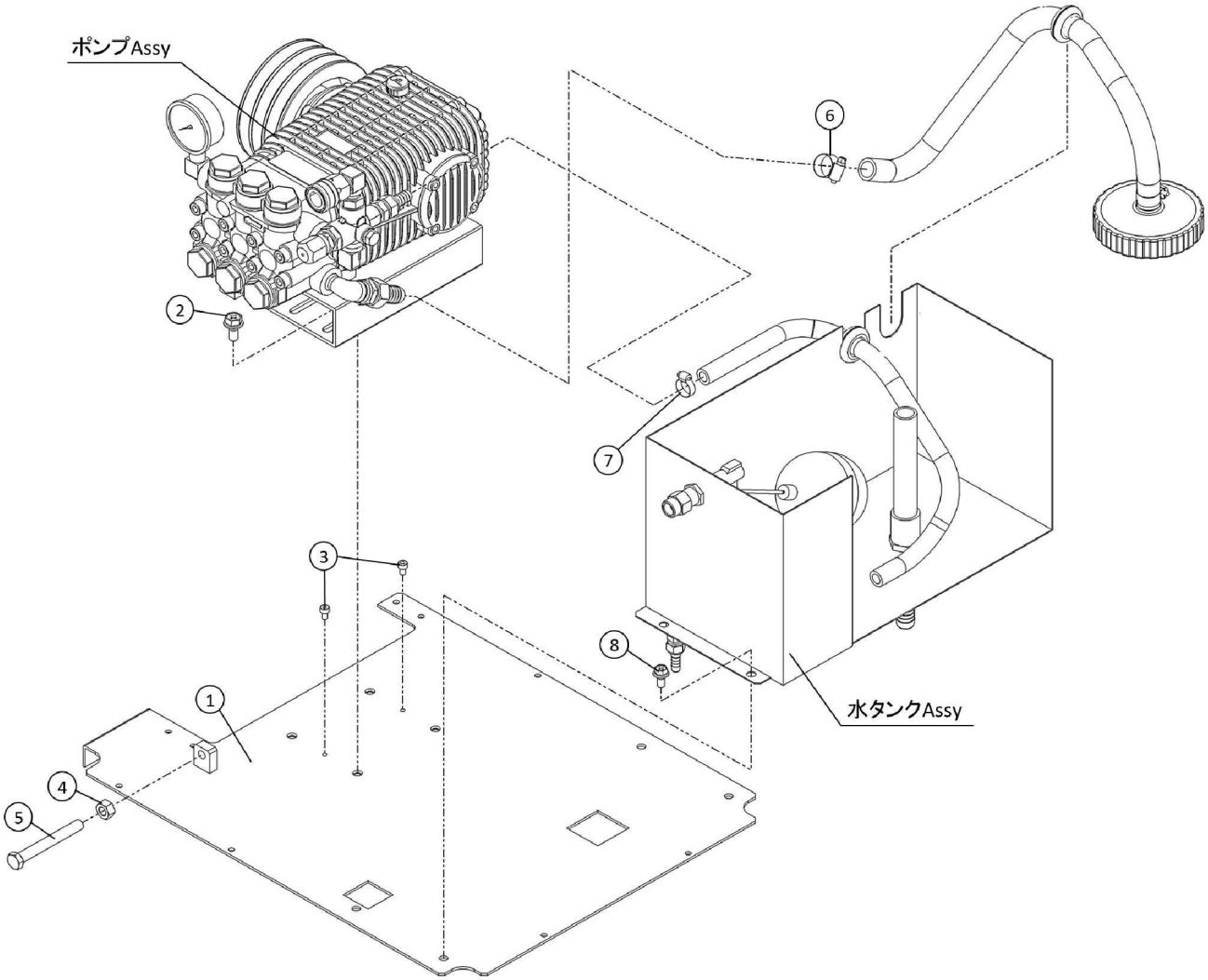

図番	コード	品名	数量	ｷｯﾄ内容	ｷｯﾄ	LOT	備考	一般価格	区分
1	F348903Y	－	1					－	－
2	BBHBP10025Z	六角ﾎﾞﾙﾄ HB M10×25Z(ｱﾌﾟｾｯﾄP3)	4					400	P
3	BBCS06010Z	六角穴付ﾎﾞﾙﾄ CS M6×10Z	2					100	P
4	BBHN12Z	六角ﾅｯﾄ HN M12Z	1					100	P
5	BBHB12100ZN	(X)六角ﾎﾞﾙﾄ HB M12×100Z 全ﾈｼﾞ	1					－	P
6	B450106	ﾎｰｽﾊﾞﾝﾄﾞ(φ14～32)	1					1,000	G
7	B450103	ﾎｰｽﾊﾞﾝﾄﾞ(φ8～22)	1					870	G
8	BBHBP08020Z	六角ﾎﾞﾙﾄ HB M8×20Z(ｱﾌﾟｾｯﾄP3)	4					270	P

※品名欄[－]のものは供給不可品となります。2025年7月時点の税抜き価格となります。価格・仕様は予告なく変更となる場合が有ります。

ＭＨ３５１５Ｐ　全体

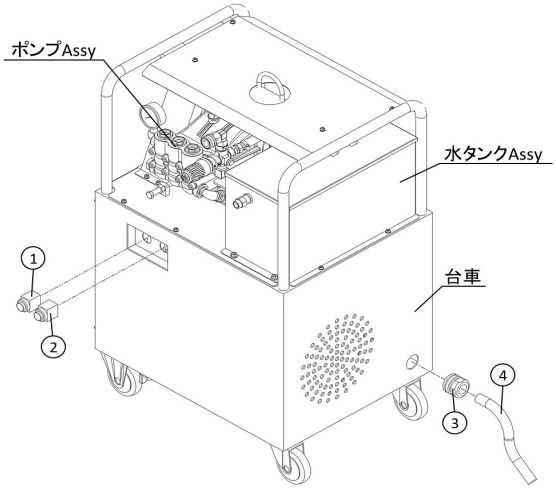

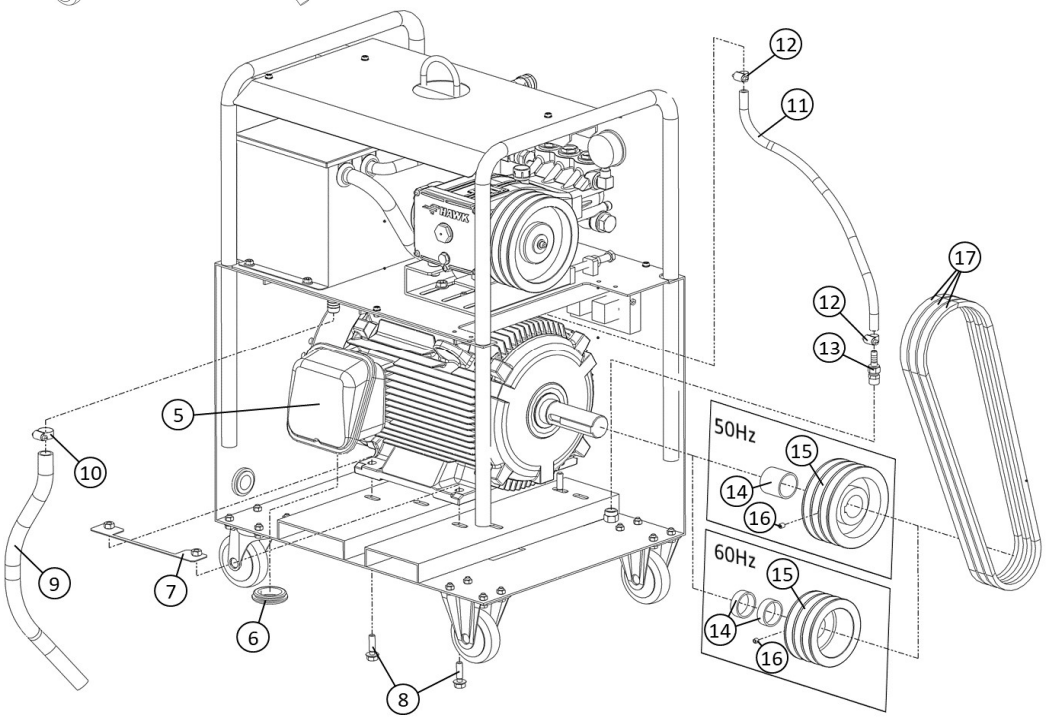

図番	コード	品名	数量	ｷｯﾄ内容	ｷｯﾄ	LOT	備考	一般価格	区分
ASSY	2608F500	(S)洗浄機 MH3515P/50Hz(本体)	1					1,658,000	C
ASSY	2608F600	(S)洗浄機 MH3515P/60Hz(本体)	1					1,658,000	C
1	B102101	押ﾎﾞﾀﾝｽｲｯﾁ (ON/緑) AR30FOR-10G	1					3,000	P
2	B102102	押ﾎﾞﾀﾝｽｲｯﾁ (OFF/赤) AR30M4R-01R	1					3,800	P
3	B101303	ｺｰﾄﾞﾛｯｸ 14SQ(SCL30A)	1					4,600	P
4	B100733	(X)ｷｬﾌﾞﾀｲﾔｹｰﾌﾞﾙ 14SQ 4芯(7m)	1					－	P
5	B030311AH	ﾓｰﾀｰ 全閉外扇 200V 4P 11kW IE3 日立(160M)	1					345,000	G
6	B390651	膜付ｸﾞﾛﾒｯﾄ C-30-SG-52A	1					1,300	P
7	F348911Z	－	1				1set 2個	－	－
8	BBHBP10040Z	六角ﾎﾞﾙﾄ HB M10×40Z(ｱﾌﾟｾｯﾄP3)	4					600	P
9	1381H19	ｽﾌﾟﾘﾝｸﾞﾎｰｽ φ19(m)	0.5				500mm	2,400	G
10	B450106	ﾎｰｽﾊﾞﾝﾄﾞ(φ14～32)	1					1,000	G
11	1380A09	ﾌﾞﾚｰﾄﾞﾎｰｽ φ9(m)	0.53				530mm	1,600	G
12	B450104	ﾎｰｽﾊﾞﾝﾄﾞ(φ11～25)	2					1,000	G
13	B203023	黄銅ﾎｰｽｼﾞｮｲﾝﾄ 3/8×10.5(ｱﾀﾞﾌﾟﾀｰ+ﾀｹﾉｺﾅｯﾄ)	1					2,000	G
14	F160110	ｶﾗｰ φ42×φ48×45Z	1				50Hz	6,900	P
	F160121	ｶﾗｰ φ42×φ48×15Z	2				60Hz	3,800	P
15	B111345	Vﾌﾟｰﾘｰ 6B3 42-12	1					44,000	P
	B111323	Vﾌﾟｰﾘｰ 5B3 42-12	1					41,000	P
16	BBHS08010	止めﾈｼﾞ HS 8×10 ｸﾎﾞﾐ	1				50Hz/60Hz	100	P
17	B130326	(SX)Vﾍﾞﾙﾄ B56RED	3				50Hz	－	P
	B130324	(SX)Vﾍﾞﾙﾄ B54RED	3				60Hz	－	P

※品名欄[－]のものは供給不可品となります。2025年7月時点の税抜き価格となります。価格・仕様は予告なく変更となる場合が有ります。

ＭＨ３５１５Ｐ　台車

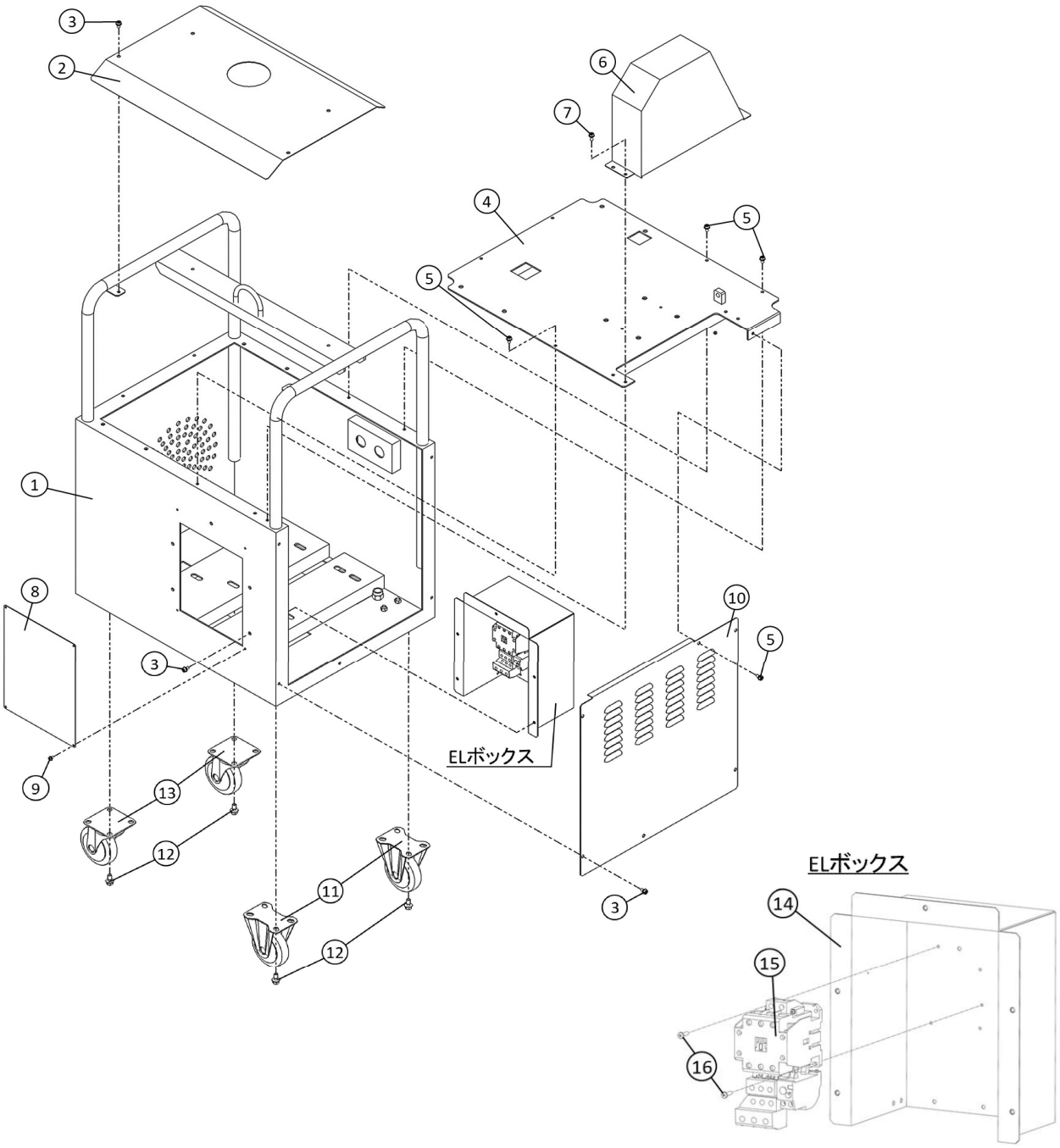

図番	コード	品名	数量	ｷｯﾄ内容	ｷｯﾄ	LOT	備考	一般価格	区分
1	F348901	－	1					－	－
2	F348904Y	－	1					－	－
3	BBHBP06012Z	六角ﾎﾞﾙﾄ HB M6×12Z(ｱﾌﾟｾｯﾄP3)	14					140	P
4	F348903Y	－	1					－	－
5	BBHBP06015Z	六角ﾎﾞﾙﾄ HB M6×15Z(ｱﾌﾟｾｯﾄP3)	4					210	P
6	F348902B	－	1					－	－
7	BBHBP06020Z	六角ﾎﾞﾙﾄ HB M6×20Z(ｱﾌﾟｾｯﾄP3)	4					210	P
8	F348909Z	－	1					－	－
9	BBHBP04010Z	六角ﾎﾞﾙﾄ HB M4×10(ｱﾌﾟｾｯﾄP3)	4					120	P
10	F348905Y	－	1					－	－
11	B150310	固定ｷｬｽﾀｰ SK-100RWB	2					6,900	P
12	BBHBP08020Z	六角ﾎﾞﾙﾄ HB M8×20Z(ｱﾌﾟｾｯﾄP3)	16					270	P
13	B150210	自在ｷｬｽﾀｰ SJ-100RB-S(ｽﾄｯﾊﾟｰ付)	2					10,000	P
14	F348910A	－	1					－	－
15	B100316	ﾏｸﾞﾈｯﾄｽｲｯﾁ(ｻｰﾏﾙ付)200V 11kW(三菱MSO-T50)	1					36,000	P
16	BBNKU04015	ﾅﾍﾞﾈｼﾞ M4×15Z	2					100	P

※品名欄[－]のものは供給不可品となります。2025年7月時点の税抜き価格となります。価格・仕様は予告なく変更となる場合が有ります。

ＭＨ３５１５Ｐ　ポンプＡｓｓｙ

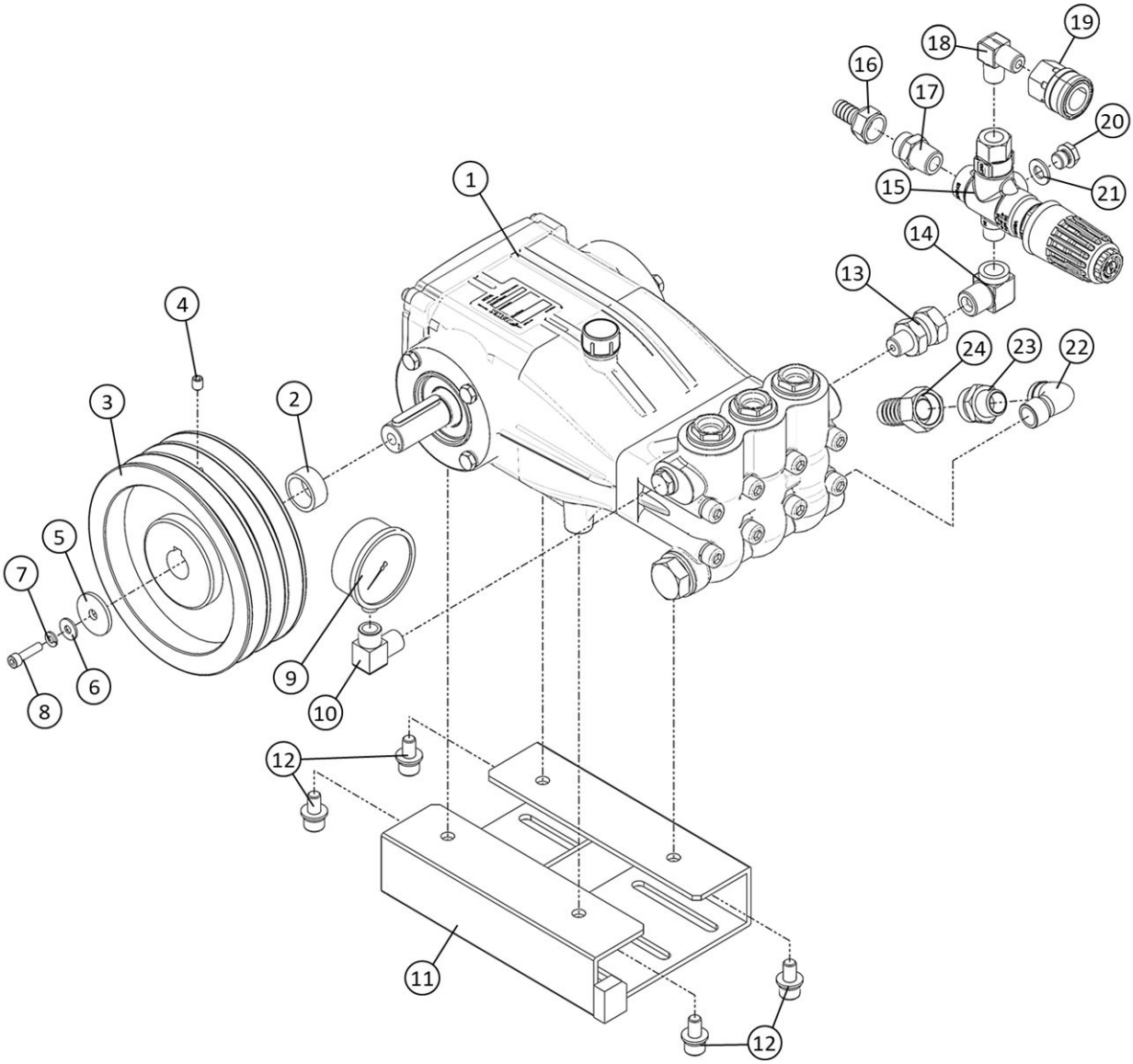

図番	コード	品名	数量	ｷｯﾄ内容	ｷｯﾄ	LOT	備考	一般価格	区分
1	LEPX1735iR	ﾎﾟﾝﾌﾟ PX1735iR(24-8)(35MPa,20L/1740)	1					438,000	G
2	F160137	ｶﾗｰ φ25.4×φ32×14Z	1					3,500	P
3	B111361	(SX)Vﾌﾟｰﾘｰ 7B3 24-8	1					–	P
4	BBHS08010	止めﾈｼﾞ HS 8×10 ｸﾎﾞﾐ	1					100	P
5	BBPW08353Z	平ﾜｯｼｬｰ PW 8.5×35×3.2	1					340	P
6	BBPW0618Z	平ﾜｯｼｬｰ PW 6×18Z	1					100	P
7	BBSW06SZ	ｽﾌﾟﾘﾝｸﾞﾜｯｼｬｰSW 6Z(小)	1					140	P
8	BBCS06025Z	六角穴付ﾎﾞﾙﾄ CS M6×25Z	1					210	P
9	B296205	圧力計φ60×70MPa(1/4BOTT)SUSｹｰｽ	1					20,000	G
10	B160753	高圧凸凹ｴﾙﾎﾞ3/8×1/4F	1					3,800	G
11	F348906B	(SX)ﾎﾟﾝﾌﾟﾍﾞｰｽ(3018MHN/MH3018P TW5550)	1					–	P
12	BBHBP10020Z	六角ﾎﾞﾙﾄ HB M10×20Z(ｱﾌﾟｾｯﾄP3)	4					500	P
13	B162736	高圧片ﾕﾆｵﾝU1/2×3/8(φ5穴)	1					2,700	G
14	B161801	高圧90°　凸凹ｱﾀﾞﾌﾟﾀｰ3/8×G1/2	1					3,900	G
15	PA60170000	ｱﾝﾛｰﾀﾞｰ VB350N(赤ﾉﾌﾞ)	1					57,000	G
16	KRF160348	(SY@)ｻｸｼｮﾝｱﾀﾞﾌﾟﾀｰ 1/2(網付用)	1					2,700	G
17	B200703	黄銅ﾀｹﾉｺﾅｯﾄ1/2×14	1					2,000	G
18	B160503	高圧ｴﾙﾎﾞ3/8	1					2,400	G
19	B233111	超高圧SUSｶﾌﾟﾗｿｹｯﾄ TMS3SF(ﾛｯｸ付)	1					21,000	G
20	BBHP02C	黄銅六角埋栓G1/4M	1					1,500	P
21	BBPWC02	銅ﾜｯｼｬｰ1/4	1					480	P
22	B195254KR	(SY@)SUS低圧ｽﾄﾘｰﾄｴﾙﾎﾞ1/2	1					1,600	G
23	KRF160321	(SY@)ｻｸｼｮﾝｱﾀﾞﾌﾟﾀｰG3/4×1/2(網付用)	1					3,000	G
24	B200704	黄銅ﾀｹﾉｺﾅｯﾄ3/4×21	2					3,500	G

※品名欄[－]のものは供給不可品となります。2025年7月時点の税抜き価格となります。価格・仕様は予告なく変更となる場合が有ります。

ＭＨ３５１５Ｐ　水タンクＡｓｓｙ

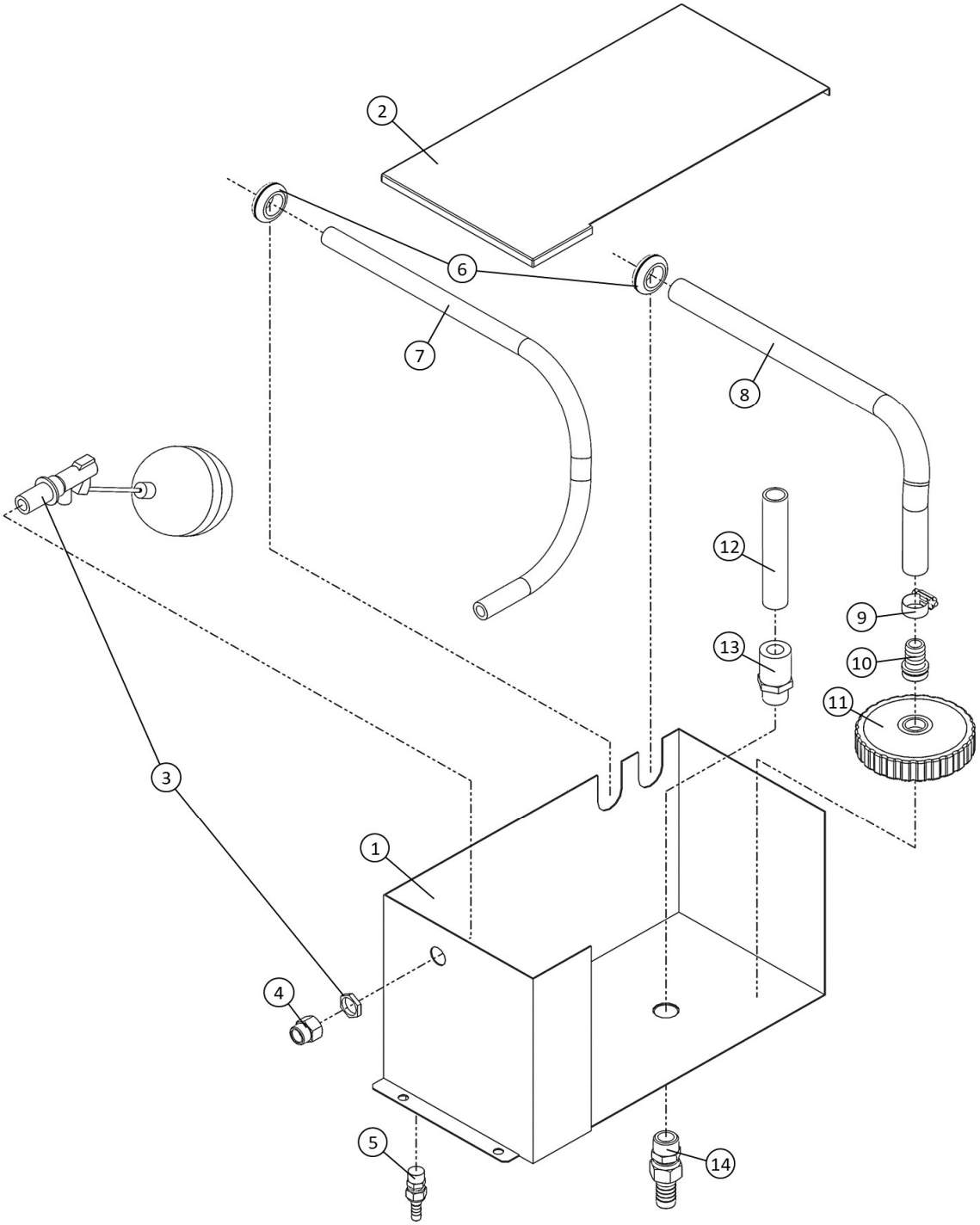

図番	コード	品名	数量	ｷｯﾄ内容	ｷｯﾄ	LOT	備考	一般価格	区分
1	F348907	－	1					－	－
2	F348908Z	－	1					－	－
3	B201502	(S)ﾎﾞｰﾙﾀｯﾌﾟ1/2(ﾌﾟﾗｽﾁｯｸ) 6602-13新案	1					20,100	G
4	KRF160333	(SY@)黄銅凸凹ｱﾀﾞﾌﾟﾀｰ1/2	1					2,700	G
5	B203023	黄銅ﾎｰｽｼﾞｮｲﾝﾄ 3/8×10.5(ｱﾀﾞﾌﾟﾀｰ+ﾀｹﾉｺﾅｯﾄ)	1					2,000	G
6	B390618	ｸﾞﾛﾒｯﾄ C-30-BW-25-2	2					800	P
7	1384A12	低圧耐油ホース φ12(m)	0.65				650mm	4,000	G
8	1381H19	ｽﾌﾟﾘﾝｸﾞﾎｰｽ φ19(m)	0.58				580mm	2,400	G
9	B450106	ﾎｰｽﾊﾞﾝﾄﾞ(φ14～32)	1					1,000	G
10	2908C	吸水ﾌｨﾙﾀｰ口金 3/4×19	1					1,600	G
11	2902B1	吸水ﾌｨﾙﾀｰ 3/4(#32,円盤)	1					3,500	G
12	B149905	(X)塩ﾋﾞ管 φ20×26×1m	0.14				140mm	－	P
13	B149991	(SX)ﾊﾟｲﾌﾟｿｹｯﾄ φ20×3/4M	1					－	P
14	B203041	(X)黄銅ﾎｰｽｼﾞｮｲﾝﾄ 3/4×21(ｱﾀﾞﾌﾟﾀｰ+ﾀｹﾉｺﾅｯﾄ)	1					－	G

※品名欄[－]のものは供給不可品となります。2025年7月時点の税抜き価格となります。価格・仕様は予告なく変更となる場合が有ります。

ＭＨ３５１５Ｐ　ポンプＡｓｓｙ　水タンクＡｓｓｙ　組付け

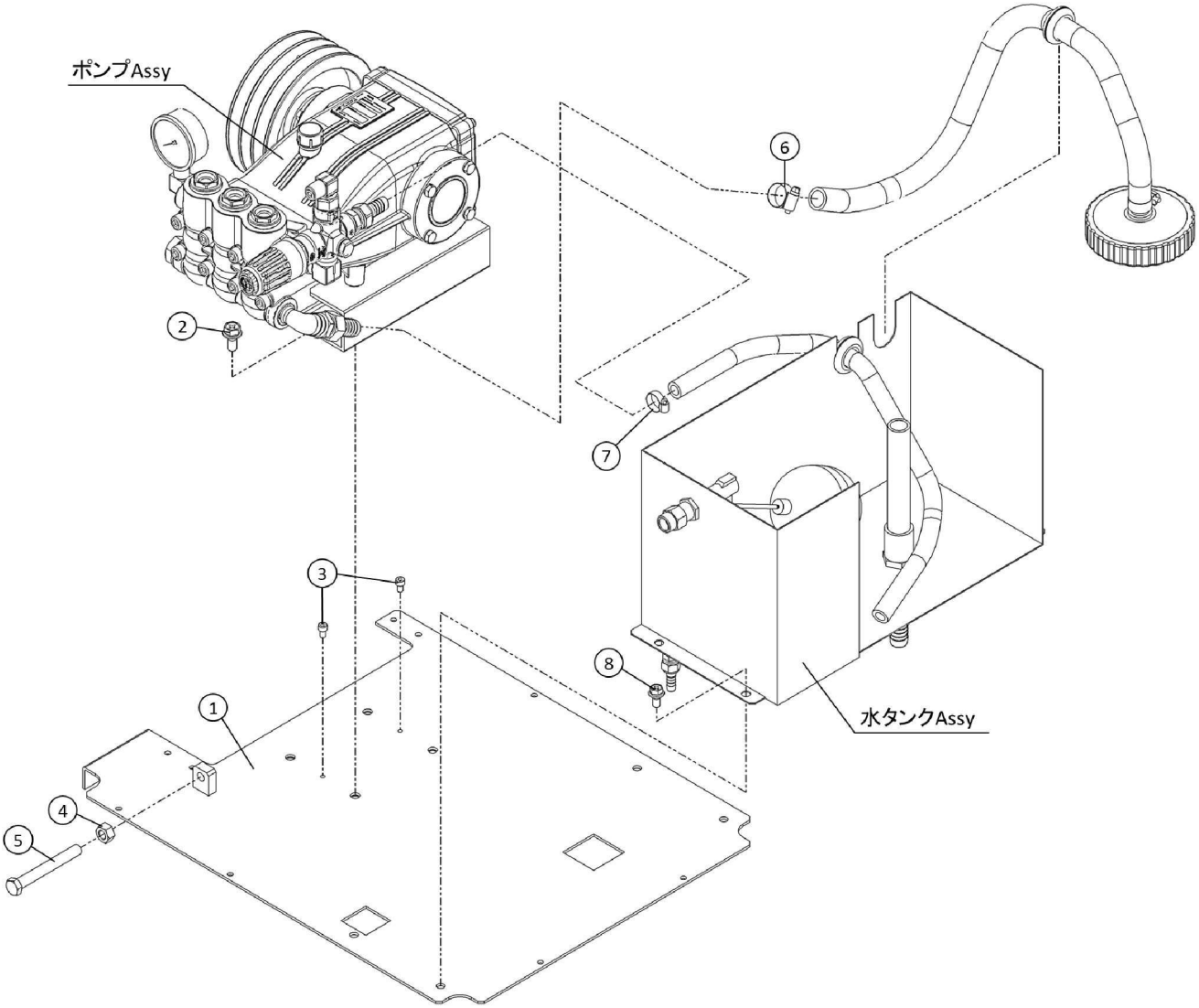

図番	コード	品名	数量	ｷｯﾄ内容	ｷｯﾄ	LOT	備考	一般価格	区分
1	F348903Y	－	1					－	－
2	BBHBP10025Z	六角ﾎﾞﾙﾄ HB M10×25Z(ｱﾌﾟｾｯﾄP3)	4					400	P
3	BBCS06010Z	六角穴付ﾎﾞﾙﾄ CS M6×10Z	2					100	P
4	BBHN12Z	六角ﾅｯﾄ HN M12Z	1					100	P
5	BBHB12100ZN	(X)六角ﾎﾞﾙﾄ HB M12×100Z 全ﾈｼﾞ	1					－	P
6	B450103	ﾎｰｽﾊﾞﾝﾄﾞ(φ8～22)	1					870	G
7	B450106	ﾎｰｽﾊﾞﾝﾄﾞ(φ14～32)	1					1,000	G
8	BBHBP08020Z	六角ﾎﾞﾙﾄ HB M8×20Z(ｱﾌﾟｾｯﾄP3)	4					270	P

※品名欄[－]のものは供給不可品となります。2025年7月時点の税抜き価格となります。価格・仕様は予告なく変更となる場合が有ります。

ＭＨ５０２０Ｐ　本体

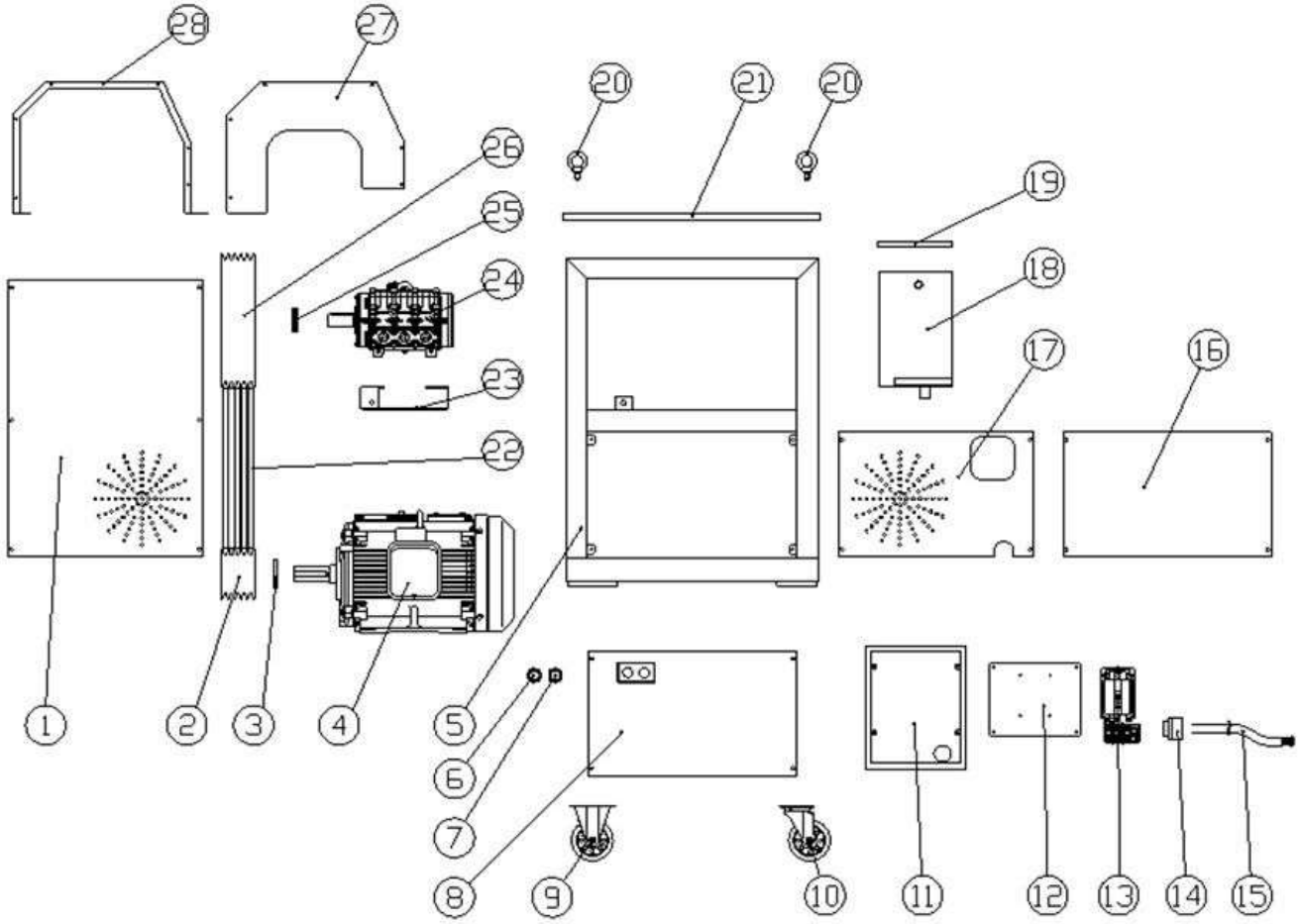

図番	コード	品名	数量	ｷｯﾄ内容	ｷｯﾄ	LOT	備考	一般価格	区分
1	F450605	－	1					－	－
2	B111731	(SX)Vﾌﾟｰﾘｰ 5.5B5 48-14	1					－	P
3	BBPW48Z	(X)平ﾜｯｼｬｰ PW 48Z(内径φ50)	1					－	P
4	B030314AH	ﾓｰﾀｰ 全閉外扇 200/400V 4P 22kW IE3 日立	1					696,000	G
5	F450601	－	1					－	－
6	B102101	押ﾎﾞﾀﾝｽｲｯﾁ (ON/緑) AR30FOR-10G	1					3,000	P
7	B102102	押ﾎﾞﾀﾝｽｲｯﾁ (OFF/赤) AR30M4R-01R	1					3,800	P
8	F450602	－	1					－	－
9	B150311	(SX)固定ｷｬｽﾀｰ SK-125RWB	2					－	P
10	B150211	(SX)自在ｷｬｽﾀｰ SJ-125RWB-S(ｽﾄｯﾊﾟｰ付)	2					－	P
11	F450612	－	1					－	－
12	F450613A	－	1					－	－
13	B100319	(SX)ﾏｸﾞﾈｯﾄｽｲｯﾁ(ｻｰﾏﾙ付)200V 22kW(富士SW-N5)	1					－	P
14	B101335	(X)金属製ｺｰﾄﾞﾛｯｸ 38SQ(C2BG4042)	2				電装BOX2ヶ使用	－	P
15	B100741	(SX)ｷｬﾌﾞﾀｲﾔｹｰﾌﾞﾙ 38SQ 4芯(7m)	1					－	P
16	F450603	－	1					－	－
17	F450604	－	1					－	－
18	F450616	－	1					－	－
19	F460610	－	1					－	－
20	BBEB16Z	ｱｲﾎﾞﾙﾄ M16Z	4					2,000	P
21	F450606	－	1					－	－
22	B130334	(SX)Vﾍﾞﾙﾄ B64RED	5				50Hz	－	P
	B130338	(SX)Vﾍﾞﾙﾄ B68RED	5				60Hz	－	P
23	F450611	－	1					－	－
24	LEHHP30SLF	－	1					－	－
25	BBPW39Z	平ﾜｯｼｬｰ PW 39Z(内径φ41)	3					900	P
26	B111803	－	1				50Hz	－	－
	B111822	(SX)Vﾌﾟｰﾘｰ 14B5 40-12(ﾊﾞﾗﾝｽ取)	1				60Hz	－	P
27	F450608A	－	1					－	－
28	F450607	－	1					－	－

※品名欄[－]のものは供給不可品となります。2025年7月時点の税抜き価格となります。価格・仕様は予告なく変更となる場合が有ります。

ＭＨ５０２０Ｐ　配管

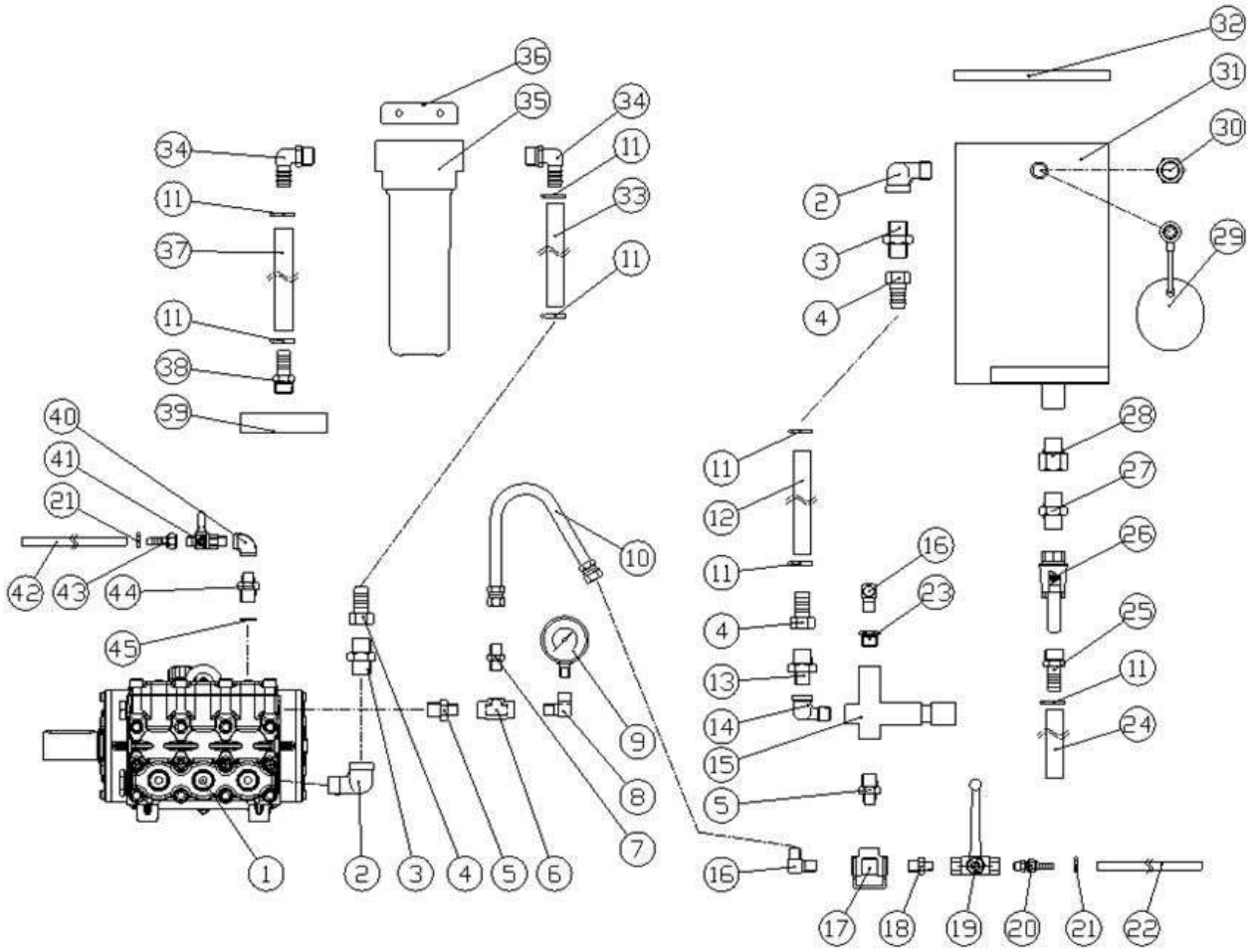

図番	コード	品名	数量	ｷｯﾄ内容	ｷｯﾄ	LOT	備考	一般価格	区分
1	LEHHP30SLF	－	1					－	－
2	B195255KR	(SY@)SUS低圧ｽﾄﾘｰﾄｴﾙﾎﾞ3/4	2					2,100	G
3	KRF160322	(SY@)ｻｸｼｮﾝｱﾀﾞﾌﾟﾀｰ3/4(網付用)	2					3,400	G
4	B200943	(SX@)黄銅ﾀｹﾉｺﾆｯﾌﾟﾙ3/4×19(GHN-0619)	3					3,300	G
5	B160156	高圧ﾆｯﾌﾟﾙ3/8×1/2	2					1,500	G
6	B162103	高圧ﾁｰｽﾞ3/8	1					3,500	G
7	B161103	高圧ｱﾀﾞﾌﾟﾀｰ3/8	1					900	G
8	B160753	高圧凸凹ｴﾙﾎﾞ3/8×1/4F	1					3,800	G
9	B296208	圧力計φ60×100MPa(1/4BOTT)SUSｹｰｽ	1					33,000	G
10	B330903	中間ﾎｰｽ 9J×1100L	1					30,000	P
11	B450107	ﾎｰｽﾊﾞﾝﾄﾞ(φ17～38)	7					1,100	G
12	1384A19	低圧耐油ﾎｰｽ φ19(m)	0.55					6,500	G
13	KRF160321	(SY@)ｻｸｼｮﾝｱﾀﾞﾌﾟﾀｰG3/4×1/2(網付用)	1					3,000	G
14	B195254KR	(SY@)SUS低圧ｽﾄﾘｰﾄｴﾙﾎﾞ1/2	1					1,600	G
15	PA60147000	SUSｱﾝﾛｰﾀﾞｰ VB53	1					191,000	G
16	B161503	高圧90°　ｱﾀﾞﾌﾟﾀｰ3/8	2					1,600	G
17	F450614	－	1					－	－
18	B160153	高圧ﾆｯﾌﾟﾙ1/4×3/8	1					1,100	G
19	B250202	高圧ﾎﾞｰﾙﾊﾞﾙﾌﾞ PVG1/4(FT)	1					16,000	G
20	B203013	黄銅ﾎｰｽｼﾞｮｲﾝﾄ 1/4×10.5(ｱﾀﾞﾌﾟﾀｰ+ﾀｹﾉｺﾅｯﾄ)	1					2,400	G
21	B450101	ﾎｰｽﾊﾞﾝﾄﾞ(φ6～15)	2					870	G
22	1380J09	耐油ﾌﾞﾚｰﾄﾞﾎｰｽ φ9.5(3/8)(m)	0.8					1,400	G
23	B162306	高圧ﾌﾞｯｼﾝｸﾞ1/2×3/8	1					1,200	G
24	1381H19	ｽﾌﾟﾘﾝｸﾞﾎｰｽ φ19(m)	0.27					2,400	G
25	B201044	(SX@)ﾌﾟﾗｽﾁｯｸﾀｹﾉｺﾆｯﾌﾟﾙ3/4×19	1					1,100	G
26	B270306	黄銅ﾌﾙﾎﾞｱ型ﾎﾞｰﾙﾊﾞﾙﾌﾞ3/4(ﾚﾊﾞｰﾊﾝﾄﾞﾙ)(OKD)	1					7,200	G
27	B195005KR	(SY@)SUS低圧ﾆｯﾌﾟﾙ3/4	1					1,700	G
28	B195265KR	(SY@)SUS低圧ｵｽﾒｽﾆｯﾌﾟﾙ3/4	1					2,100	G
29	B201502	(S)ﾎﾞｰﾙﾀｯﾌﾟ1/2(ﾌﾟﾗｽﾁｯｸ) 6602-13新案	1					20,100	G
30	KRF160348	(SY@)ｻｸｼｮﾝｱﾀﾞﾌﾟﾀｰ 1/2(網付用)	1					2,700	G
31	F450616	－	1					－	－

※品名欄[－]のものは供給不可品となります。2025年7月時点の税抜き価格となります。価格・仕様は予告なく変更となる場合が有ります。

ＭＨ５０２０Ｐ　配管

図番	コード	品名	数量	ｷｯﾄ内容	ｷｯﾄ	LOT	備考	一般価格	区分
32	F460610	－	1					－	－
33	1381H19	ｽﾌﾟﾘﾝｸﾞﾎｰｽ φ19(m)	0.56					2,400	G
34	B201121	ﾌﾟﾗｽﾁｯｸﾀｹﾉｺｴﾙﾎﾞ3/4×19	2					1,800	G
35	2896P06	(SX)ﾋﾞｯｸﾞﾌｨﾙﾀｰ BF9-3/4FF(ｴﾚﾒﾝﾄ別)	1					－	G
35a	2896U150	ｴﾚﾒﾝﾄ 9″×150μ(ﾅｲﾛﾝ)	1					5,500	G
36	F450615	－	1					－	－
37	1381H19	ｽﾌﾟﾘﾝｸﾞﾎｰｽ φ19(m)	0.65					2,400	G
38	2908C	吸水ﾌｨﾙﾀｰ口金 3/4×19	1					1,600	G
39	2902B1	吸水ﾌｨﾙﾀｰ 3/4(#32,円盤)	1					3,500	G
40	B195203KR	(SY@)SUS低圧両ﾒｽｴﾙﾎﾞ3/8	1					1,200	G
41	B270104	両ｵｽﾎﾞｰﾙｺｯｸ BC3/8MM(AS)	1					5,200	G
42	1380J09	耐油ﾌﾞﾚｰﾄﾞﾎｰｽ φ9.5(3/8)(m)	0.9					1,400	G
43	B200702	黄銅ﾀｹﾉｺﾅｯﾄ3/8×10.5	1					1,400	G
44	KRF160349	(SY@)ｻｸｼｮﾝｱﾀﾞﾌﾟﾀｰ G1/2×3/8(網付用)	1					2,700	G
45	BBPWC04	銅ﾜｯｼｬｰ1/2	1					840	P

※品名欄[－]のものは供給不可品となります。2025年7月時点の税抜き価格となります。価格・仕様は予告なく変更となる場合が有ります。

ＭＩ１０１８Ａａ　全体

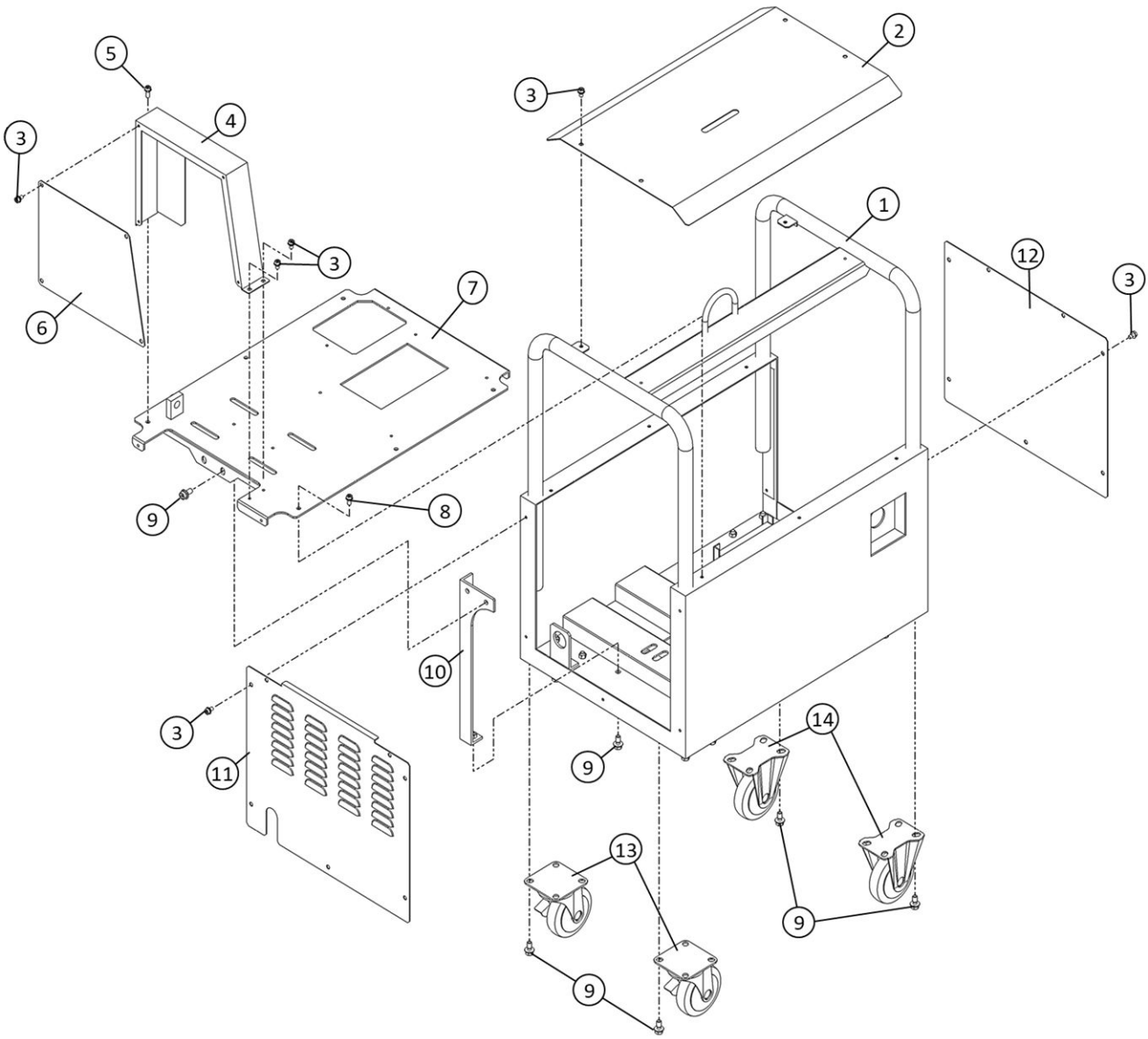

図番	コード	品名	数量	ｷｯﾄ内容	ｷｯﾄ	LOT	備考	一般価格	区分
ASSY	2625AA500	(S)洗浄機 MI1018Aa/50Hz(本体)	1					2,010,000	C
ASSY	2625AA600	(S)洗浄機 MI1018Aa/60Hz(本体)	1					2,010,000	C
1	F458101-3	−	1					−	−
2	F458104	−	1					−	−
3	BBHBP06012Z	六角ﾎﾞﾙﾄ HB M6×12Z(ｱﾌﾟｾｯﾄP3)	24					140	P
4	F458107	−	1					−	−
5	BBHBP06018Z	六角ﾎﾞﾙﾄ HB M6×18Z(ｱﾌﾟｾｯﾄP3)	1					100	P
6	F458108	−	1					−	−
7	F485105-1	−	1					−	−
8	BBHBP06015Z	六角ﾎﾞﾙﾄ HB M6×15Z(ｱﾌﾟｾｯﾄP3)	5					210	P
9	BBHBP08020Z	六角ﾎﾞﾙﾄ HB M8×20Z(ｱﾌﾟｾｯﾄP3)	19					270	P
10	F458114	−	1					−	−
11	F458102-1	−	1					−	−
12	F458103-1	−	1					−	−
13	B150810	(SX)自在ｷｬｽﾀｰ 帯電防止WJ-100RBE-S	2					−	P
14	B150910	(SX)固定ｷｬｽﾀｰ 帯電防止WK-100RBE	2					−	P

※品名欄[－]のものは供給不可品となります。2025年7月時点の税抜き価格となります。価格・仕様は予告なく変更となる場合が有ります。

ＭＩ１０１８Ａａ　台車上段

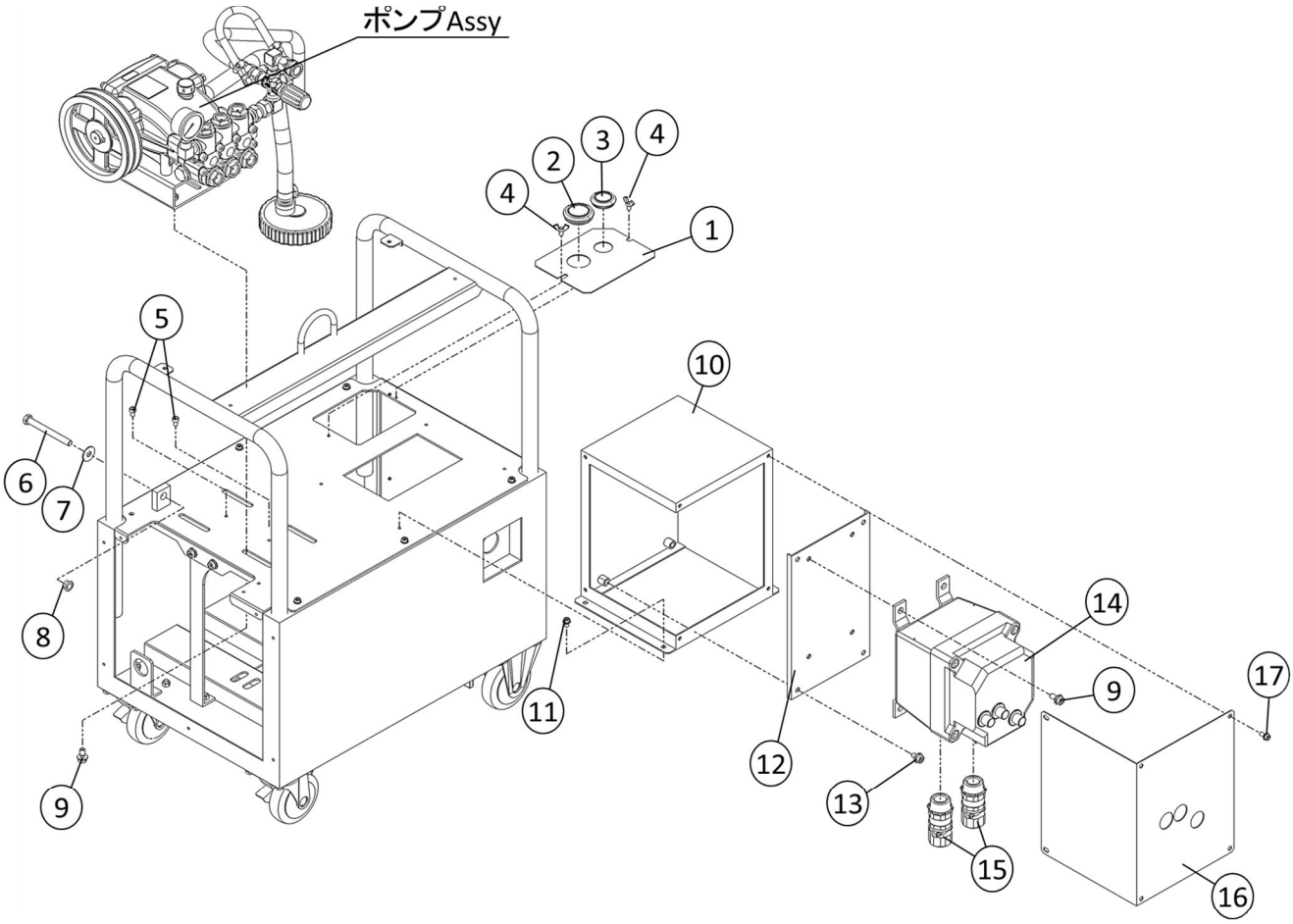

図番	コード	品名	数量	ｷｯﾄ内容	ｷｯﾄ	LOT	備考	一般価格	区分
1	F458110-1	－	1					－	－
2	B390646	(SX)膜付ｸﾞﾛﾒｯﾄ C-30-SG-42A	1					－	P
3	B390643	(X)膜付ｸﾞﾛﾒｯﾄ C-30-SG-34A	1					－	P
4	BBWB06010Z	蝶ﾎﾞﾙﾄ M6×10	2					270	P
5	BBCS06010Z	六角穴付ﾎﾞﾙﾄ CS M6×10Z	2					100	P
6	BBHB10100Z	(SX)六角ﾎﾞﾙﾄ HB M10×100Z	1					－	P
7	BBPW105282Z	(X)平ﾜｯｼｬｰ PW 10.5×28×2	1					－	P
8	BBFN10Z	ﾌﾗﾝｼﾞﾅｯﾄ M10	1					100	P
9	BBHBP08020Z	六角ﾎﾞﾙﾄ HB M8×20Z(ｱﾌﾟｾｯﾄP3)	8					270	P
10	F458111-2	－	1					－	－
11	BBHBP06012Z	六角ﾎﾞﾙﾄ HB M6×12Z(ｱﾌﾟｾｯﾄP3)	4					140	P
12	F458112	－	1					－	－
13	BBHBP08015Z	六角ﾎﾞﾙﾄ HB M8×15Z(ｱﾌﾟｾｯﾄP3)	4					200	P
14	B100381	(X)耐圧防爆ﾏｸﾞﾈｯﾄｽｲｯﾁ 22E-M 3.7Kw 200V	1					－	P
15	B101365	(SX)防爆形ｹｰﾌﾞﾙｸﾞﾗﾝﾄﾞ 3.5-5.5SQ(1″) EX28BW-E	2					－	P
16	F458113-1	－	1					－	－
17	BBHBP06015Z	六角ﾎﾞﾙﾄ HB M6×15Z(ｱﾌﾟｾｯﾄP3)	6					210	P

※品名欄[－]のものは供給不可品となります。2025年7月時点の税抜き価格となります。価格・仕様は予告なく変更となる場合が有ります。

ＭＩ１０１８Ａａ　台車下段

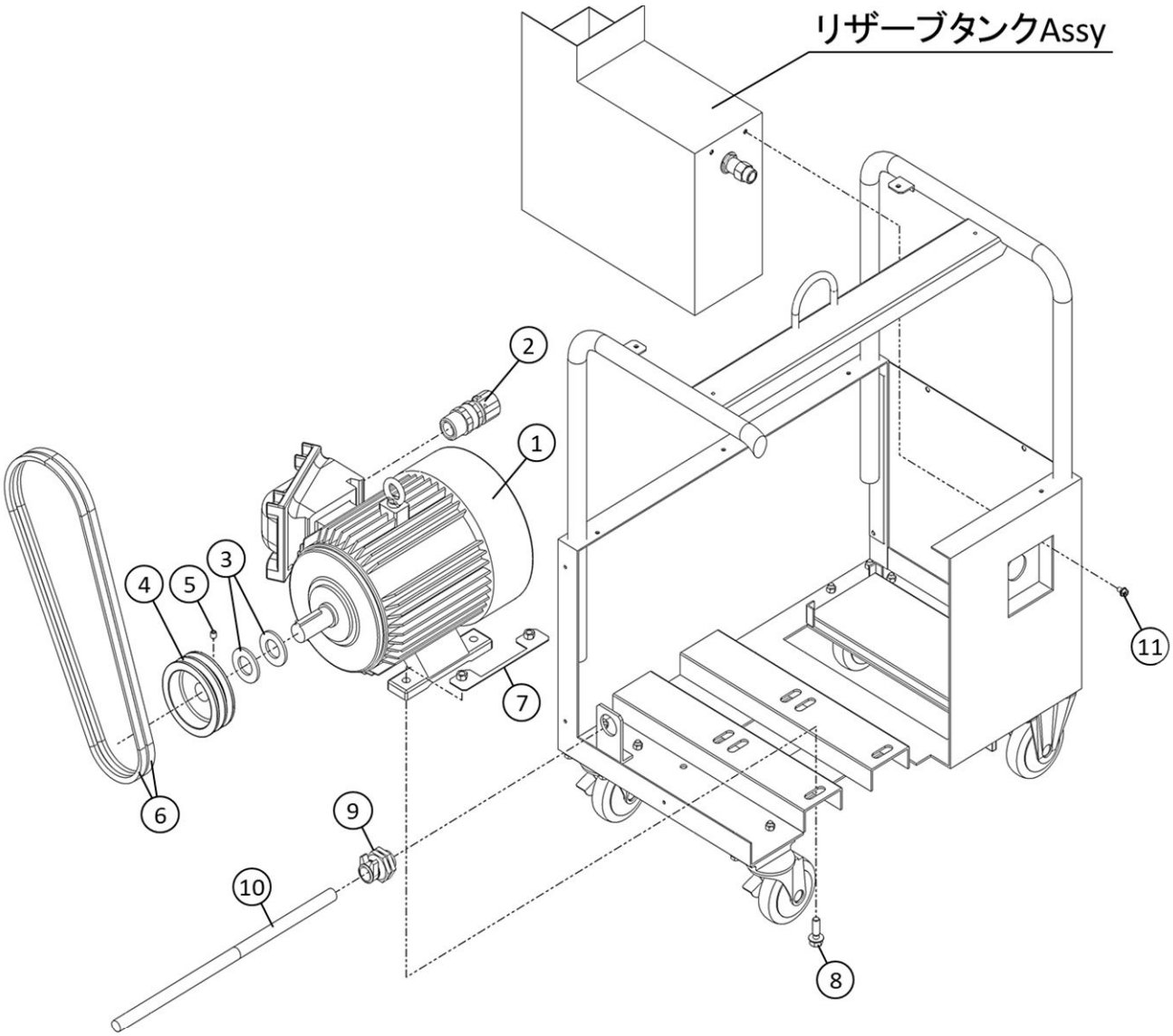

図番	コード	品名	数量	ｷｯﾄ内容	ｷｯﾄ	LOT	備考	一般価格	区分
1	B033008A	(X)ﾓｰﾀｰ 耐圧防爆 200V 4P 3.7kW(三菱)	1					－	P
2	B101365	(SX)防爆形ｹｰﾌﾞﾙｸﾞﾗﾝﾄﾞ 3.5-5.5SQ(1″) EX28BW-E	1					－	P
3	BBPW27Z	平ﾜｯｼｬｰ PW 27Z	2					400	P
4	B110334	Vﾌﾟｰﾘｰ 4.5A2 28-8	1					20,000	P
5	BBHS08010	止めﾈｼﾞ HS 8×10 ｸﾎﾞﾐ	1					100	P
6	B130119	(SX)Vﾍﾞﾙﾄ A42RED	2				50Hz	－	P
	B130121	(S)Vﾍﾞﾙﾄ A44RED	2				60Hz	4,700	P
7	F458115-1	－	1					－	－
8	BBHBP10040Z	六角ﾎﾞﾙﾄ HB M10×40Z(ｱﾌﾟｾｯﾄP3)	4					600	P
9	B101302	ｺｰﾄﾞﾛｯｸ 3.5～8SQ(NC-2)	1					1,600	P
10	B100816	(SX)防爆ｷｬﾌﾞﾀｲﾔｹｰﾌﾞﾙ 3.5SQ 4芯(7m)	1					－	P
11	BBHBP06012Z	六角ﾎﾞﾙﾄ HB M6×12Z(ｱﾌﾟｾｯﾄP3)	2					140	P

※品名欄[－]のものは供給不可品となります。2025年7月時点の税抜き価格となります。価格・仕様は予告なく変更となる場合が有ります。

ＭＩ１０１８Ａａ　ポンプＡｓｓｙ

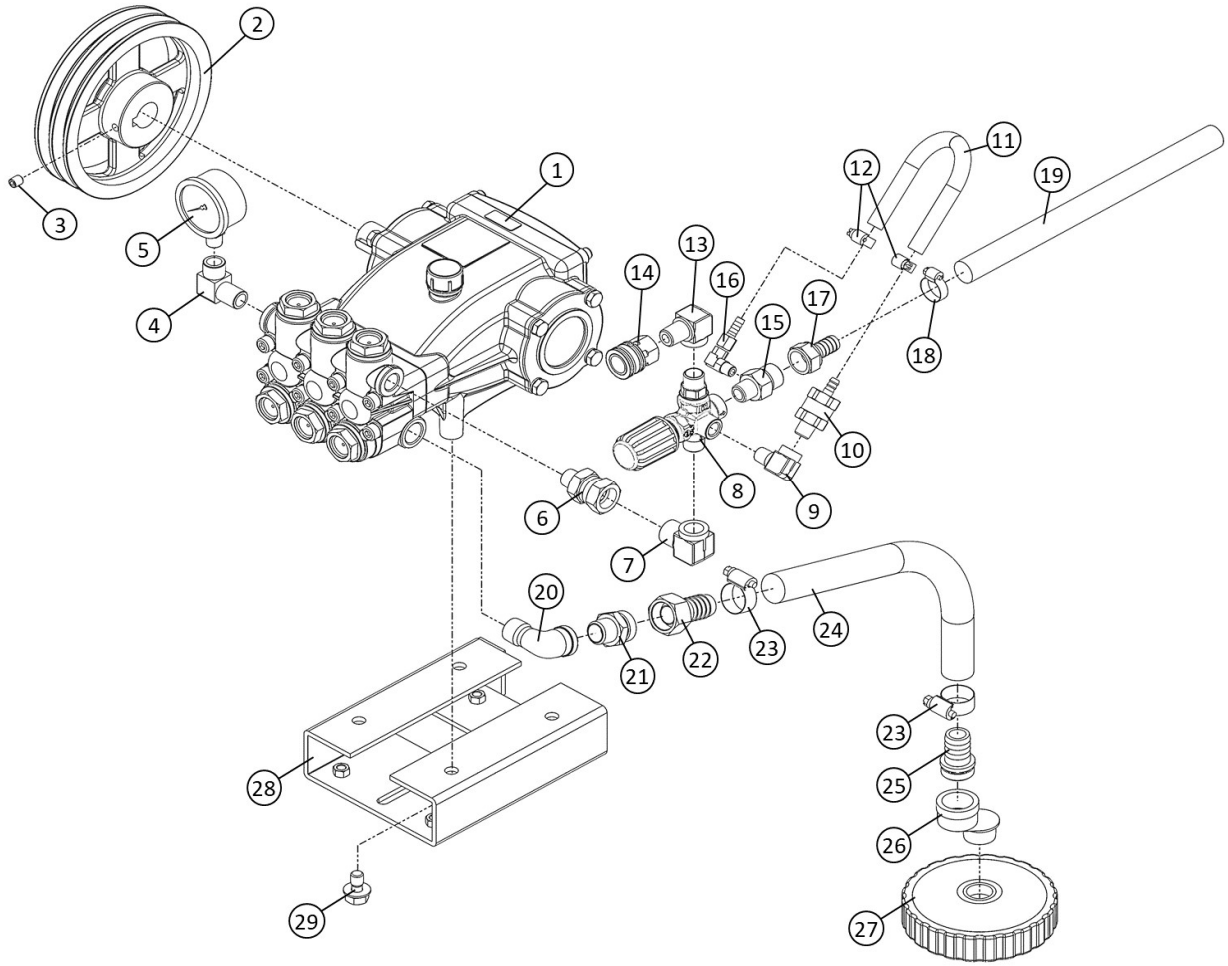

図番	コード	品名	数量	ｷｯﾄ内容	ｷｯﾄ	LOT	備考	一般価格	区分
1	LENMT2120L	(SX)ﾎﾟﾝﾌﾟ NMT2120L(24-8)(左軸)	1					－	G
2	B110363	Vﾌﾟｰﾘｰ 5.5A2 24-8	1					22,900	P
	B110384	Vﾌﾟｰﾘｰ 6.5A2 24-8	1					23,000	P
3	BBHS08010	止めﾈｼﾞ HS 8×10 ｸﾎﾞﾐ	1					100	P
4	B160753	高圧凸凹ｴﾙﾎﾞ3/8×1/4F	1					3,800	G
5	B296133	圧力計φ50×30MPa(1/4BOTT)SUSｹｰｽ	1					8,800	G
6	B162736	高圧片ﾕﾆｵﾝU1/2×3/8(φ5穴)	1					2,700	G
7	B161801	高圧90°　凸凹ｱﾀﾞﾌﾟﾀｰ3/8×G1/2	1					3,900	G
8	PA60190800	ｱﾝﾛｰﾀﾞｰ VB3F(IN:PFﾃｰﾊﾟ,OUT:PT)	1					27,000	G
9	B160702	高圧凸凹ｴﾙﾎﾞ1/4	1					2,200	G
10	F351900	自動ｴｱ抜き弁ｾｯﾄ	1					5,100	P
11	1384A06	低圧耐油ﾎｰｽφ6(m)	0.25				250mm	2,200	G
12	B450101	ﾎｰｽﾊﾞﾝﾄﾞ(φ6～15)	2					870	G
13	B160703	高圧凸凹ｴﾙﾎﾞ3/8	1					2,400	G
14	B232111	高圧SUSｶﾌﾟﾗｿｹｯﾄ 3TSF-3/8(ﾛｯｸ付)	1					5,400	G
15	KRF160334	(SY@)黄銅三方ｱﾀﾞﾌﾟﾀｰ G1/2×3/8×1/8F	1					3,800	G
16	B203101	黄銅L型ﾎｰｽｼﾞｮｲﾝﾄ 1/8×7(ﾀｹﾉｺ)	1					2,100	G
17	B200703	黄銅ﾀｹﾉｺﾅｯﾄ1/2×14	1					2,000	G
18	B450104	ﾎｰｽﾊﾞﾝﾄﾞ(φ11～25)	1					1,000	G
19	1384A12	低圧耐油ﾎｰｽ φ12(m)	0.75				750mm	4,000	G
20	B195254KR	(SY@)SUS低圧ｽﾄﾚｰﾄｴﾙﾎﾞ1/2	1					1,600	G
21	KRF160321	(SY@)ｻｸｼｮﾝｱﾀﾞﾌﾟﾀｰG3/4×1/2(網付用)	1					3,000	G
22	B200704	黄銅ﾀｹﾉｺﾅｯﾄ3/4×21	1					3,500	G
23	B450105	ﾎｰｽﾊﾞﾝﾄﾞ(φ14～27)	2					1,000	G
24	1381H19	ｽﾌﾟﾘﾝｸﾞﾎｰｽ φ19(m)	0.7				700mm	2,400	G
25	2908C	吸水ﾌｨﾙﾀｰ口金 3/4×19	1					1,600	G
26	B202111	(X)偏芯ｻﾞﾙﾎﾞ 3/4×25	1					－	G
27	2902B1	吸水ﾌｨﾙﾀｰ 3/4(#32,円盤)	1					3,500	G
28	F458106	－	1					－	－
29	BBHBP10020Z	六角ﾎﾞﾙﾄ HB M10×20Z(ｱﾌﾟｾｯﾄP3)	4					500	P

※品名欄［－］のものは供給不可品となります。2025年7月時点の税抜き価格となります。価格・仕様は予告なく変更となる場合が有ります。

ＭＩ１０１８Ａａ　リザーブタンクＡｓｓｙ

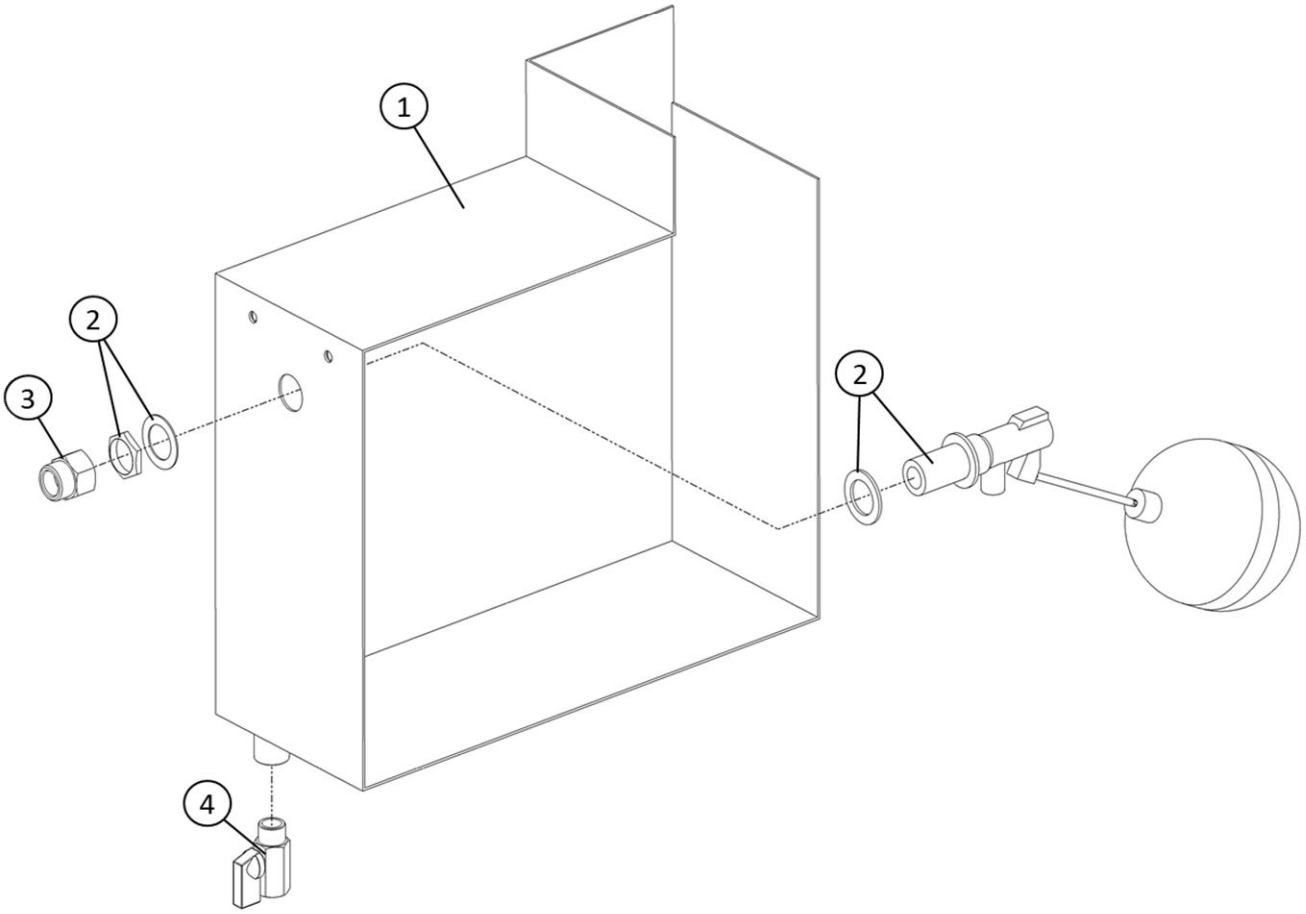

図番	コード	品名	数量	ｷｯﾄ内容	ｷｯﾄ	LOT	備考	一般価格	区分
1	F458109-1	－	1					－	－
2	B201502	(S)ﾎﾞｰﾙﾀｯﾌﾟ1/2(ﾌﾟﾗｽﾁｯｸ) 6602-13新案	1					20,100	G
3	KRF160333	(SY@)黄銅凸凹ｱﾀﾞﾌﾟﾀｰ1/2	1					2,700	G
4	B250312A	(SY@)低圧凸凹ﾐﾆﾊﾞﾙﾌﾞVBR3/8	1					5,000	G

※品名欄[－]のものは供給不可品となります。2025年7月時点の税抜き価格となります。価格・仕様は予告なく変更となる場合が有ります。

ＭＰＣ８１３ｃ ／ ＭＰＣ４２２ｂ ／ ＭＰＣ１５１３ｃ ／ ＭＰＣ１２１５
ＭＰＣ１０１８ａ，ｂ ／ ＭＰＣ８２２ａ ／ ＭＰＣ７２６ａ，ｂ 全体

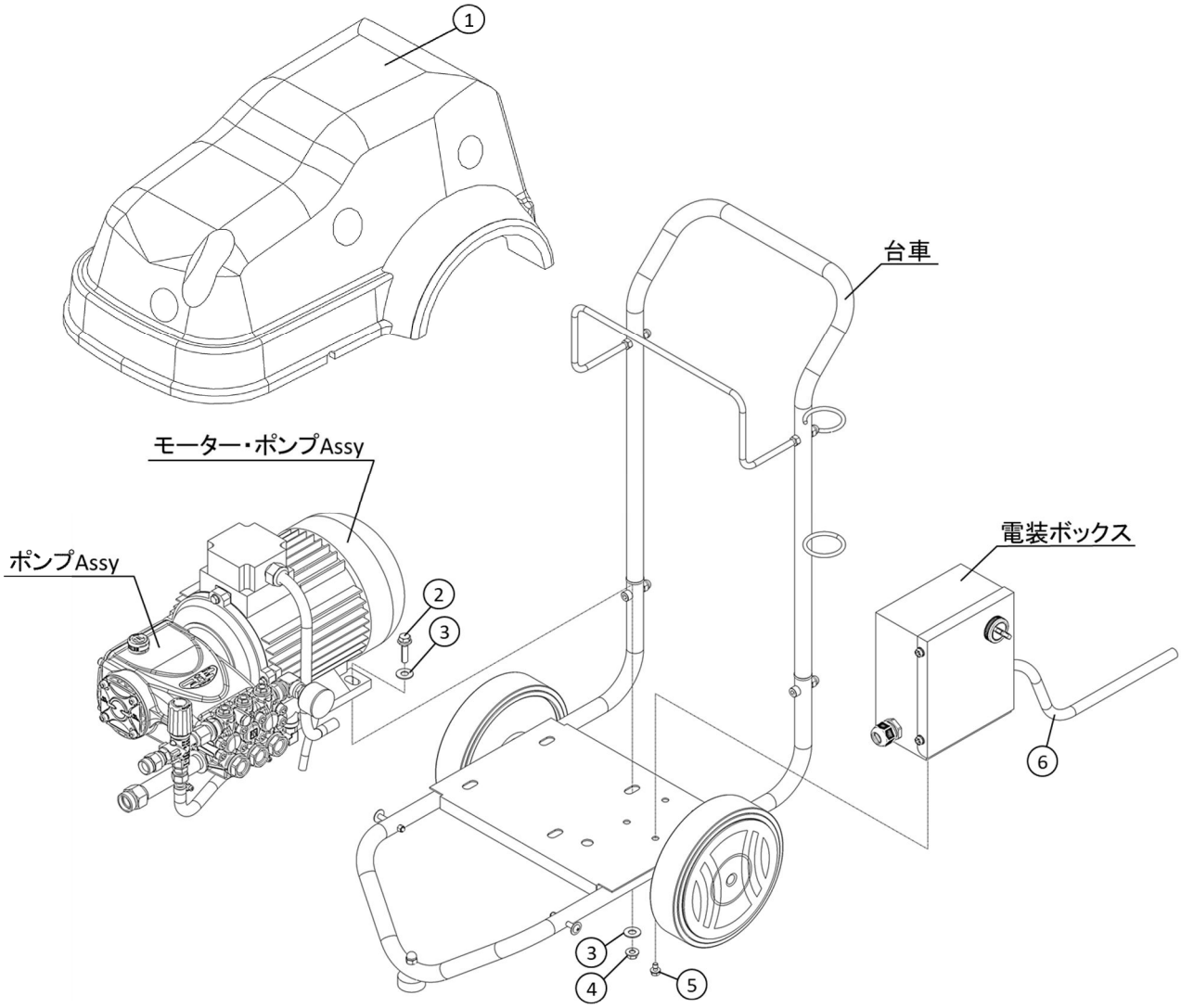

図番	コード	品名	数量	ｷｯﾄ内容	ｷｯﾄ	LOT	備考	一般価格	区分
ASSY	2760XC500	(S)洗浄機 MPC1513c/50Hz(4.0kw+E2C1714)(本体)	1					574,000	C
ASSY	2760XC600	(S)洗浄機 MPC1513c/60Hz(4.0kw+E2C1714)(本体)	1					574,000	C
ASSY	2760QC500	(S)洗浄機 MPC813c/50Hz(2.2kw+E2C1714)(本体)	1					539,000	C
ASSY	2760QC600	(S)洗浄機 MPC813c/60Hz(2.2kw+E2C1714)(本体)	1					539,000	C
ASSY	2760CB500	(S)洗浄機 MPC422b/50Hz(2.2kw+NMT1820)(本体)	1					565,000	C
ASSY	2760CB600	(S)洗浄機 MPC422b/60Hz(2.2kw+NMT1820)(本体)	1					565,000	C
ASSY	2765G500	(S)洗浄機 MPC1215/50Hz(4.0kw+NMT1220)(本体)	1					583,000	C
ASSY	2765G600	(S)洗浄機 MPC1215/60Hz(4.0kw+NMT1220)(本体)	1					583,000	C
ASSY	2760LA00B	－	1					－	－
ASSY	2760LB500	(S)洗浄機 MPC1018b/50Hz(4.0kw+NMT1520)(本体)	1					583,000	C
ASSY	2760LB600	(S)洗浄機 MPC1018b/60Hz(4.0kw+NMT1520)(本体)	1					583,000	C
ASSY	2760MA00B	－	1					－	－
ASSY	2760NA00B	－	1					－	－
ASSY	2760NB500	(S)洗浄機 MPC726b/50Hz(4.0kw+NMT2120)(本体)	1					583,000	C
ASSY	2760NB600	(S)洗浄機 MPC726b/60Hz(4.0kw+NMT2120)(本体)	1					583,000	C
1	F730408	(SY@)MPC ﾌﾟﾗｽﾁｯｸｶﾊﾞｰ(HC3,E2C)	1				MPC813c/MPC1513c	43,000	P
	F730401Y-2	－	1				MPC422b/MPC1215/MPC1018a,b/MPC822a/MPC726a,b	－	－
2	BBHBST08035	(X)SUS六角ﾎﾞﾙﾄ HB M8×35(ﾄﾘｰﾏP3)	4					－	P
3	BBPWS10	SUS平ﾜｯｼｬｰ PW 10×22×1.5	8					100	P
4	BBFNS08	SUSﾌﾗﾝｼﾞﾅｯﾄ M8	4					300	P
5	BBHBSP06012	SUS六角ﾎﾞﾙﾄ HB M6×12(ｱﾌﾟｾｯﾄP3)	4					200	P
6	B100716	ｷｬﾌﾞﾀｲﾔｹｰﾌﾞﾙ 3.5SQ 4芯(6m)	1				MPC1513c/MPC1215/MPC1018a,b/MPC822a/MPC726a,b	19,000	P
	B100711	ｷｬﾌﾞﾀｲﾔｹｰﾌﾞﾙ 2SQ 4芯(6m)	1				MPC813c/MPC422b	12,000	P

※品名欄[－]のものは供給不可品となります。2025年7月時点の税抜き価格となります。価格・仕様は予告なく変更となる場合が有ります。

ＭＰＣ８１３ｃ ／ ＭＰＣ４２２ｂ ／ ＭＰＣ１５１３ｃ ／ ＭＰＣ１２１５
ＭＰＣ１０１８ａ，ｂ ／ ＭＰＣ８２２ａ ／ ＭＰＣ７２６ａ，ｂ 台車Ａｓｓｙ

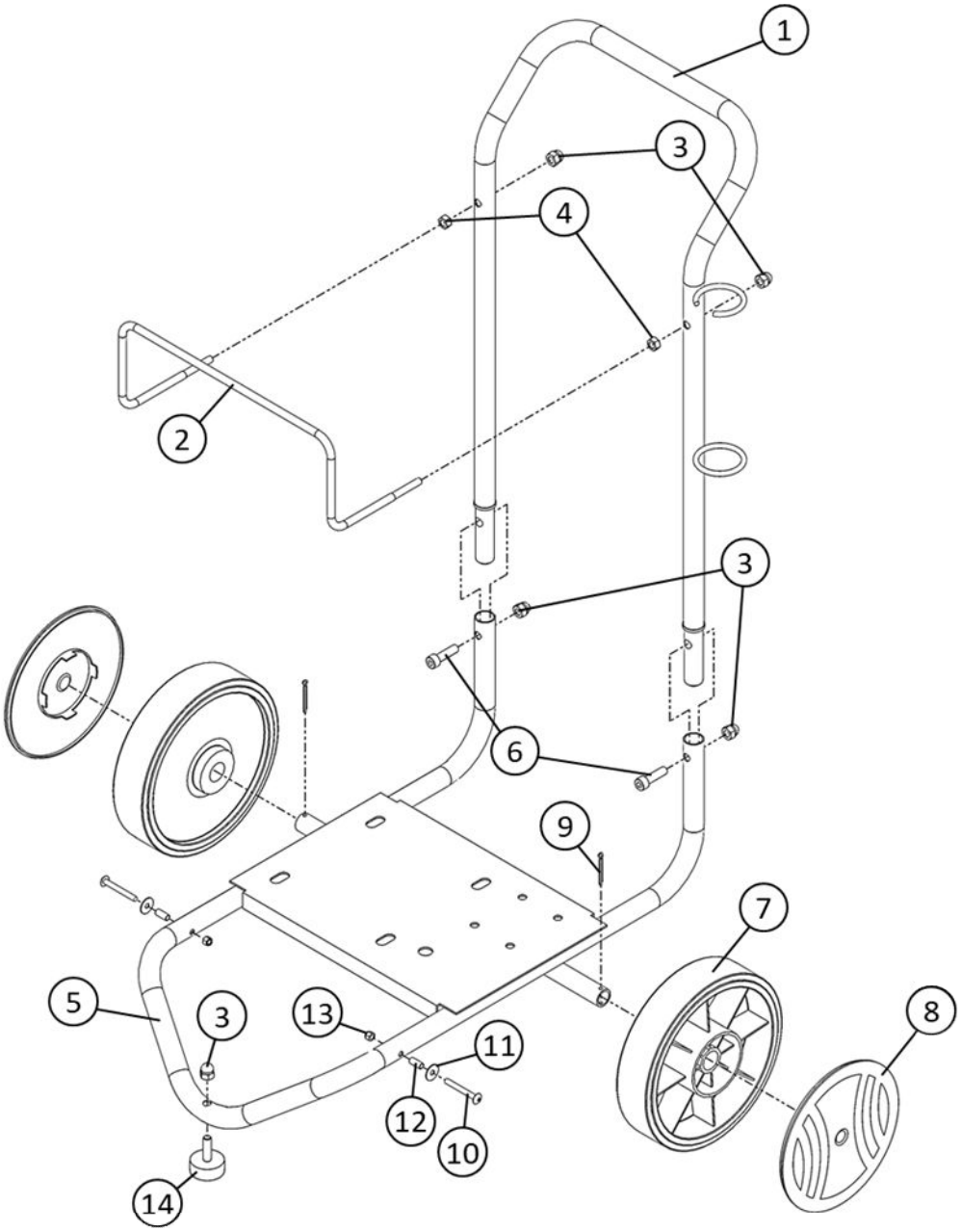

図番	コード	品名	数量	ｷｯﾄ内容	ｷｯﾄ	LOT	備考	一般価格	区分
1	F730403-3	－	1					－	－
2	F730406Y	－	1					－	－
3	BBDCNS08	SUS袋ﾅｯﾄM8	5					300	P
4	BBHNS08	SUS六角ﾅｯﾄ M8	2					140	P
5	F730402-3	－	1					－	－
6	BBCSS08030N	SUS六角穴付ﾎﾞﾙﾄ CS M8×30 全ﾈｼﾞ(MPC)	2					400	P
7	TM2018003001	車輪φ200 (G500,MPC)	2					3,500	P
8	TM100279	車輪ｶﾊﾞｰφ200(赤)(G500,MPC)	2					930	P
9	BBSPS3530	割ﾋﾟﾝ SUS 3.5×30	2					400	P
10	BBTSS0545	SUSﾄﾗｽﾈｼﾞ M5×45	2					300	P
11	BBPWS051808	(SX)SUS平ﾜｯｼｬｰ PW 5.5×18×0.8	2					－	P
12	B900111	SUSｽﾍﾟｰｻｰφ5×15(MPC)	2					500	P
13	BBNNS05	(SX)SUSﾅｲﾛﾝﾅｯﾄ M5	2					－	P
14	B155109	ｺﾞﾑ足 φ35.7 M8×27L	1					1,600	P

※品名欄［－］のものは供給不可品となります。2025年7月時点の税抜き価格となります。価格・仕様は予告なく変更となる場合が有ります。

ＭＰＣ８１３ｃ ／ ＭＰＣ４２２ｂ ／ ＭＰＣ１５１３ｃ ／ ＭＰＣ１２１５
ＭＰＣ１０１８ａ，ｂ ／ ＭＰＣ８２２ａ ／ ＭＰＣ７２６ａ，ｂ
モーター・ポンプＡｓｓｙ

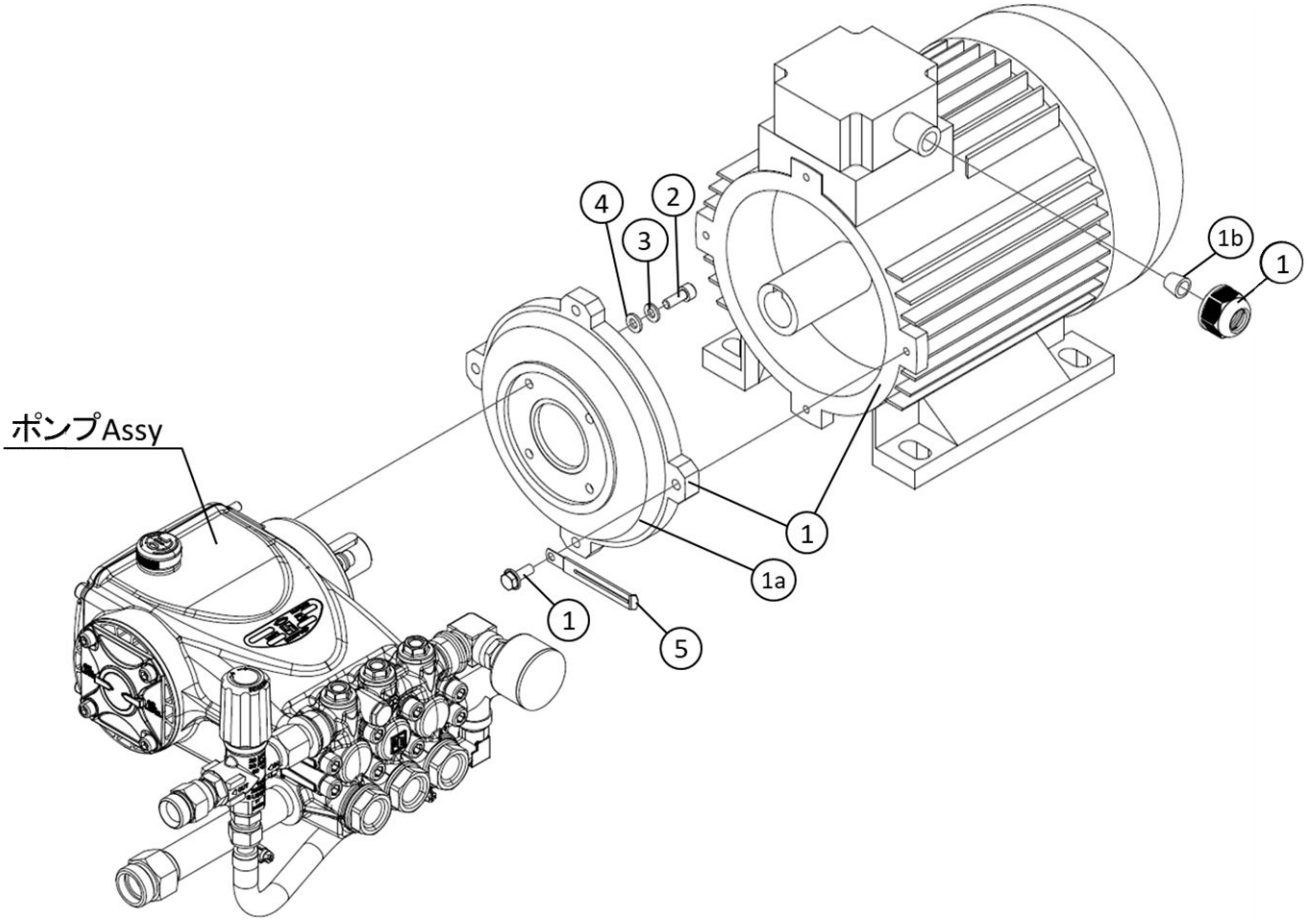

図番	コード	品名	数量	ｷｯﾄ内容	ｷｯﾄ	LOT	備考	一般価格	区分
1	B040327	(X)ﾎﾛｰｼｬﾌﾄﾓｰﾀｰ 4.0kw 200V(100L)(NMT)	1				MPC1513c/MPC1215/MPC1018a,b/MPC822a/MPC726a,b	－	G
	B040316	(X)ﾎﾛｰｼｬﾌﾄﾓｰﾀｰ 2.2kw 200V(100L)(E2C)	1				MPC813c/MPC422b	－	G
1a	TM040HC3	(X)100Lﾓｰﾀｰﾌﾗﾝｼﾞ(HC3,HD,E2C)	1				MPC1513c	－	P
	TM310708	(X)100Lﾓｰﾀｰﾌﾗﾝｼﾞ(HC5,NMT)	1				MPC422b	－	P
1b	F508007	(X)ｺﾞﾑｽﾘｰﾌﾞ3.5SQ(NIﾓｰﾀｰ3.0,4.0kw)	1				MPC1513c/MPC1215/MPC1018a,b/MPC822a/MPC726a,b	－	P
	F508006	(SY@)ｺﾞﾑｽﾘｰﾌﾞ2.0SQ(NIﾓｰﾀｰ1.5,2.2kw)	1				MPC813c/MPC422b	1,600	P
2	BBCS06018Z	(SX@)六角穴付ﾎﾞﾙﾄ CS M6×18Z	4				MPC1513c/MPC813c	180	P
	BBCS08030Z	六角穴付ﾎﾞﾙﾄ CS M8×30Z	4				MPC422b	210	P
	BBCS08025Z	六角穴付ﾎﾞﾙﾄ CS M8×25Z	4				MPC1215/MPC1018a,b/MPC822a/MPC726a,b	210	P
3	BBSW06SZ	ｽﾌﾟﾘﾝｸﾞﾜｯｼｬｰSW 6Z(小)	4				MPC1513c/MPC813c	140	P
	BBSW08SZ	(X)ｽﾌﾟﾘﾝｸﾞﾜｯｼｬｰSW 8Z(小)	4				MPC422b/MPC1215/MPC1018a,b/MPC822a/MPC726a,b	－	P
4	BBPW06Z	平ﾜｯｼｬｰ PW 6Z	4				MPC1513c/MPC813c	140	P
	BBPW08Z	平ﾜｯｼｬｰ PW 8Z	4				MPC422b/MPC1215/MPC1018a/MPC1018b/MPC822a/MPC726a,b	140	P
5	ﾐFR64917A	(X)ｸﾗﾝﾌﾟ	1				MPC422b/MPC1215/MPC1018a,b/MPC822a/MPC726a,b	－	MB

※品名欄［－］のものは供給不可品となります。2025年7月時点の税抜き価格となります。価格・仕様は予告なく変更となる場合が有ります。

ＭＰＣ８１３ｃ ／ ＭＰＣ４２２ｂ ／ ＭＰＣ１５１３ｃ ／ ＭＰＣ１２１５
ＭＰＣ１０１８ａ，ｂ ／ ＭＰＣ８２２ａ ／ ＭＰＣ７２６ａ，ｂ ポンプＡｓｓｙ

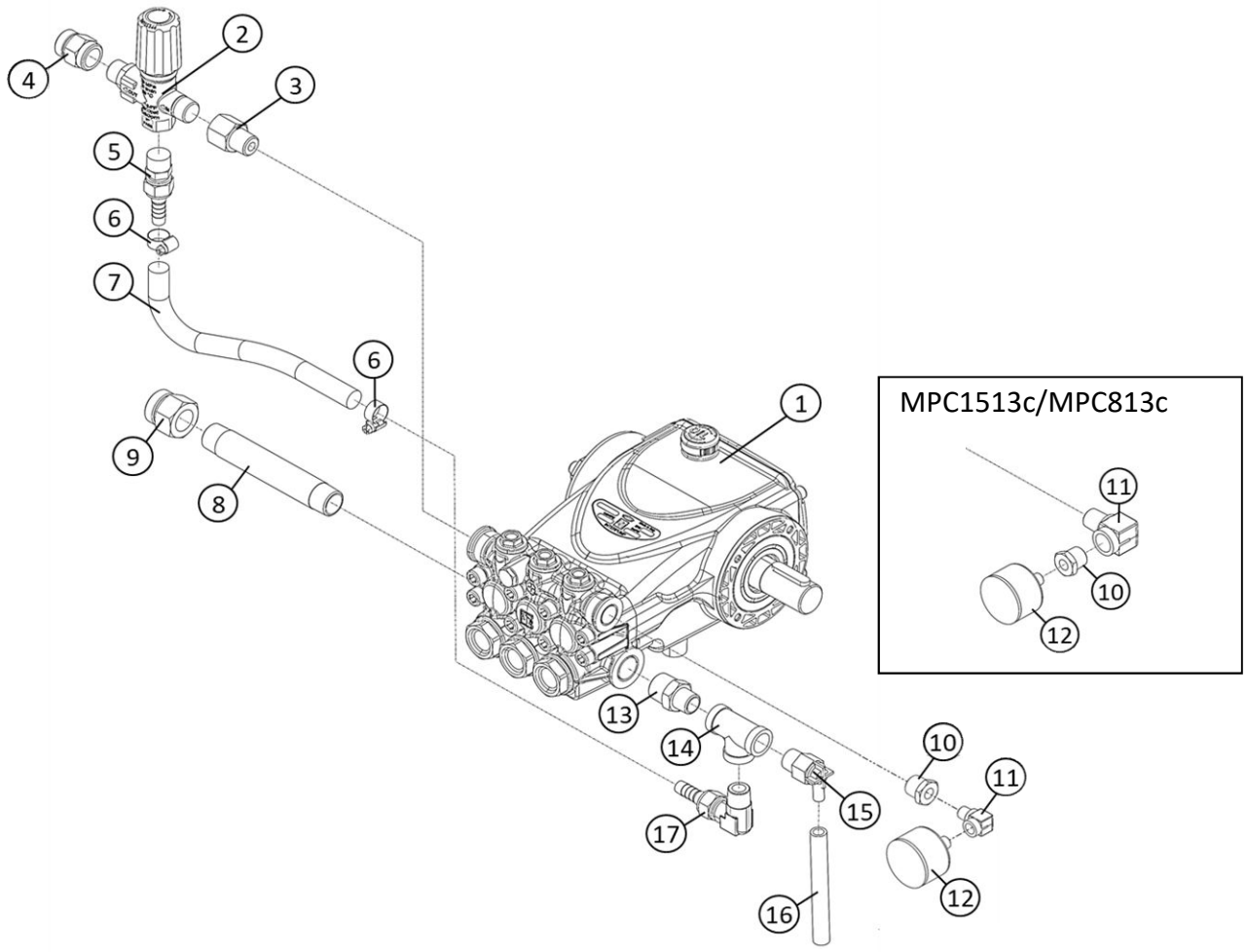

図番	コード	品名	数量	ｷｯﾄ内容	ｷｯﾄ	LOT	備考	一般価格	区分
1	iNE2C1714	ﾎﾟﾝﾌﾟ E2C1714R(24-8)(17MPa,14L/1750)	1				MPC1513c/MPC813c	190,000	G
	LENMT1820R	ﾎﾟﾝﾌﾟ NMT1820R(24-8)(20MPa,21.4L/1740)	1				MPC422b/MPC822a	219,000	G
	LENMT1220R	ﾎﾟﾝﾌﾟ NMT1220R(24-8)(20MPa、15L/1740)	1				MPC1215	219,000	G
	LENMT1520R	ﾎﾟﾝﾌﾟ NMT1520R(24-8)(20MPa,18L/1740)	1				MPC1018a,b	219,000	G
	LENMT2120R	ﾎﾟﾝﾌﾟ NMT2120R(24-8)(20MPa,25L/1740)	1				MPC726a,b	219,000	G
2	TC4072000043F	ｱﾝﾛｰﾀﾞｰ VR54	1					24,000	G
3	B160303	高圧凸凹ﾆｯﾌﾟﾙ3/8	1				MPC1513c/MPC813c	1,600	G
4	2863B07	ｼﾞｮｲﾝﾄ KM×3/8F	1					2,100	G
5	B203023	黄銅ﾎｰｽｼﾞｮｲﾝﾄ 3/8×10.5(ｱﾀﾞﾌﾟﾀｰ+ﾀｹﾉｺﾅｯﾄ)	1					2,000	G
6	B450103	ﾎｰｽﾊﾞﾝﾄﾞ(φ8～22)	2					870	G
7	1384A09	低圧耐油ﾎｰｽ φ9(m)	0.25				250mm	3,300	G
8	B196545	SUSﾛﾝｸﾞﾆｯﾌﾟﾙ1/2×125L	1				MPC1513c/MPC813c	2,600	G
	B196540	SUSﾛﾝｸﾞﾆｯﾌﾟﾙ1/2×100L	1				MPC422b/MPC1215/MPC1018a,b/MPC822a/MPC726a,b	2,900	G
9	KRF160345	(SY@)凸凹ｻｸｼｮﾝｱﾀﾞﾌﾟﾀｰG3/4×1/2(網付用)	1					3,000	G
10	B162302	高圧ﾌﾞｯｼﾝｸﾞ3/8×1/8	1					930	G
11	B160701	高圧凸凹ｴﾙﾎﾞ1/8	1				MPC422b/MPC1215/MPC1018a,b/MPC822a/MPC726a,b	2,200	G
	B160703	高圧凸凹ｴﾙﾎﾞ3/8	1				MPC1513c/MPC813c	2,400	G
12	B296303	圧力計φ40×30MPa(1/8BACK)	1				MPC1513c/MPC1215/MPC1018a,b	8,200	G
	B296302	圧力計φ40×16MPa(1/8BACK)	1				MPC813c/MPC422b/MPC726a,b/MPC822a	8,200	G
13	B195024KR	(SY@)SUS低圧ﾆｯﾌﾟﾙ3/8×1/2	1					1,100	G
14	B195603KR	(SY@)SUS低圧ﾁｰｽﾞ3/8	1					1,600	G
15	PA60063050	ｻｰﾓﾊﾞﾙﾌﾞVT6 3/8M	1					7,800	G
16	1376B10	ｳﾚﾀﾝﾁｭｰﾌﾞ φ10(m)	0.1				100mm	1,600	G
17	B203121	黄銅L型ﾎｰｽｼﾞｮｲﾝﾄ 3/8×10.5(ﾀｹﾉｺ)	1					3,400	G

※品名欄[－]のものは供給不可品となります。2025年7月時点の税抜き価格となります。価格・仕様は予告なく変更となる場合が有ります。

ＭＰＣ８１３ｃ ／ ＭＰＣ４２２ｂ ／ ＭＰＣ１５１３ｃ ／ ＭＰＣ１２１５
ＭＰＣ１０１８ａ，ｂ ／ ＭＰＣ８２２ａ ／ ＭＰＣ７２６ａ，ｂ
電装ボックスＡｓｓｙ

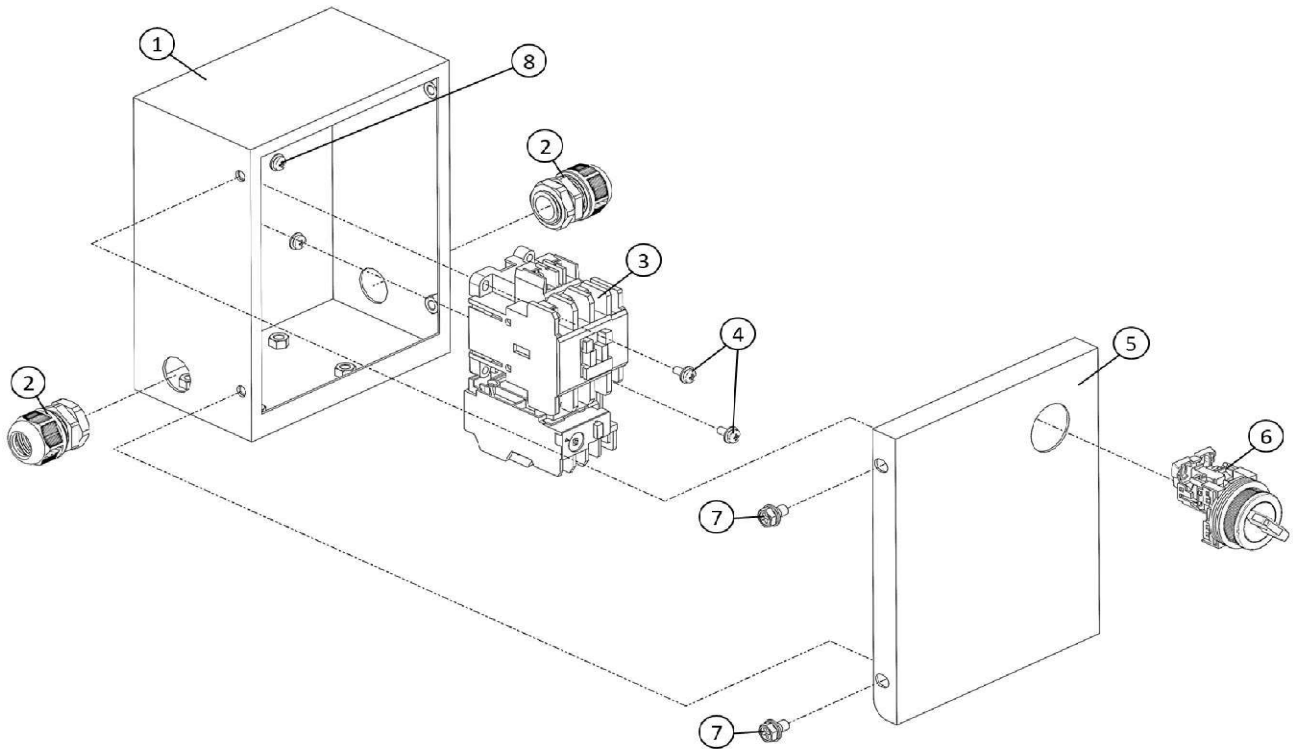

図番	コード	品名	数量	ｷｯﾄ内容	ｷｯﾄ	LOT	備考	一般価格	区分
1	F730404Y-2	－	1					－	－
2	B101310	ｺｰﾄﾞﾛｯｸ 2.0～3.5SQ(G1/2M)(FGA21L-14-B)	2					2,000	P
3	B100313	ﾏｸﾞﾈｯﾄｽｲｯﾁ(ｻｰﾏﾙ付)200V 3.7-4.0kW(富士SW-4-1)	1				MPC1513c/MPC1215/MPC1018a,b /MPC822a/MPC726a,b	22,000	P
	B100312	ﾏｸﾞﾈｯﾄｽｲｯﾁ(ｻｰﾏﾙ付)200V 2.2kW(富士SW-03)	1				MPC813c/MPC422b	14,000	P
4	BBNKU04015	ﾅﾍﾞﾈｼﾞ M4×15Z	2					100	P
5	F730405Z-2	－	1					－	－
6	B102121	ｾﾚｸﾄｽｲｯﾁ 1a AR30PR-210B	1					3,900	P
7	BBHBSP06012	SUS六角ﾎﾞﾙﾄ HB M6×12(ｱﾌﾟｾｯﾄP3)	4					200	P
8	BBNKA04010Z	ﾅﾍﾞﾈｼﾞ M4×10Z(P3)	3					140	P

※品名欄［－］のものは供給不可品となります。2025年7月時点の税抜き価格となります。価格・仕様は予告なく変更となる場合が有ります。

ＭＰＣ１８１５/１８１５a/１５１８/１５１８a/１２２１/１２２２/１０２５/１０２６

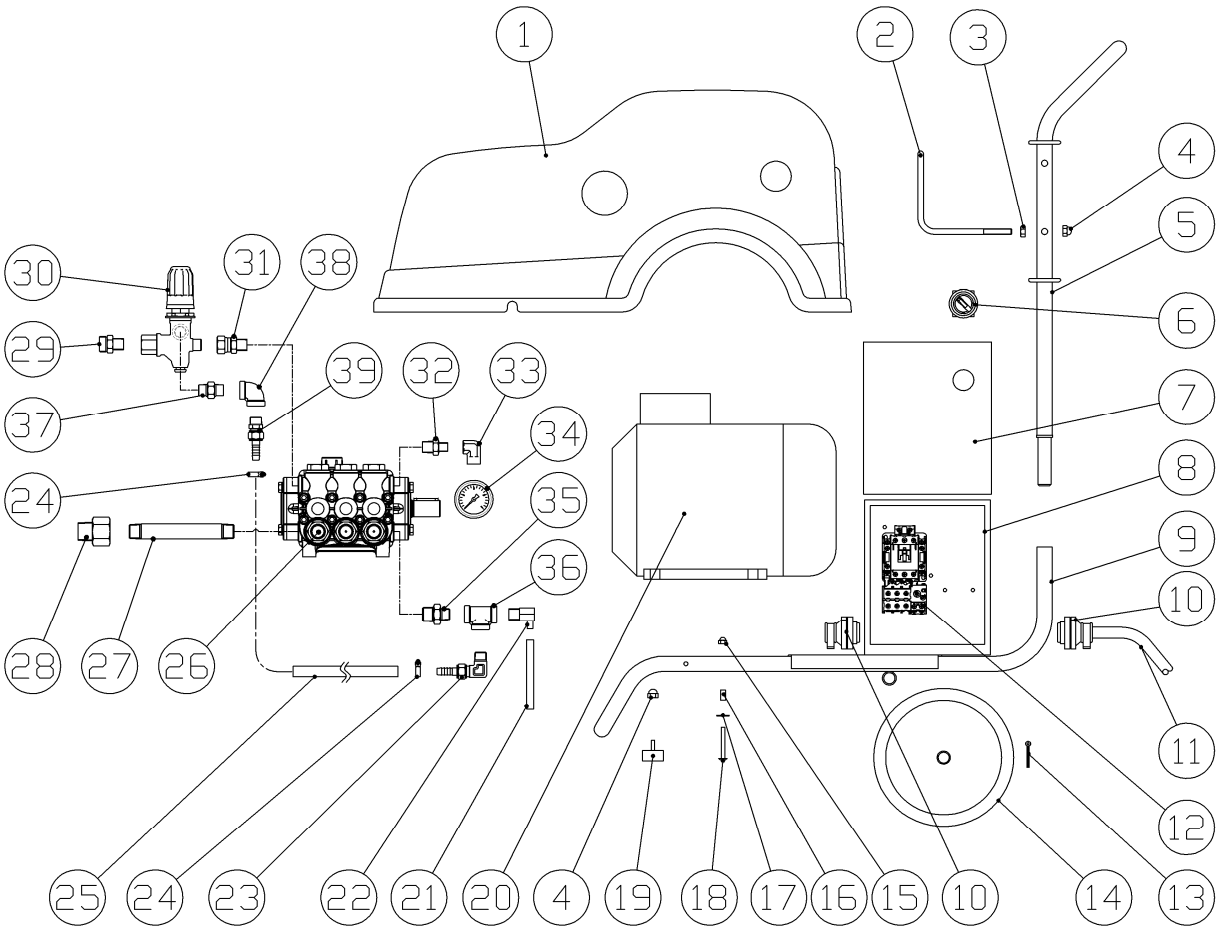

図番	コード	品名	数量	ｷｯﾄ内容	ｷｯﾄ	LOT	備考	一般価格	区分
ASSY	2762AA500	(S)洗浄機 MPC1815a/50Hz(5.5kw+NMT1220)(本体)						741,000	C
	2762AA600	(S)洗浄機 MPC1815a/60Hz(5.5kw+NMT1220)(本体)						741,000	C
	2762BA500	(S)洗浄機 MPC1518a/50Hz(5.5kw+NMT1520)(本体)						741,000	C
	2762BA600	(S)洗浄機 MPC1518a/60Hz(5.5kw+NMT1520)(本体)						741,000	C
	2765H500	(S)洗浄機 MPC1222/50Hz(5.5kw+NMT1820)(本体)						741,000	C
	2765H600	(S)洗浄機 MPC1222/60Hz(5.5kw+NMT1820)(本体)						741,000	C
	2765J500	(S)洗浄機 MPC1026/50Hz(5.5kw+NMT2120)(本体)						741,000	C
	2765J600	(S)洗浄機 MPC1026/60Hz(5.5kw+NMT2120)(本体)						741,000	C
1	F731121	ﾌﾟﾗｽﾁｯｸｶﾊﾞｰ MPC5.5kw+NMT 赤	1					81,000	P
2	F731106	−	1					−	−
3	BBHNS08	SUS六角ﾅｯﾄ M8	2					140	P
4	BBDCNS08	SUS袋ﾅｯﾄM8	3					300	P
5	F731103	−	1					−	−
6	B102121	ｾﾚｸﾄｽｲｯﾁ 1a AR30PR-210B	1					3,900	P
7	F731105	−	1					−	−
8	F731104	−	1					−	−
9	F731102	−	1					−	−
10	B101302	ｺｰﾄﾞﾛｯｸ 3.5～8SQ(NC-2)	2					1,600	P
11	B100721	ｷｬﾌﾞﾀｲﾔｹｰﾌﾞﾙ 5.5SQ 4芯(6m)	1					29,000	P
12	B100314	−	1					−	−
13	BBSP3530Z	割ﾋﾟﾝ 3.5×30Z	2					210	P
14a	TM2018003001	車輪 φ200 (G500,MPC)	2					3,500	P
14a	TM100279	車輪ｶﾊﾞｰφ200(赤)(G500,MPC)	2					930	P
15	BBDCNS05	(SX@)SUS袋ﾅｯﾄM5	2					200	P
16	B900111	SUSｽﾍﾟｰｻｰφ5×15(MPC)	2					500	P
17	BBPWS051808	(SX)SUS平ﾜｯｼｬｰ PW 5.5×18×0.8	2					−	P
18	BBTSS0545	SUSﾄﾗｽﾈｼﾞ M5×45	2					300	P
19	B155109	ｺﾞﾑ足 φ35.7 M8×27L	1					1,600	P
20	B040336	ﾎﾛｰｼｬﾌﾄﾓｰﾀｰ 5.5kw 200V(112M)(NMT)	1					328,000	G
21	1376B10	ｳﾚﾀﾝﾁｭｰﾌﾞφ10(m)	0.1					1,600	G
22	PA60063050	ｻｰﾓﾊﾞﾙﾌﾞVT6 3/8M	1					7,800	G

※品名欄[－]のものは供給不可品となります。2025年7月時点の税抜き価格となります。価格・仕様は予告なく変更となる場合が有ります。

ＭＰＣ１８１５/１８１５a/１５１８/１５１８a/１２２１/１２２２/１０２５/１０２６

図番	コード	品名	数量	ｷｯﾄ内容	ｷｯﾄ	LOT	備考	一般価格	区分
23	B203121	黄銅L型ﾎｰｽｼﾞｮｲﾝﾄ 3/8×10.5(ﾀｹﾉｺ)	1					3,400	G
24	B450103	ﾎｰｽﾊﾞﾝﾄﾞ(φ8～22)	2					870	G
25	1384A09	低圧耐油ﾎｰｽ φ9(m)	0.5					3,300	G
26	LENMT1220R	ﾎﾟﾝﾌﾟ NMT1220R(24-8)(20MPa、15L/1740)	1				MPC1815/1815a	219,000	G
26a	LENMT1520R	ﾎﾟﾝﾌﾟ NMT1520R(24-8)(20MPa,18L/1740)	1				MPC1518/1518a	219,000	G
26b	LENMT1820R	ﾎﾟﾝﾌﾟ NMT1820R(24-8)(20MPa,21.4L/1740)	1				MPC1221/1222	219,000	G
26c	LENMT2120R	ﾎﾟﾝﾌﾟ NMT2120R(24-8)(20MPa,25L/1740)	1				MPC1025/1026	219,000	G
27	B196550	SUSﾛﾝｸﾞﾆｯﾌﾟﾙ1/2×150L	1					2,800	G
28	KRF160345	(SY@)凸凹ｻｸｼｮﾝｱﾀﾞﾌﾟﾀｰG3/4×1/2(網付用)	1					3,000	G
29	2863B05	ｼﾞｮｲﾝﾄ KM×3/8M	1					2,100	G
30	PA60120000	ｱﾝﾛｰﾀﾞｰ VB8	1					45,000	G
31	B162702	高圧片ﾕﾆｵﾝ3/8	1					2,000	G
32	B160153	高圧ﾆｯﾌﾟﾙ1/4×3/8	1					1,100	G
33	B160902	高圧両ﾒｽｴﾙﾎﾞ1/4	1					2,700	G
34	B296135	圧力計φ50×40MPa(1/4BOTT)SUSｹｰｽ	1				MPC1815/1815a/1518/1518a	8,800	G
34a	B296133	圧力計φ50×30MPa(1/4BOTT)SUSｹｰｽ	1				MPC1221/1222/1025/1026	8,800	G
35	B195024KR	(SY@)SUS低圧ﾆｯﾌﾟﾙ3/8×1/2	1					1,100	G
36	B195603KR	(SY@)SUS低圧ﾁｰｽﾞ3/8	1					1,600	G
37	B195003KR	(SY@)SUS低圧ﾆｯﾌﾟﾙ3/8	1					930	G
38	B195203KR	(SY@)SUS低圧両ﾒｽｴﾙﾎﾞ3/8	1					1,200	G
39	B203023	黄銅ﾎｰｽｼﾞｮｲﾝﾄ 3/8×10.5(ｱﾀﾞﾌﾟﾀｰ+ﾀｹﾉｺﾅｯﾄ)	1					2,000	G
MPC1518/1518a(～No. 52029)/1518/1518a(～No. 52035)/1221/1025：No. 23使用機はNo. 37～No. 39をｾｯﾄ交換で互換があります。									

※品名欄[－]のものは供給不可品となります。2025年7月時点の税抜き価格となります。価格・仕様は予告なく変更となる場合が有ります。

ＳＴ６３０ＭＰ／ａ ／ｂ 本体

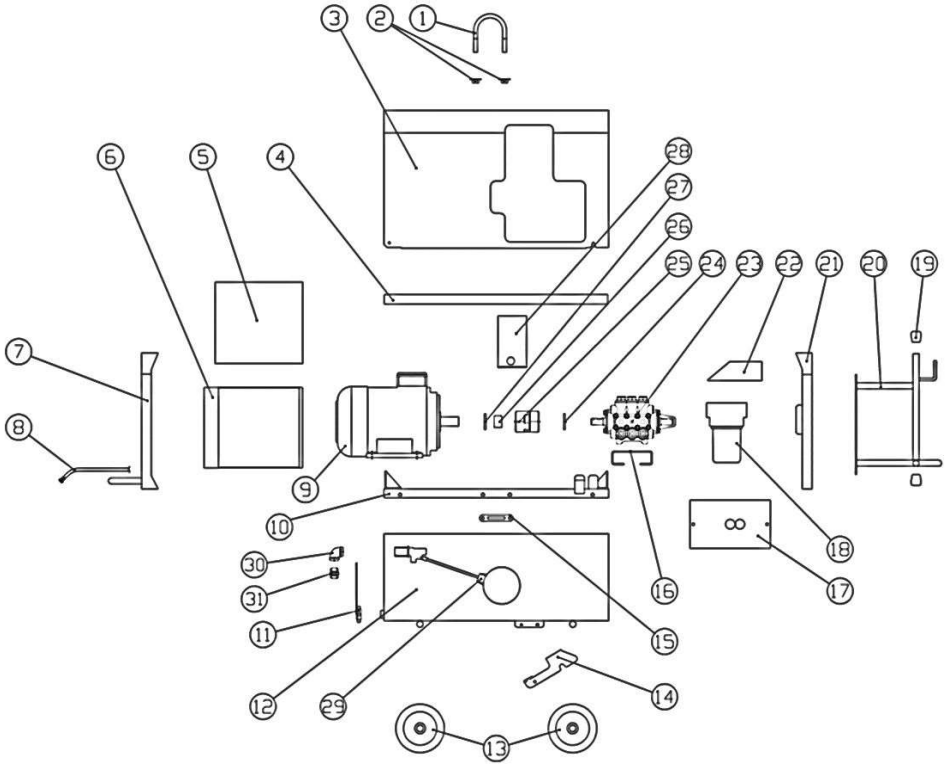

図番	コード	品名	数量	ｷｯﾄ内容	ｷｯﾄ	LOT	備考	一般価格	区分
1	BBUB1265Z	Uﾎﾞﾙﾄ M12×65AZ	1					2,000	P
2	F470617	(SX)ﾅｯﾄｽﾃｰ(ST-M/ST-G)	2					－	P
3	F461003	(SX)ｶﾊﾞｰ(ST-M)	1					－	P
4	F470603	(SX)ﾄｯﾌﾟﾌﾚｰﾑ(ST-M/ST-G)	1					－	P
5	F461006	(SX)電装ﾎﾞｯｸｽｶﾊﾞｰ(ST-M)	1					－	P
6	F461005	(SX)電装ﾎﾞｯｸｽ(ST-M)	1					－	P
7	F461002	(SX)ﾓｰﾀｰ側ﾊﾟﾈﾙ(ST-M)	1					－	P
8	B100716	ｷｬﾌﾞﾀｲﾔｹｰﾌﾞﾙ 3.5SQ 4芯(6m)	1					19,000	P
9	B030308AH	ﾓｰﾀｰ 全閉外扇 200V 4P 3.7kW IE3 日立(112M)	1				ST630MP、ST630Mb	141,000	G
	B040628	－	1				ST630Ma	－	－
10	F461001	(SX)ﾍﾞｰｽ下(ST-M)	1					－	P
11a	F470612	(SX)ﾌﾟﾚｰﾄ(ST-M/ST-G)	1					－	P
11b	B905016	(SX)継手ﾅｯﾄ3/4(AS)	1					－	G
11c	B906001C035	(SX)SUSﾜｲﾔｰφ1.0×35cm	1					－	P
11d	B906011	ｱﾙﾐｽﾘｰﾌﾞ 適合ﾜｲﾔ径1.0mm	1					300	P
12	F470601	(SX)SUSﾀﾝｸ(ST-M/ST-G)	1					－	P
13	B140115	車輪 VS150(ﾍﾞｱﾘﾝｸﾞ付)	4					5,100	P
14	F470610	(SX)ｽﾄｯﾊﾟｰｽﾃｰ(ST-M/ST-G)	1					－	P
15	F470616	(SX)ﾛｰﾌﾟﾌｯｸ(ST-M/ST-G)	2					－	P
16	F461004	(SX)ﾎﾟﾝﾌﾟﾍﾞｰｽ(ST-M)	1					－	P
17	B430541C01	(SX)塩ﾋﾞｼｰﾄ 2T(ST-M/ST-G)	1					－	P
18	2897BA06F	(S)ﾋﾞｯｸﾞﾌｨﾙﾀｰ BFⅡa5-3/4FF ﾐﾆﾊﾞﾙﾌﾞ3/8付(ｴﾚﾒﾝﾄ別)	1					12,000	G
18a	2897GA100	(SY@)ｴﾚﾒﾝﾄ 5″×100μ(ﾅｲﾛﾝ)(BF用)	1					4,900	G
18b	B470610	－	1					－	－
19	B370601	ﾊﾟｲﾌﾟ用ｺﾞﾑ足 KP-7 黒	4					400	P
20	F470607	(SX)ﾎｰｽﾌｯｸ(ST-M/ST-G)	1					－	P
21	F470615	(SX)ﾎﾟﾝﾌﾟ側ﾊﾟﾈﾙ(ST-M/ST-G)	1					－	P
22	F470608	(SX)ﾌｨﾙﾀｰﾌﾞﾗｹｯﾄ(ST-M/ST-G)	1					－	P
23	B050124	ﾎﾟﾝﾌﾟ MW3HP60B(20-6)(11MPa,28L/1800)	1					280,000	G
24	BBPW20Z	平ﾜｯｼｬｰ PW 20Z(内径φ21)	1					340	P
25	B118111	ｶｯﾌﾟﾘﾝｸﾞ L099-S(28-8/20-6)	1					23,000	P
25a	B119103	(S)ｶｯﾌﾟﾘﾝｸﾞｲﾝｻｰﾄ L099用 Sﾀｲﾌﾟ(黒)	1					2,200	P
26	F160103	ｶﾗｰ φ30.5×φ38×26Z	1					3,800	P
27	BBPW28Z	－	1					－	－
28	F461008	(SX)ｶｯﾌﾟﾘﾝｸﾞｶﾊﾞｰ(ST-M)	1					－	P
29	B201507	(SX)ﾎﾞｰﾙﾀｯﾌﾟ1/2(SL13)	1				旧品番B201522/B201502	－	G
30	B195204KR	(SY@)SUS低圧両ﾒｽｴﾙﾎﾞ1/2	1				№3049～	1,600	G
31	KRF160348	(SY@)ｻｸｼｮﾝｱﾀﾞﾌﾟﾀｰ 1/2(網付用)	1				№3049～	2,700	G

※品名欄[－]のものは供給不可品となります。2025年7月時点の税抜き価格となります。価格・仕様は予告なく変更となる場合が有ります。

ＳＴ６３０ＭＰ／ａ　配管

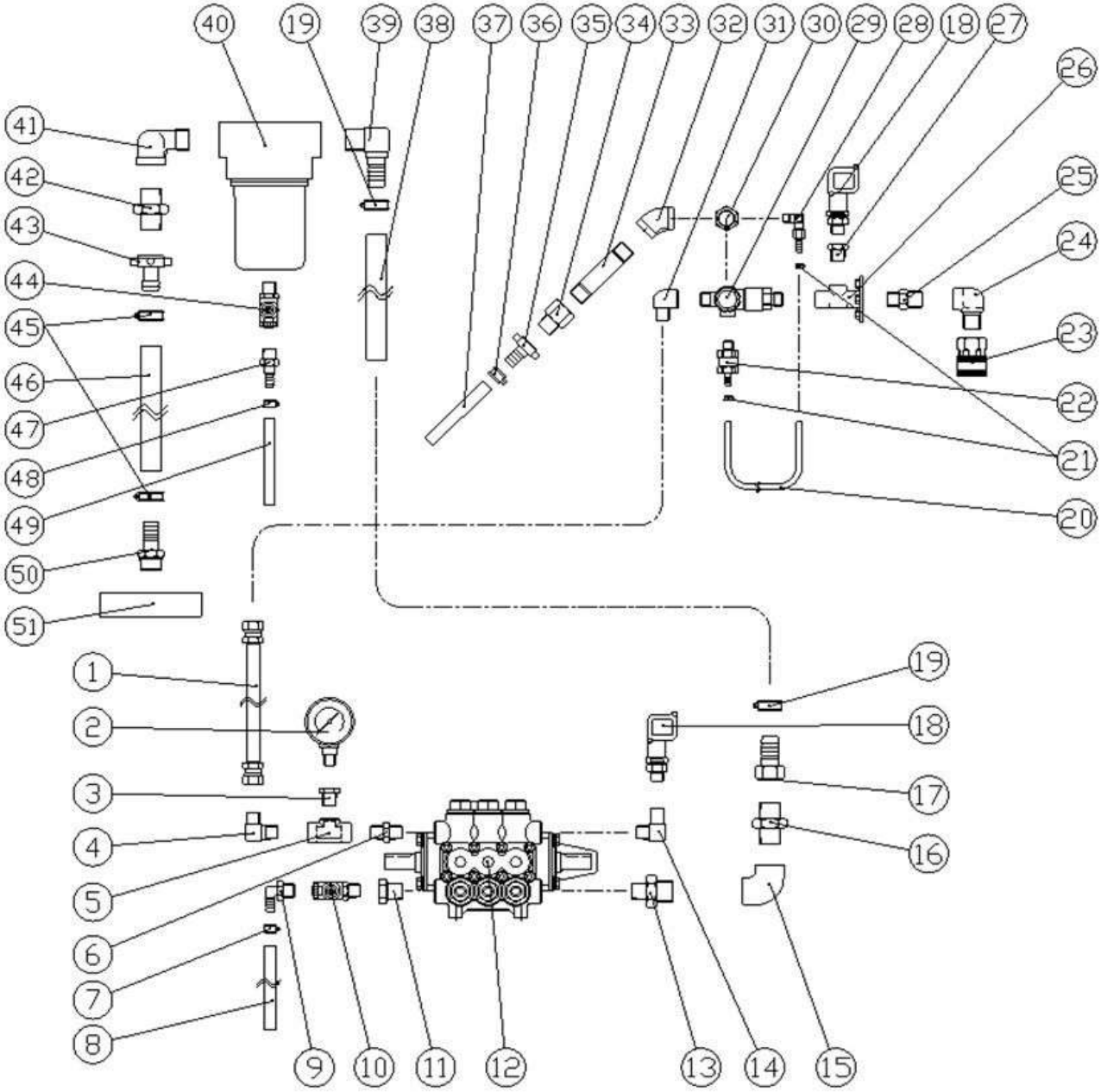

図番	コード	品名	数量	ｷｯﾄ内容	ｷｯﾄ	LOT	備考	一般価格	区分
1	B330505	中間ﾎｰｽ 9M×500L	1					6,600	P
2	B296131	圧力計φ50×16MPa(1/4BOTT)SUSｹｰｽ	1					8,800	G
3	B162303	高圧ﾌﾞｯｼﾝｸﾞ3/8×1/4	1					900	G
4	B161503	高圧90°　ｱﾀﾞﾌﾟﾀｰ3/8	1					1,600	G
5	B162103	高圧ﾁｰｽﾞ3/8	1					3,500	G
6	B160103	高圧ﾆｯﾌﾟﾙ3/8	1					1,000	G
7	B450101	ﾎｰｽﾊﾞﾝﾄﾞ(φ6～15)	1					870	G
8	1380J09030	(SX)耐油ﾌﾞﾚｰﾄﾞﾎｰｽ φ9.5(3/8)×30cm	1					－	G
9	B201111	ﾌﾟﾗｽﾁｯｸﾀｹﾉｺｴﾙﾎﾞ3/8×10	1					1,200	G
10	B250332KR	－	1				旧:B250312KR	－	－
11	B195806	SUS中圧ﾌﾞｯｼﾝｸﾞ1/2×3/8	1					1,800	G
12	B050124	ﾎﾟﾝﾌﾟ MW3HP60B(20-6)(11MPa,28L/1800)	1					280,000	G
13	B195027KR	(SY@)SUS低圧ﾆｯﾌﾟﾙ1/2×3/4	1					1,600	G
14	B160753	高圧凸凹ｴﾙﾎﾞ3/8×1/4F	1					3,800	G
15	B195205KR	(SY@)SUS低圧両ﾒｽｴﾙﾎﾞ3/4	1					2,900	G
16	KRF160322	(SY@)ｻｸｼｮﾝｱﾀﾞﾌﾟﾀｰ3/4(網付用)	1					3,400	G
17	B200704	黄銅ﾀｹﾉｺﾅｯﾄ3/4×21	1					3,500	G
18	PA29008010	圧力ｽｲｯﾁ PR5 1/4M(1.5MPa 青)	2					12,000	P
19	B450106	ﾎｰｽﾊﾞﾝﾄﾞ(φ14～32)	2					1,000	G
20	1384A06023	(S)低圧耐油ﾎｰｽφ6×23cm	1					800	G

※品名欄[－]のものは供給不可品となります。2025年7月時点の税抜き価格となります。価格・仕様は予告なく変更となる場合が有ります。

ＳＴ６３０ＭＰ／ａ　配管

図番	コード	品名	数量	ｷｯﾄ内容	ｷｯﾄ	LOT	備考	一般価格	区分
21	B450101	ﾎｰｽﾊﾞﾝﾄﾞ(φ6～15)	2					870	G
22	F351900	自動ｴｱ抜き弁ｾｯﾄ	1					5,100	P
23	B230131KR	－	1					－	－
24	B160704	高圧凸凹ｴﾙﾎﾞ1/2	1					3,800	G
25	B160156	高圧ﾆｯﾌﾟﾙ3/8×1/2	1					1,500	G
26	F461007	(SX)ｱﾝﾛｰﾀﾞｰｽﾃｰ(ST-M)	1					－	P
27	B162303	高圧ﾌﾞｯｼﾝｸﾞ3/8×1/4	1					900	G
28	B203101	黄銅L型ﾎｰｽｼﾞｮｲﾝﾄ 1/8×7(ﾀｹﾉｺ)	1					2,100	G
29	TC4072000028FA	(SX)ｱﾝﾛｰﾀﾞｰ VR56F(6MPaﾀｲﾌﾟ)	1				旧:TC4072000028F	－	G
30	KRF160334	(SY@)黄銅三方ｱﾀﾞﾌﾟﾀｰ G1/2×3/8×1/8F	1					3,800	G
31	B161703	高圧90°　凸凹ｱﾀﾞﾌﾟﾀｰ3/8	1					2,300	G
32	B195244KR	(SY@)SUS低圧45°　両ﾒｽｴﾙﾎﾞ1/2	1					2,100	G
33	B196545	SUSﾛﾝｸﾞﾆｯﾌﾟﾙ1/2×125L	1					2,600	G
34	KRF160333	(SY@)黄銅凸凹ｱﾀﾞﾌﾟﾀｰ1/2	1					2,700	G
35	2905B13	吸水ﾀｹﾉｺ継手ﾒﾈｼﾞ1/2×13(AS)	1					2,200	G
36	B450103	ﾎｰｽﾊﾞﾝﾄﾞ(φ8～22)	1					870	G
37	1380A12085	(SX)ﾌﾞﾚｰﾄﾞﾎｰｽ φ12×85cm	1					－	G
38	1381H19035	(S)ｽﾌﾟﾘﾝｸﾞﾎｰｽ φ19×35cm	1					1,100	G
39	B201121	ﾌﾟﾗｽﾁｯｸﾀｹﾉｺｴﾙﾎﾞ3/4×19	1					1,800	G
40	2897BA06F	(S)ﾋﾞｯｸﾞﾌｨﾙﾀｰ BFⅡa5-3/4FF ﾐﾆﾊﾞﾙﾌﾞ3/8付(ｴﾚﾒﾝﾄ別)	1					12,000	G
40a	2897GA100	(SY@)ｴﾚﾒﾝﾄ 5″×100μ(ﾅｲﾛﾝ)(BF用)	1					4,900	G
40b	B470610	－	1		○			－	－
41	B195255KR	(SY@)SUS低圧ｽﾄﾘｰﾄｴﾙﾎﾞ3/4	1					2,100	G
42	KRF160322	(SY@)ｻｸｼｮﾝｱﾀﾞﾌﾟﾀｰ3/4(網付用)	1					3,400	G
43	2905B19	吸水ﾀｹﾉｺ継手ﾒﾈｼﾞ3/4×19(AS)	1					2,200	G
44	B250332KR	－	1				旧:B250312KR	－	－
45	B450106	ﾎｰｽﾊﾞﾝﾄﾞ(φ14～32)	2					1,000	G
46	1381H19045	(SX)ｽﾌﾟﾘﾝｸﾞﾎｰｽ φ19×45cm	1					－	G
47	B201022	ﾌﾟﾗｽﾁｯｸﾀｹﾉｺﾆｯﾌﾟﾙ3/8×10	1					740	G
48	B450101	ﾎｰｽﾊﾞﾝﾄﾞ(φ6～15)	1					870	G
49	1380J09010	(S)耐油ﾌﾞﾚｰﾄﾞﾎｰｽ φ9.5(3/8)×10cm	1					600	G
50	2908C	吸水ﾌｨﾙﾀｰ口金 3/4×19	1					1,600	G
51	2902B1	吸水ﾌｨﾙﾀｰ 3/4(#32,円盤)	1					3,500	G

※品名欄[－]のものは供給不可品となります。2025年7月時点の税抜き価格となります。価格・仕様は予告なく変更となる場合が有ります。

ＳＴ６３０ＭＰ／ａ　電装ＢＯＸ

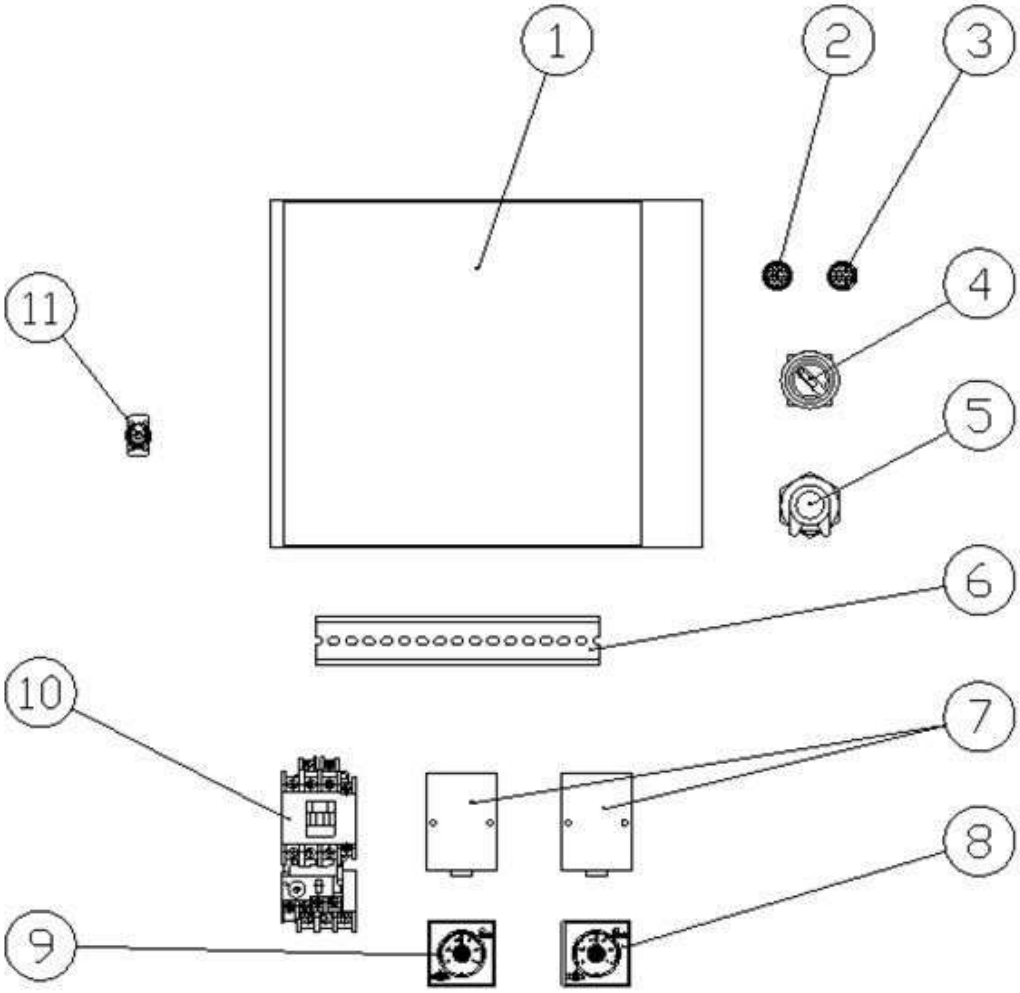

図番	コード	品名	数量	ｷｯﾄ内容	ｷｯﾄ	LOT	備考	一般価格	区分
1	F461005	(SX)電装ﾎﾞｯｸｽ(ST-M)	1					－	P
2	B102601	ﾊﾟｲﾛｯﾄﾗﾝﾌﾟBN-23 φ15 AC200(緑)	1					4,100	P
3	B102602	ﾊﾟｲﾛｯﾄﾗﾝﾌﾟBN-23 φ15 AC200(赤)	1					3,800	P
4	B102121	ｾﾚｸﾄｽｲｯﾁ 1a AR30PR-210B	1					3,900	P
5	B101302	ｺｰﾄﾞﾛｯｸ 3.5～8SQ(NC-2)	1					1,600	P
6	B102653	(X)DINﾚｰﾙ 20cm	1					－	P
7	B102431	端子台(H3CR,PM4S用)P2CF-08(ｵﾑﾛﾝ)	2					3,000	P
8	B102423	(SY@)ﾀｲﾏｰ PM4S 2c AC200 ATC94353	1				渇水用～3018	6,400	P
	B102422B	ﾀｲﾏｰ H3CR-A8E AC100-200V(瞬時接点)					渇水用3019～	24,000	P
9	B102423	(SY@)ﾀｲﾏｰ PM4S 2c AC200 ATC94353	1				オートストップ用～3018	6,400	P
	B102422A	ﾀｲﾏｰ H3CR-A8 AC100-200V					オートストップ用3019～	23,000	P
10	B100313	ﾏｸﾞﾈｯﾄｽｲｯﾁ(ｻｰﾏﾙ付)200V 3.7-4.0kW(富士SW-4-1)	1					22,000	P
11	B102141	ｽﾅｯﾌﾟｽｲｯﾁ WD1 単極 ON-OFF ﾀﾌﾞ#250端子	1					3,700	P

※品名欄[－]のものは供給不可品となります。2025年7月時点の税抜き価格となります。価格・仕様は予告なく変更となる場合が有ります。

ＳＴ９３０Ｍ　全体

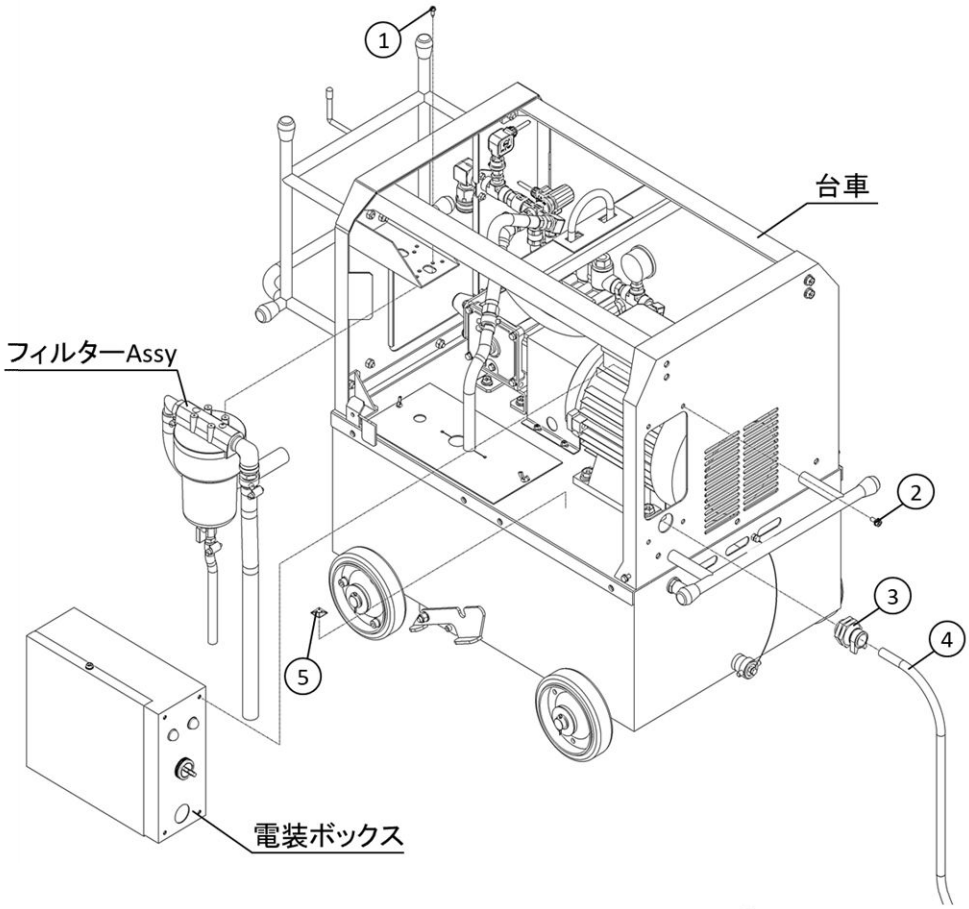

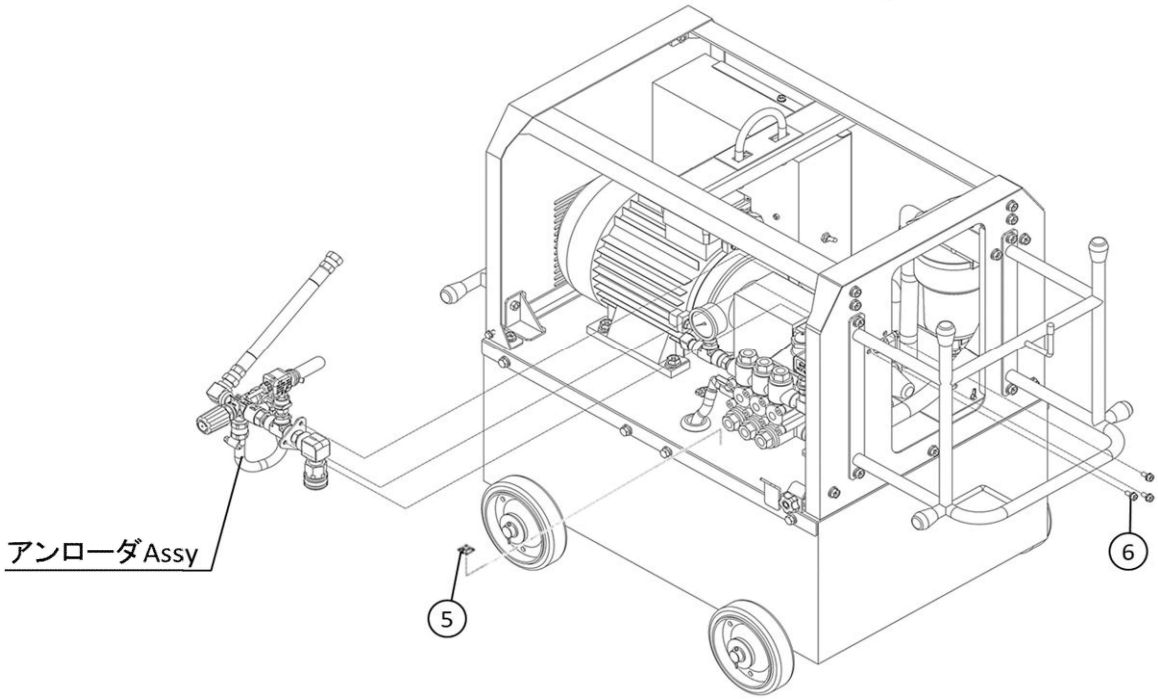

図番	コード	品名	数量	ｷｯﾄ内容	ｷｯﾄ	LOT	備考	一般価格	区分
ASSY	2632A500	(S)洗浄機 ST930M/50Hz(本体)	1					1,000,000	C
ASSY	2632A600	(S)洗浄機 ST930M/60Hz(本体)	1					1,000,000	C
1	BBHFTS0516	SUS六角ﾌﾗﾝｼﾞﾀｯﾋﾟﾝｸﾞﾈｼﾞ M5×16	4					400	P
2	BBHBP06015Z	六角ﾎﾞﾙﾄ HB M6×15Z(ｱﾌﾟｾｯﾄP3)	4					210	P
3	B101302	ｺｰﾄﾞﾛｯｸ 3.5～8SQ(NC-2)	1					1,600	P
4	B100723	(X)ｷｬﾌﾞﾀｲﾔｹｰﾌﾞﾙ 5.5SQ 4芯(7m)	1					－	P
5	B946041	－	2					－	－
6	BBHBP06015Z	六角ﾎﾞﾙﾄ HB M6×15Z(ｱﾌﾟｾｯﾄP3)	3					210	P

※品名欄[－]のものは供給不可品となります。2025年7月時点の税抜き価格となります。価格・仕様は予告なく変更となる場合が有ります。

ＳＴ９３０Ｍ　台車

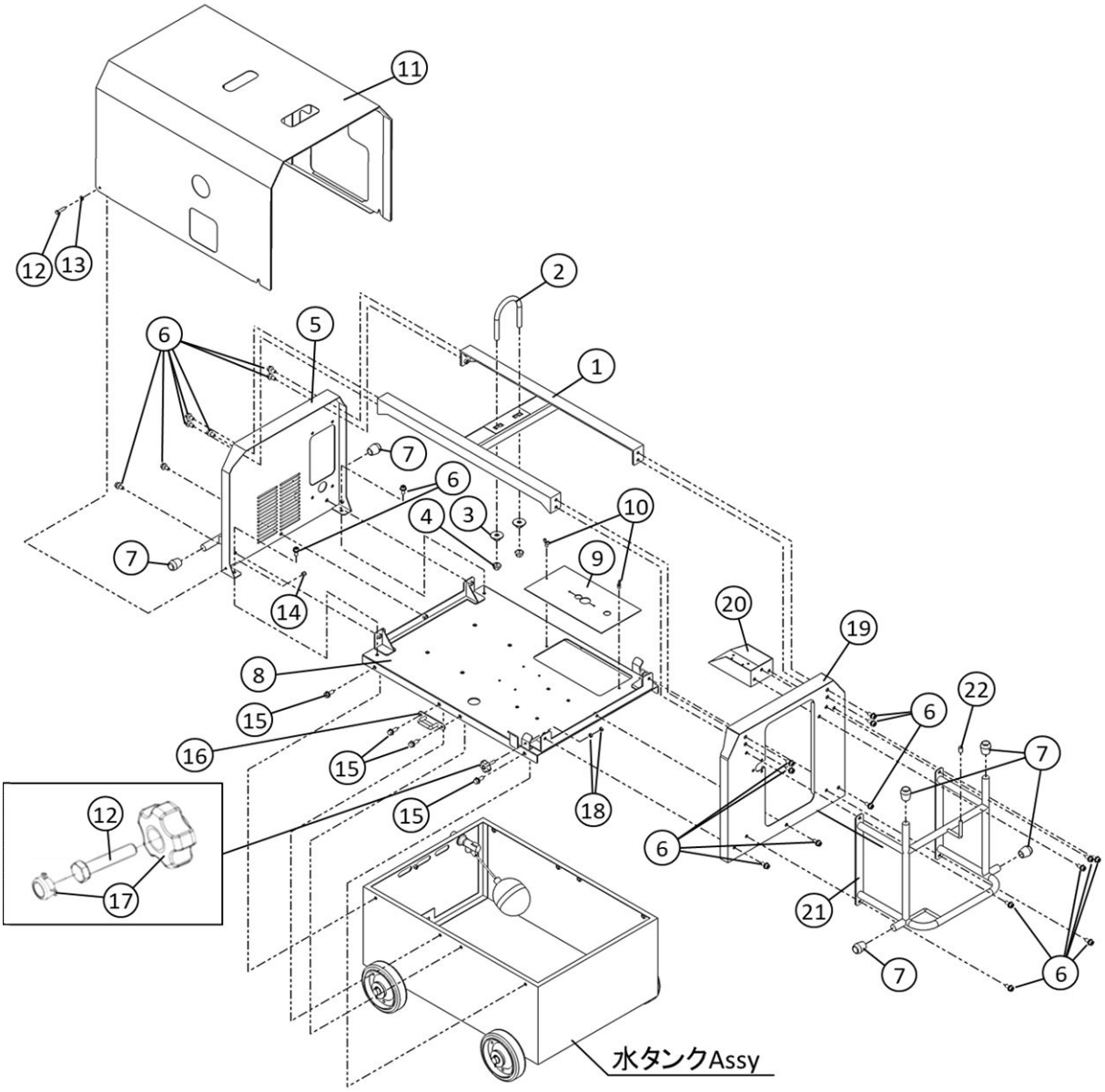

図番	コード	品名	数量	ｷｯﾄ内容	ｷｯﾄ	LOT	備考	一般価格	区分
1	F470603	(SX)ﾄｯﾌﾟﾌﾚｰﾑ(ST-M/ST-G)	1					–	P
2	BBUB1265Z	Uﾎﾞﾙﾄ M12×65AZ	1					2,000	P
3	F470617	(SX)ﾅｯﾄｽﾃｰ(ST-M/ST-G)	2					–	P
4	BBFN12Z	ﾌﾗﾝｼﾞﾅｯﾄ M12	2					300	P
5	F461002	(SX)ﾓｰﾀｰ側ﾊﾟﾈﾙ(ST-M)	1					–	P
6	BBHBP08020Z	六角ﾎﾞﾙﾄ HB M8×20Z(ｱﾌﾟｾｯﾄP3)	22					270	P
7	B390676	(X)ﾊﾟｲﾌﾟ用ｺﾞﾑ足φ16～19 C-31-4	6					–	P
8	F461001	(SX)ﾍﾞｰｽ下(ST-M)	1					–	P
9	B430541C01	(SX)塩ﾋﾞｼｰﾄ 2T(ST-M/ST-G)	1				310mm×160mm	–	P
10	BBWB06010Z	蝶ﾎﾞﾙﾄ M6×10	2					270	P
11	F461003	(SX)ｶﾊﾞｰ(ST-M)	1					–	P
12	BBHB06030Z	六角ﾎﾞﾙﾄ HB M6×30Z	4					210	P
13	BBPW06Z	平ﾜｯｼｬｰ PW 6Z	2					140	P
14	BBNN06Z	ﾅｲﾛﾝﾅｯﾄ M6	2					210	P
15	BBHBS08025a	SUS六角ﾎﾞﾙﾄ HB M8×25(P3)	8					400	P
16	F470616	(SX)ﾛｰﾌﾟﾌｯｸ(ST-M/ST-G)	2					–	P
17	BBNS06A	ﾉﾌﾞｽﾀｰ M6用 黒	2					470	P
18	BBHN06Z	六角ﾅｯﾄ HN M6Z	4					140	P
19	F470615	(SX)ﾎﾟﾝﾌﾟ側ﾊﾟﾈﾙ(ST-M/ST-G)	1					–	P
20	F470608	(SX)ﾌｨﾙﾀｰﾌﾞﾗｹｯﾄ(ST-M/ST-G)	1					–	P
21	F470607	(SX)ﾎｰｽﾌｯｸ(ST-M/ST-G)	1					–	P
22	B900102	ｺﾞﾑｷｬｯﾌﾟ VCP8	1					210	P

※品名欄[－]のものは供給不可品となります。2025年7月時点の税抜き価格となります。価格・仕様は予告なく変更となる場合が有ります。

ＳＴ９３０Ｍ　水タンクAssy

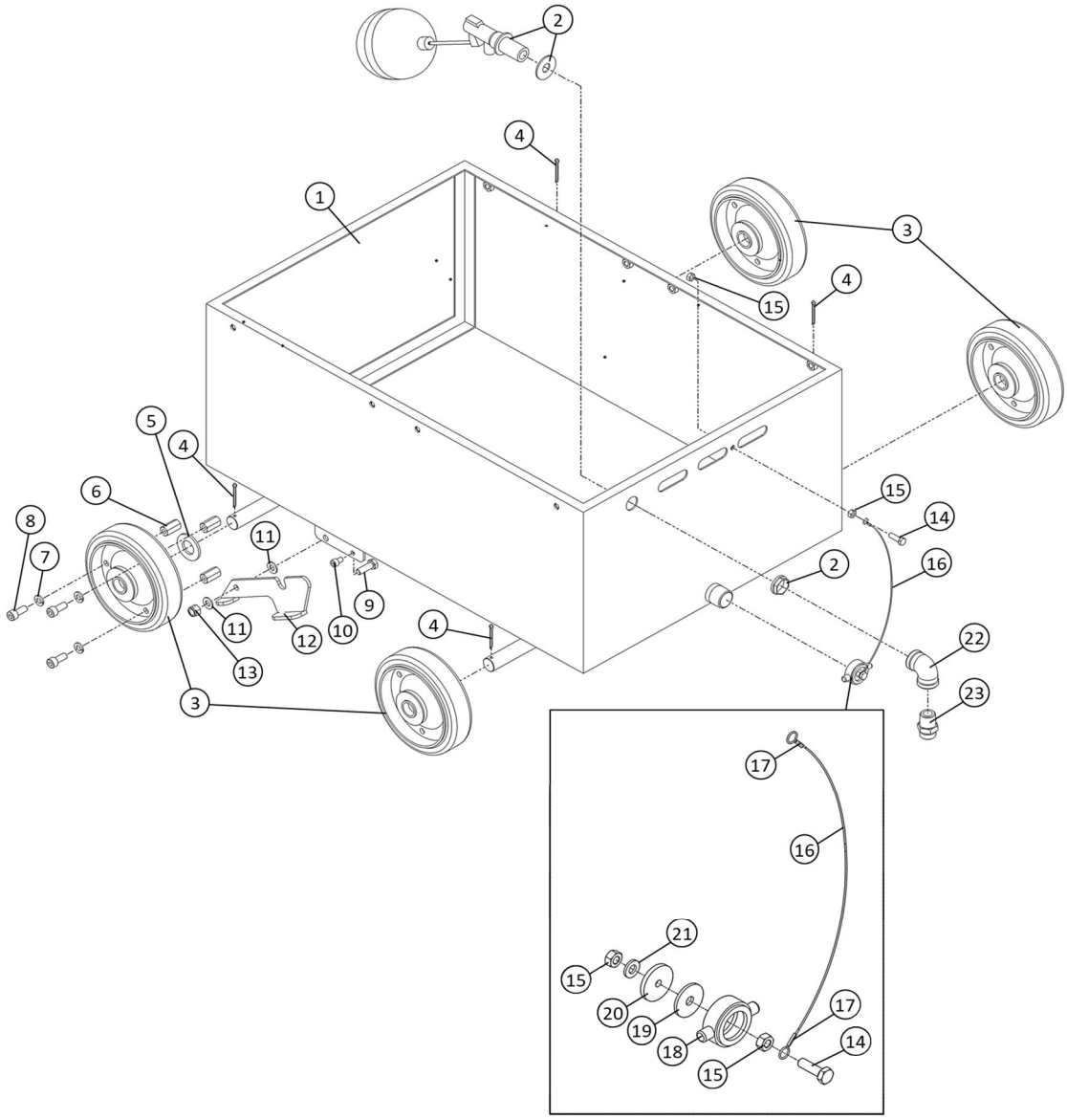

図番	コード	品名	数量	ｷｯﾄ内容	ｷｯﾄ	LOT	備考	一般価格	区分
1	F461009	－	1					－	－
2	B201507	(SX)ﾎﾞｰﾙﾀｯﾌﾟ1/2(SL13)	1				旧品番B201522/B201502	－	G
3	B140115	車輪 VS150(ﾍﾞｱﾘﾝｸﾞ付)	4					5,100	P
4	BBSP3530Z	割ﾋﾟﾝ 3.5×30Z	4					210	P
5	BBPW20Z	平ﾜｯｼｬｰ PW 20Z(内径φ21)	1					340	P
6	BBHNH0825Z	高ﾅｯﾄ M8×25Z	3					300	P
7	BBSW08SZ	(X)ｽﾌﾟﾘﾝｸﾞﾜｯｼｬｰSW 8Z(小)	3					－	P
8	BBCS08020Z	六角穴付ﾎﾞﾙﾄ CS M8×20Z	3					210	P
9	BBHB08025Z	六角ﾎﾞﾙﾄ HB M8×25Z	1					200	P
10	BBCS06010Z	六角穴付ﾎﾞﾙﾄ CS M6×10Z	1					100	P
11	BBPW08Z	平ﾜｯｼｬｰ PW 8Z	2					140	P
12	F470610	(SX)ｽﾄｯﾊﾟｰｽﾃｰ(ST-M/ST-G)	1					－	P
13	BBNN08Z	ﾅｲﾛﾝﾅｯﾄ M8	1					210	P
14	BBHBS06020	(X)SUS六角ﾎﾞﾙﾄ HB M6×20	1					－	P
15	BBHNS06	(X)SUS六角ﾅｯﾄ M6	4					－	P
16	B906001	SUSﾜｲﾔｰφ1.0×10m	0.033				330mm	5,800	P
17	B906011	ｱﾙﾐｽﾘｰﾌﾞ 適合ﾜｲﾔ径1.0mm	2					300	P
18	B905016	(SX)継手ﾅｯﾄ3/4(AS)	1					－	G
19	F470612	(SX)ﾌﾟﾚｰﾄ(ST-M/ST-G)	1					－	P
20	B155155	(SX)ｺﾞﾑ板 3T×1000W(m)	0.01				φ26	－	P
21	BBPWS06	(SX@)SUS平ﾜｯｼｬｰ PW 6	1					180	P
22	B195204KR	(SY@)SUS低圧両ﾒｽｴﾙﾎﾞ1/2	1				№2027～	1,600	G
23	KRF160348	(SY@)ｻｸｼｮﾝｱﾀﾞﾌﾟﾀｰ 1/2(網付用)	1				№2027～	2,700	G

※品名欄[－]のものは供給不可品となります。2025年7月時点の税抜き価格となります。価格・仕様は予告なく変更となる場合が有ります。

ＳＴ９３０Ｍ　モーター・ポンプAssy

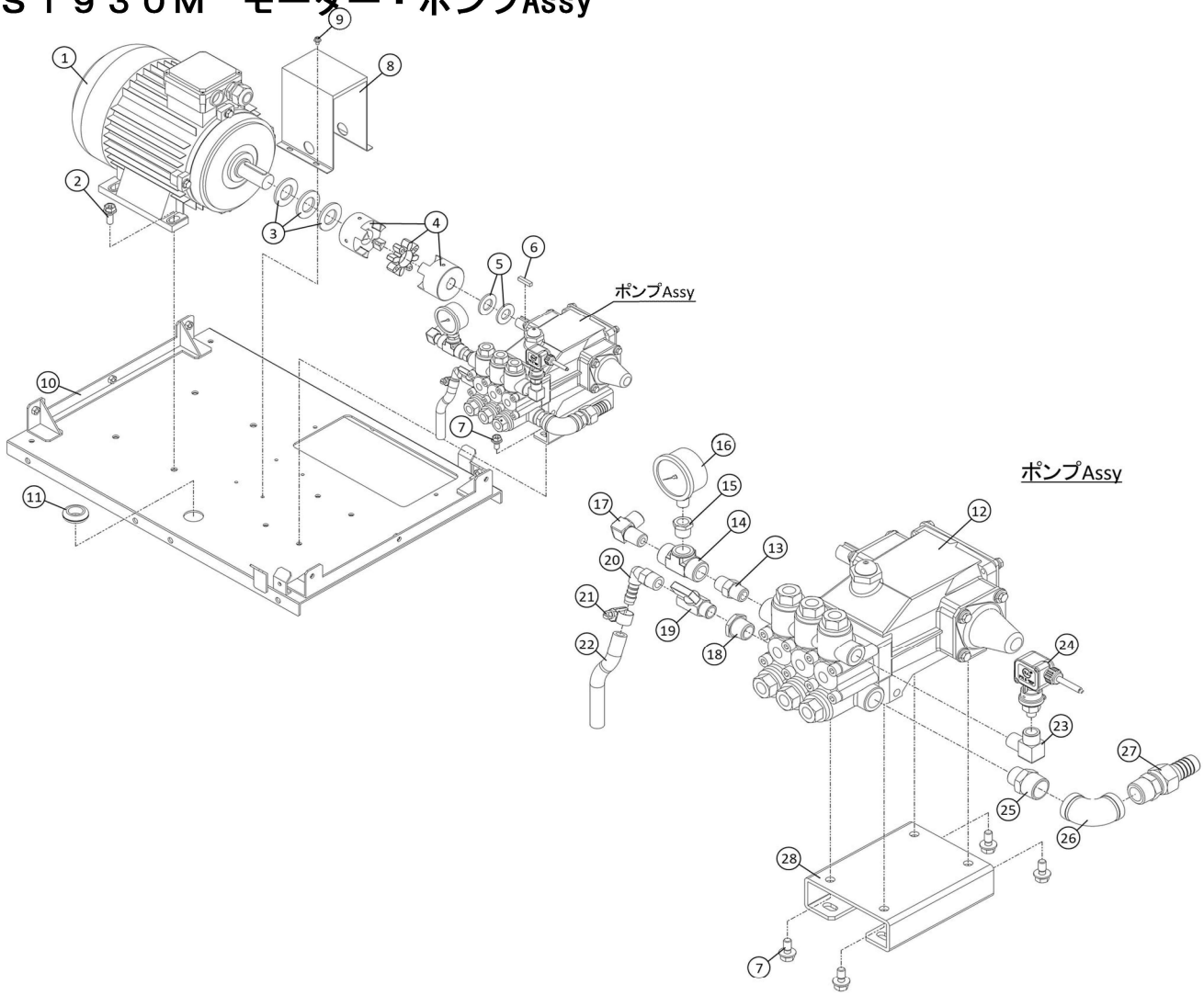

図番	コード	品名	数量	ｷｯﾄ内容	ｷｯﾄ	LOT	備考	一般価格	区分
1	B040636	(X)ｿﾘｯﾄﾞｼｬﾌﾄﾓｰﾀｰ 5.5kw 200V(112M)	1					－	G
2	BBHBP10035Z	六角ﾎﾞﾙﾄ HB M10×35Z(ｱﾌﾟｾｯﾄP3)	4					400	P
3	BBPW27Z	平ﾜｯｼｬｰ PW 27Z	3					400	P
4	B118142	(S)ｶｯﾌﾟﾘﾝｸﾞ ALS-065-B-20H-28H(28-8/20-6)	1					39,000	P
5	BBPW20Z	平ﾜｯｼｬｰ PW 20Z(内径φ21)	2					340	P
6	F160212	ｷｰ 6×6×30 片丸	1					530	P
7	BBHBP08020Z	六角ﾎﾞﾙﾄ HB M8×20Z(ｱﾌﾟｾｯﾄP3)	8					270	P
8	F461008	(SX)ｶｯﾌﾟﾘﾝｸﾞｶﾊﾞｰ(ST-M)	1					－	P
9	BBHBP05010Z	六角ﾎﾞﾙﾄ HB M5×10Z(ｱﾌﾟｾｯﾄP3)	4					100	P
10	F461001	(SX)ﾍﾞｰｽ下(ST-M)	1					－	P
11	B390618	ｸﾞﾛﾒｯﾄ C-30-BW-25-2	1					800	P
12	B050124	ﾎﾟﾝﾌﾟ MW3HP60B(20-6)(11MPa,28L/1800)	1					280,000	G
13	B160103	高圧ﾆｯﾌﾟﾙ3/8	1					1,000	G
14	B162103	高圧ﾁｰｽﾞ3/8	1					3,500	G
15	B162303	高圧ﾌﾞｯｼﾝｸﾞ3/8×1/4	1					900	G
16	B296133	圧力計φ50×30MPa(1/4BOTT)SUSｹｰｽ	1					8,800	G
17	B161503	高圧90°　ｱﾀﾞﾌﾟﾀｰ3/8	1					1,600	G
18	B195806	SUS中圧ﾌﾞｯｼﾝｸﾞ1/2×3/8	1					1,800	G
19	B250312A	(SY@)低圧凸凹ﾐﾆﾊﾞﾙﾌﾞVBR3/8	1					5,000	G
20	B201111	ﾌﾟﾗｽﾁｯｸﾀｹﾉｺｴﾙﾎﾞ3/8×10	1					1,200	G
21	B450103	ﾎｰｽﾊﾞﾝﾄﾞ(φ8～22)	1					870	G
22	1380J09	耐油ﾌﾞﾚｰﾄﾞﾎｰｽ φ9.5(3/8)(m)	0.13				130mm	1,400	G
23	B160753	高圧凸凹ｴﾙﾎﾞ3/8×1/4F	1					3,800	G
24	PA29008010	圧力ｽｲｯﾁ PR5 1/4M(1.5MPa 青)	1					12,000	P
25	B195027KR	(SY@)SUS低圧ﾆｯﾌﾟﾙ1/2×3/4	1					1,600	G
26	B195205KR	(SY@)SUS低圧両ﾒｽｴﾙﾎﾞ3/4	1					2,900	G
27	B203041	(X)黄銅ﾎｰｽｼﾞｮｲﾝﾄ 3/4×21(ｱﾀﾞﾌﾟﾀｰ+ﾀｹﾉｺﾅｯﾄ)	1					－	G
28	F461004	(SX)ﾎﾟﾝﾌﾟﾍﾞｰｽ(ST-M)	1					－	P

※品名欄[－]のものは供給不可品となります。2025年7月時点の税抜き価格となります。価格・仕様は予告なく変更となる場合が有ります。

ＳＴ９３０Ｍ　アンローダＡｓｓｙ

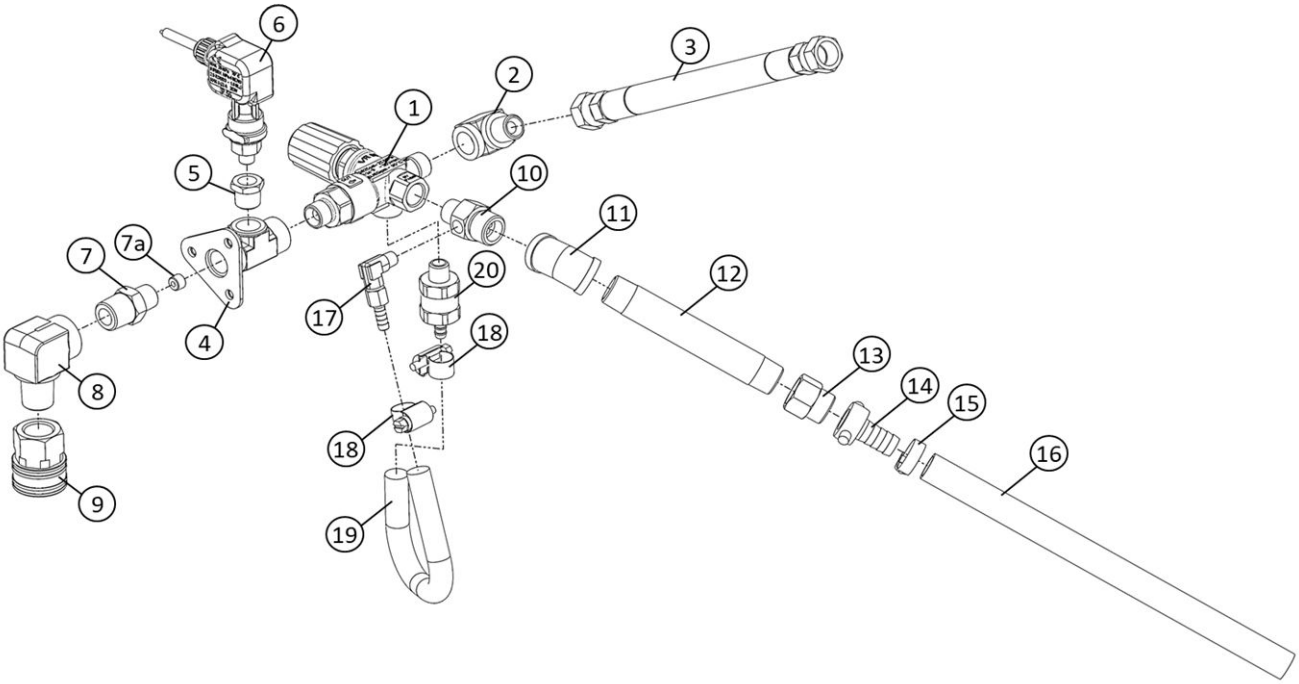

図番	コード	品名	数量	ｷｯﾄ内容	ｷｯﾄ	LOT	備考	一般価格	区分
1	TC4072000028F	(S)ｱﾝﾛｰﾀﾞｰ VR56F(10MPaﾀｲﾌﾟ)	1					38,000	G
2	B161703	高圧90°　凸凹ｱﾀﾞﾌﾟﾀｰ3/8	1					2,300	G
3	B330505	中間ﾎｰｽ 9M×500L	1					6,600	P
4	F461007	(SX)ｱﾝﾛｰﾀﾞｰｽﾃｰ(ST-M)	1					–	P
5	B162303	高圧ﾌﾞｯｼﾝｸﾞ3/8×1/4	1					900	G
6	PA29008010	圧力ｽｲｯﾁ PR5 1/4M(1.5MPa 青)	1					12,000	P
7	B160156	高圧ﾆｯﾌﾟﾙ3/8×1/2	1					1,500	G
7a	B163901	六角穴付埋栓1/8	1				ｵﾘﾌｨｽ、No.7へ組込	200	G
8	B160704	高圧凸凹ｴﾙﾎﾞ1/2	1					3,800	G
9	B232311	高圧SUSｶﾌﾟﾗｿｹｯﾄ 4TSF(ﾛｯｸ付)	1					13,000	G
10	KRF160334	(SY@)黄銅三方ｱﾀﾞﾌﾟﾀｰ G1/2×3/8×1/8F	1					3,800	G
11	B195244KR	(SY@)SUS低圧45°　両ﾒｽｴﾙﾎﾞ1/2	1					2,100	G
12	B196545	SUSﾛﾝｸﾞﾆｯﾌﾟﾙ1/2×125L	1					2,600	G
13	KRF160333	(SY@)黄銅凸凹ｱﾀﾞﾌﾟﾀｰ1/2	1					2,700	G
14	2905A13	ﾀｹﾉｺﾒﾈｼﾞ継手1/2×13(NT)	1					1,800	G
15	B450103	ﾎｰｽﾊﾞﾝﾄﾞ(φ8～22)	1					870	G
16	1383A01KR	(S)水道ﾎｰｽφ15(m)	0.7				700mm	800	G
17	B203101	黄銅L型ﾎｰｽｼﾞｮｲﾝﾄ 1/8×7(ﾀｹﾉｺ)	1					2,100	G
18	B450101	ﾎｰｽﾊﾞﾝﾄﾞ(φ6～15)	2					870	G
19	1384A06	低圧耐油ﾎｰｽφ6(m)	0.2				200mm	2,200	G
20	F351900	自動ｴｱ抜き弁ｾｯﾄ	1					5,100	P

※品名欄[－]のものは供給不可品となります。2025年7月時点の税抜き価格となります。価格・仕様は予告なく変更となる場合が有ります。

ＳＴ９３０Ｍ　フィルターＡｓｓｙ

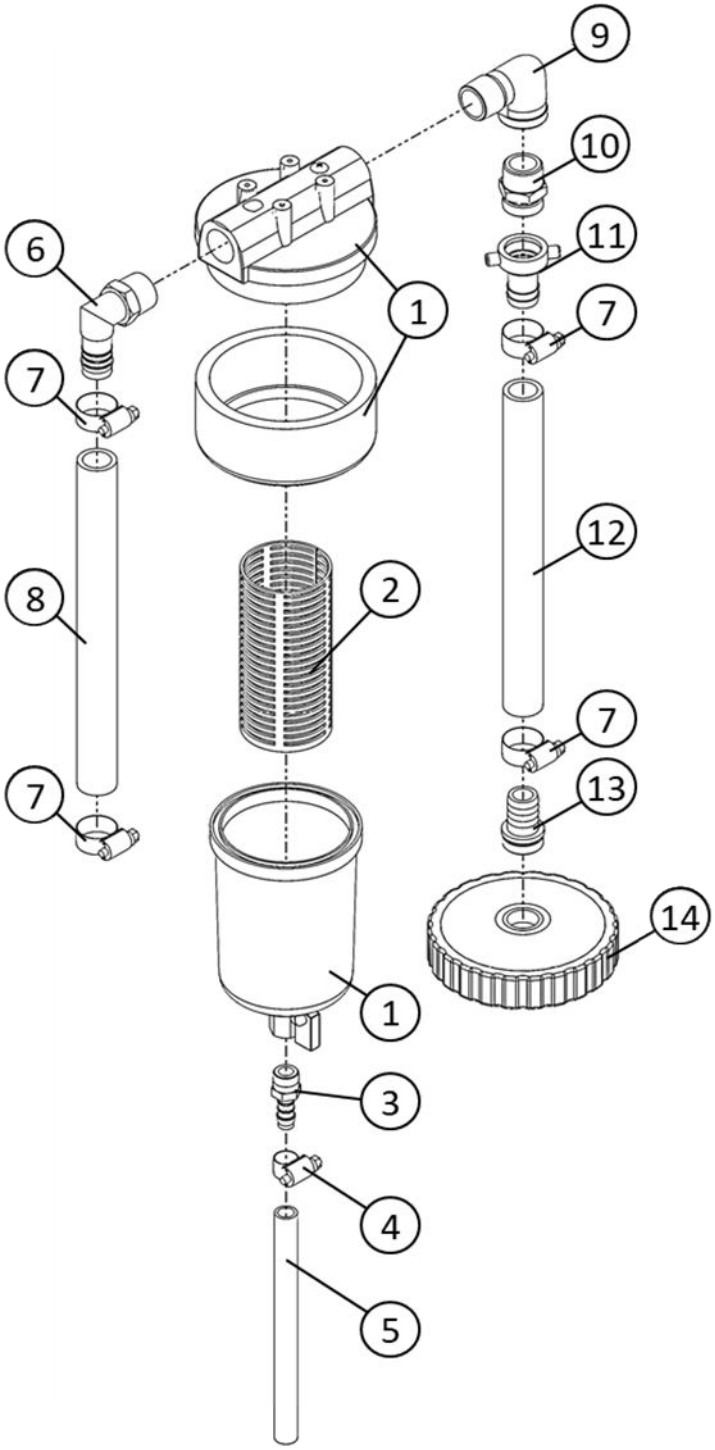

図番	コード	品名	数量	ｷｯﾄ内容	ｷｯﾄ	LOT	備考	一般価格	区分
1	2897BA06F	(S)ﾋﾞｯｸﾞﾌｨﾙﾀｰ BFⅡa5-3/4FF ﾐﾆﾊﾞﾙﾌﾞ3/8付(ｴﾚﾒﾝﾄ別)	1					12,000	G
2	2897GA100	(SY@)ｴﾚﾒﾝﾄ 5″×100μ(ﾅｲﾛﾝ)(BF用)	1					4,900	G
3	B201022	ﾌﾟﾗｽﾁｯｸﾀｹﾉｺﾆｯﾌﾟﾙ3/8×10	1					740	G
4	B450103	ﾎｰｽﾊﾞﾝﾄﾞ(φ8～22)	1					870	G
5	1380J09	耐油ﾌﾞﾚｰﾄﾞﾎｰｽ φ9.5(3/8)(m)	0.2				200mm	1,400	G
6	B201121	ﾌﾟﾗｽﾁｯｸﾀｹﾉｺｴﾙﾎﾞ3/4×19	1					1,800	G
7	B450105	ﾎｰｽﾊﾞﾝﾄﾞ(φ14～27)	4					1,000	G
8	1381H19	ｽﾌﾟﾘﾝｸﾞﾎｰｽ φ19(m)	0.45				450mm	2,400	G
9	B195255KR	(SY@)SUS低圧ｽﾄﾘｰﾄｴﾙﾎﾞ3/4	1					2,100	G
10	KRF160322	(SY@)ｻｸｼｮﾝｱﾀﾞﾌﾟﾀｰ3/4(網付用)	1					3,400	G
11	2905B19	吸水ﾀｹﾉｺ継手ﾒﾈｼﾞ3/4×19(AS)	1					2,200	G
12	1381H19	ｽﾌﾟﾘﾝｸﾞﾎｰｽ φ19(m)	0.45				450mm	2,400	G
13	2908C	吸水ﾌｨﾙﾀｰ口金 3/4×19	1					1,600	G
14	2902B1	吸水ﾌｨﾙﾀｰ 3/4(#32,円盤)	1					3,500	G

※品名欄[－]のものは供給不可品となります。2025年7月時点の税抜き価格となります。価格・仕様は予告なく変更となる場合が有ります。

ＳＴ９３０Ｍ　電装ボックス

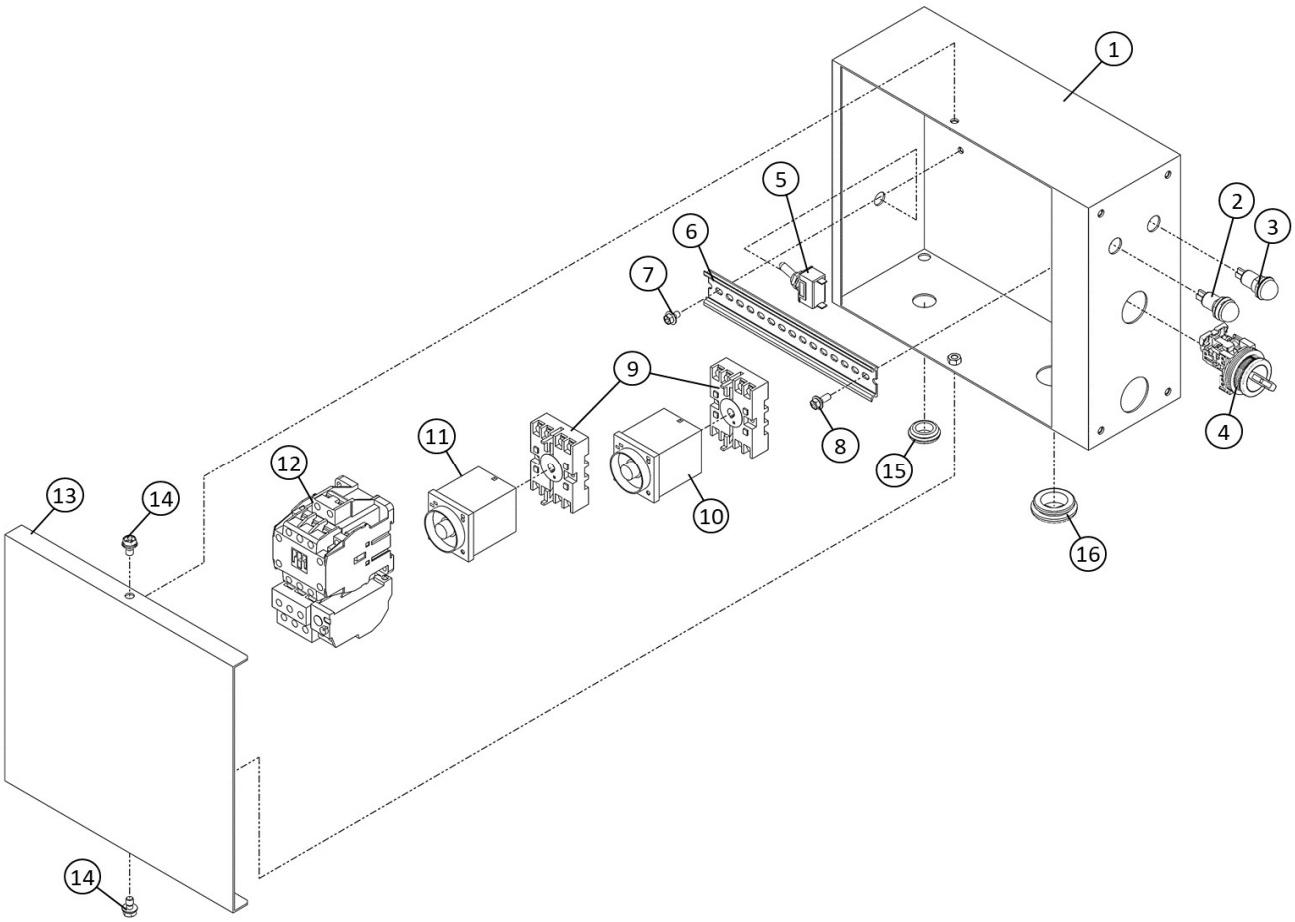

図番	コード	品名	数量	ｷｯﾄ内容	ｷｯﾄ	LOT	備考	一般価格	区分
1	F461005	(SX)電装ﾎﾞｯｸｽ(ST-M)	1					－	P
2	B102601	ﾊﾟｲﾛｯﾄﾗﾝﾌﾟBN-23 φ15 AC200(緑)	1					4,100	P
3	B102602	ﾊﾟｲﾛｯﾄﾗﾝﾌﾟBN-23 φ15 AC200(赤)	1					3,800	P
4	B102121	ｾﾚｸﾄｽｲｯﾁ 1a AR30PR-210B	1					3,900	P
5	B102141	ｽﾅｯﾌﾟｽｲｯﾁ WD1 単極 ON-OFF ﾀﾌﾞ#250端子	1					3,700	P
6	B102651	(X)DINﾚｰﾙ 1m	0.2				200mm	－	P
7	BBHBP05010Z	六角ﾎﾞﾙﾄ HB M5×10Z(ｱﾌﾟｾｯﾄP3)	1					100	P
8	BBHBP05015Z	(X)六角ﾎﾞﾙﾄ HB M5×15Z(ｱﾌﾟｾｯﾄP3)	1					－	P
9	B102431	端子台(H3CR,PM4S用)P2CF-08(ｵﾑﾛﾝ)	2					3,000	P
10	B102422B	ﾀｲﾏｰ H3CR-A8E AC100-200V(瞬時接点)	1					24,000	P
11	B102422A	ﾀｲﾏｰ H3CR-A8 AC100-200V	1					23,000	P
12	B100314A	ﾏｸﾞﾈｯﾄｽｲｯﾁ(ｻｰﾏﾙ付)200V 5.5kW(三菱MSO-T25)	1					33,000	P
13	F461006	(SX)電装ﾎﾞｯｸｽｶﾊﾞｰ(ST-M)	1					－	P
14	BBHBP06012Z	六角ﾎﾞﾙﾄ HB M6×12Z(ｱﾌﾟｾｯﾄP3)	2					140	P
15	B390636	膜付ｸﾞﾛﾒｯﾄ C-30-SG-20A	1					300	P
16	B390641	(X)膜付ｸﾞﾛﾒｯﾄ C-30-SG-30A	1					－	P

※品名欄[－]のものは供給不可品となります。2025年7月時点の税抜き価格となります。価格・仕様は予告なく変更となる場合が有ります。

ＭＳ７０４Ｐａ，ＭＳ７０８Ｐ　全体

ＭＳ７０４Ｐａ：Ｎｏ．６３２６～
ＭＳ７０８Ｐ　：Ｎｏ．４１１２～

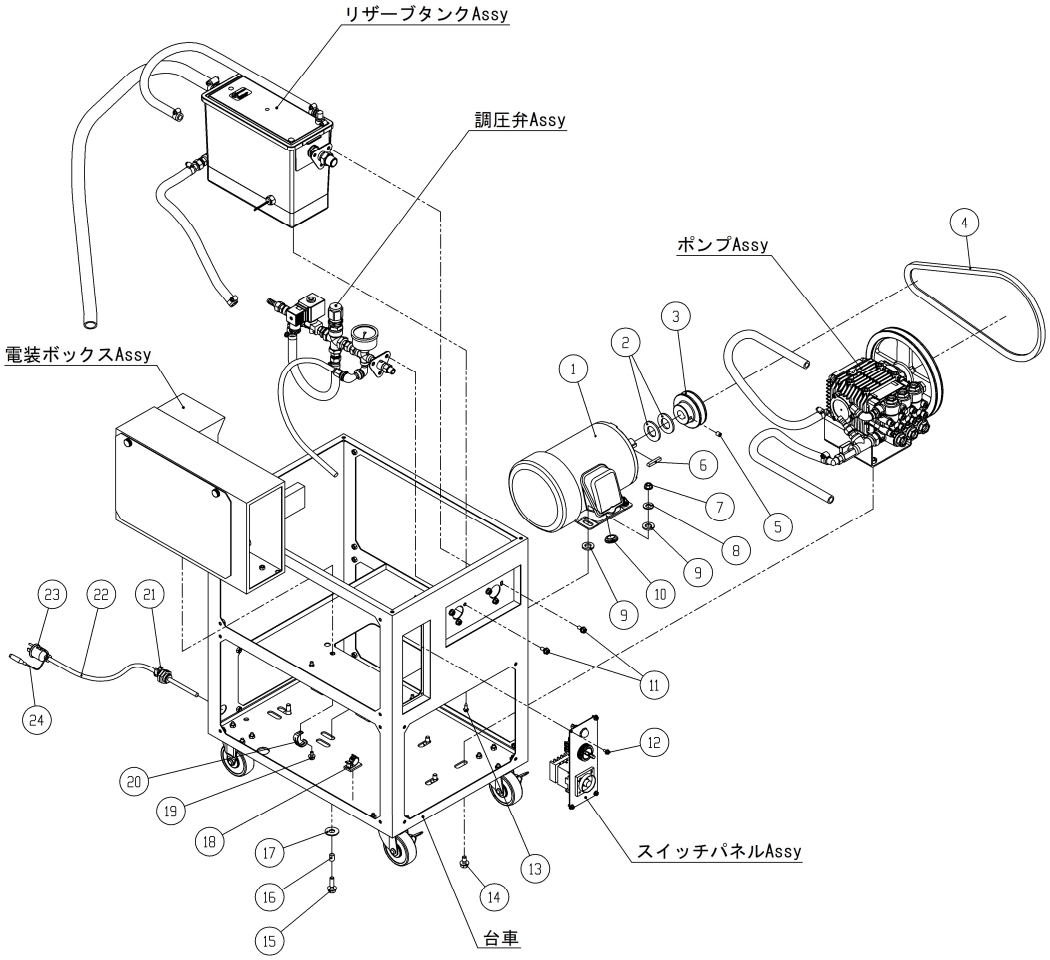

図番	コード	品名	数量	ｷｯﾄ内容	ｷｯﾄ	LOT	備考	一般価格	区分
1	B030305AH	ﾓｰﾀｰ 全閉外扇 200V 4P 0.75kW IE3 日立(80M)	1				MS704Pa	67,000	G
	B030306AH	(X)ﾓｰﾀｰ 全閉外扇 200V 4P 1.5kW IE3 日立(90L)	1				MS708P	－	G
2	BBPW22Z	平ﾜｯｼｬｰ PW 22Z	2				MS708P （内径加工要）	340	P
3	B110101	Vﾌﾟｰﾘｰ 3A1 19-6	1				MS704Pa	7,700	P
	B110322	(X)Vﾌﾟｰﾘｰ 4A2 24-8	1				MS708P	－	P
4	B130114	Vﾍﾞﾙﾄ A37RED	1				MS704Pa	3,800	P
	B130113	Vﾍﾞﾙﾄ A36RED	2				MS708P	3,800	P
5	BBHS08010	止めﾈｼﾞ HS 8×10 ｸﾎﾞﾐ	1					100	P
6	F160212	ｷｰ 6×6×30 片丸	1				MS704Pa,MS708P:ﾓｰﾀｰ付属品	530	P
7	BBFN08Z	ﾌﾗﾝｼﾞﾅｯﾄ M8	4					140	P
8	BBPW10Z	平ﾜｯｼｬｰ PW 10Z	4				MS704Pa	100	P
9	BBFRP10	絶縁ﾜｯｼｬｰ M10 FRP	8				MS704Pa	900	P
10	B390636	膜付ｸﾞﾛﾒｯﾄ C-30-SG-20A	1				MS704Pa	300	P
	B390614	ｸﾞﾛﾒｯﾄ C-30-BW-19-2	1				MS708P	500	P
11	BBHBP06015Z	六角ﾎﾞﾙﾄ HB M6×15Z(ｱﾌﾟｾｯﾄP3)	6					210	P
12	BBHBP04010Z	六角ﾎﾞﾙﾄ HB M4×10(ｱﾌﾟｾｯﾄP3)	4					120	P
13	BBHFTS0516	SUS六角ﾌﾗﾝｼﾞﾀｯﾋﾟﾝｸﾞﾈｼﾞ M5×16	4					400	P
14	BBHBP08018Z	六角ﾎﾞﾙﾄ HB M8×18Z(ｱﾌﾟｾｯﾄP3)	4					270	P
15	BBHBP08030Z	六角ﾎﾞﾙﾄ HB M8×30Z(ｱﾌﾟｾｯﾄP3)	4					200	P
16	1376H10	ﾅｲﾛﾝﾁｭｰﾌﾞN2黒 φ10(m)	0.06				MS704Pa （1.3cm×4本）	1,400	P
17	BBPW11282Z	平ﾜｯｼｬｰ PW 11×28×2.0Z	4				MS704Pa	200	P
18	B909102	ﾜﾝﾀｯﾁｸﾘｯﾌﾟ大	1					200	P
19	BBHBP06012Z	六角ﾎﾞﾙﾄ HB M6×12Z(ｱﾌﾟｾｯﾄP3)	4					140	P
20	ﾐFR64917A	(X)ｸﾗﾝﾌﾟ	1					－	MB
21	B101301	ｺｰﾄﾞﾛｯｸ ～2.0SQ(NC-1)	1					930	P
22	B100703	ｷｬﾌﾞﾀｲﾔｹｰﾌﾞﾙ 2SQ 3芯(6m)	1				MS704Pa	10,000	P
	B100713	(X)ｷｬﾌﾞﾀｲﾔｹｰﾌﾞﾙ 2SQ 4芯(7m)	1				MS708P	－	P
23	B101584	(X)防雨電源ﾎﾟｯｷﾝﾌﾟﾗｸﾞPP-01	1				MS704Pa	－	P
	B10CR0205	被覆付圧着端子 2R-5	4				MS708P	200	P
24	B101151	(X)ﾏｰｸﾁｭｰﾌﾞE 3.6	1					－	P

※品名欄[－]のものは供給不可品となります。2025年7月時点の税抜き価格となります。価格・仕様は予告なく変更となる場合が有ります。

ＭＳ７０４Ｐａ，ＭＳ７０８Ｐ　台車

ＭＳ７０４Ｐａ：Ｎｏ．６３２６～
ＭＳ７０８Ｐ　：Ｎｏ．４１１２～

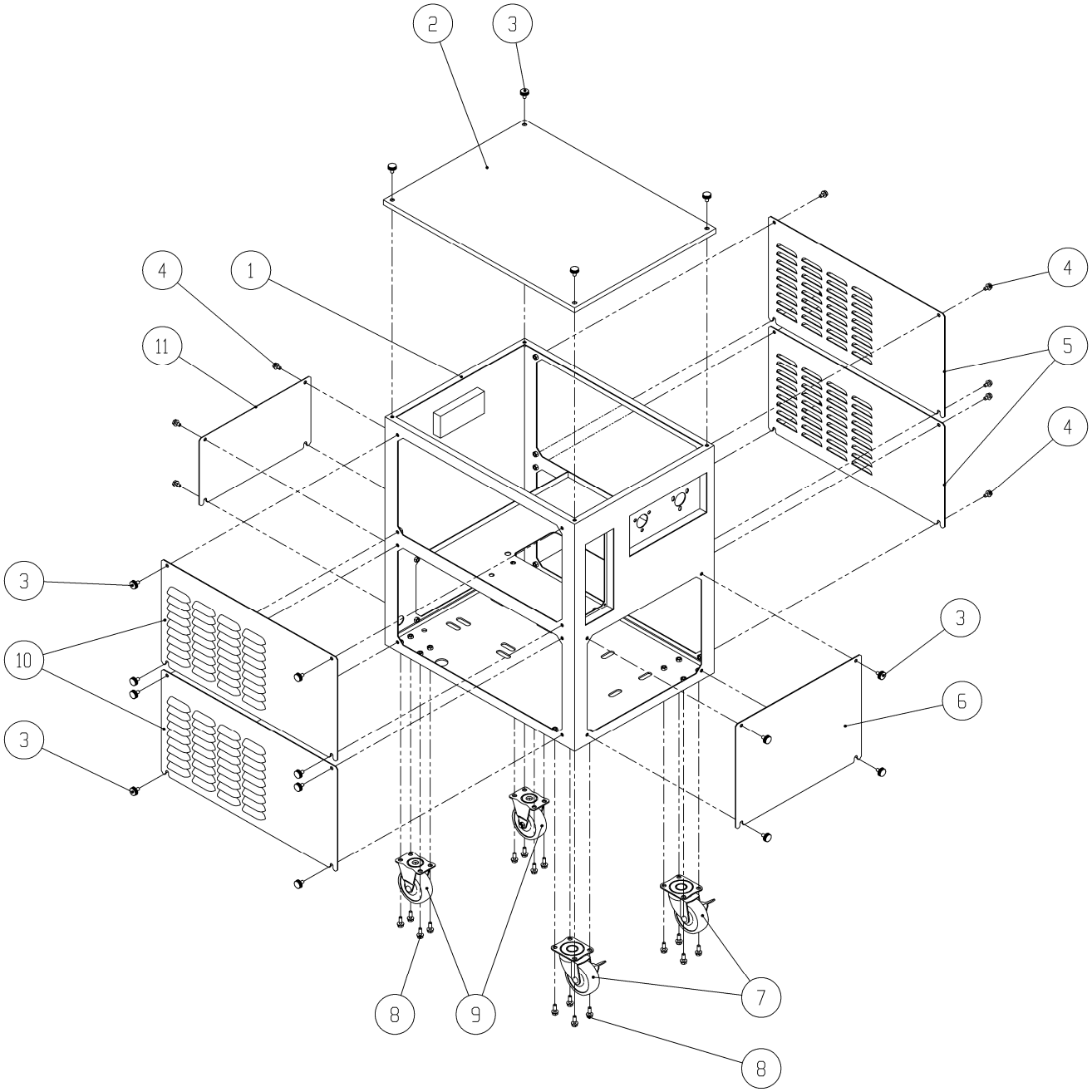

図番	コード	品名	数量	ｷｯﾄ内容	ｷｯﾄ	LOT	備考	一般価格	区分
1	F737701	－	1					－	－
2	F737705	－	1					－	－
3	BBYN0610	ﾕﾘﾔﾈｼﾞ 6×10	16					270	P
4	BBHBP06012Z	六角ﾎﾞﾙﾄ HB M6×12Z(ｱﾌﾟｾｯﾄP3)	12					140	P
5	F737704	－	2					－	－
6	F737702	－	1					－	－
7	B150201	自在ｷｬｽﾀｰ SJ-75R-S(ｽﾄｯﾊﾟｰ付)	2					5,000	P
8	BBHBP06018Z	六角ﾎﾞﾙﾄ HB M6×18Z(ｱﾌﾟｾｯﾄP3)	16					100	P
9	B150301	固定ｷｬｽﾀｰ SK-75R	2					3,700	P
10	F737703	－	2					－	－
11	F737710	－	1					－	－

※品名欄［－］のものは供給不可品となります。2025年7月時点の税抜き価格となります。価格・仕様は予告なく変更となる場合が有ります。

ＭＳ７０４Ｐａ，ＭＳ７０８Ｐ　ポンプＡｓｓｙ

ＭＳ７０４Ｐａ：Ｎｏ．６３２６～
ＭＳ７０８Ｐ　：Ｎｏ．４１１２～

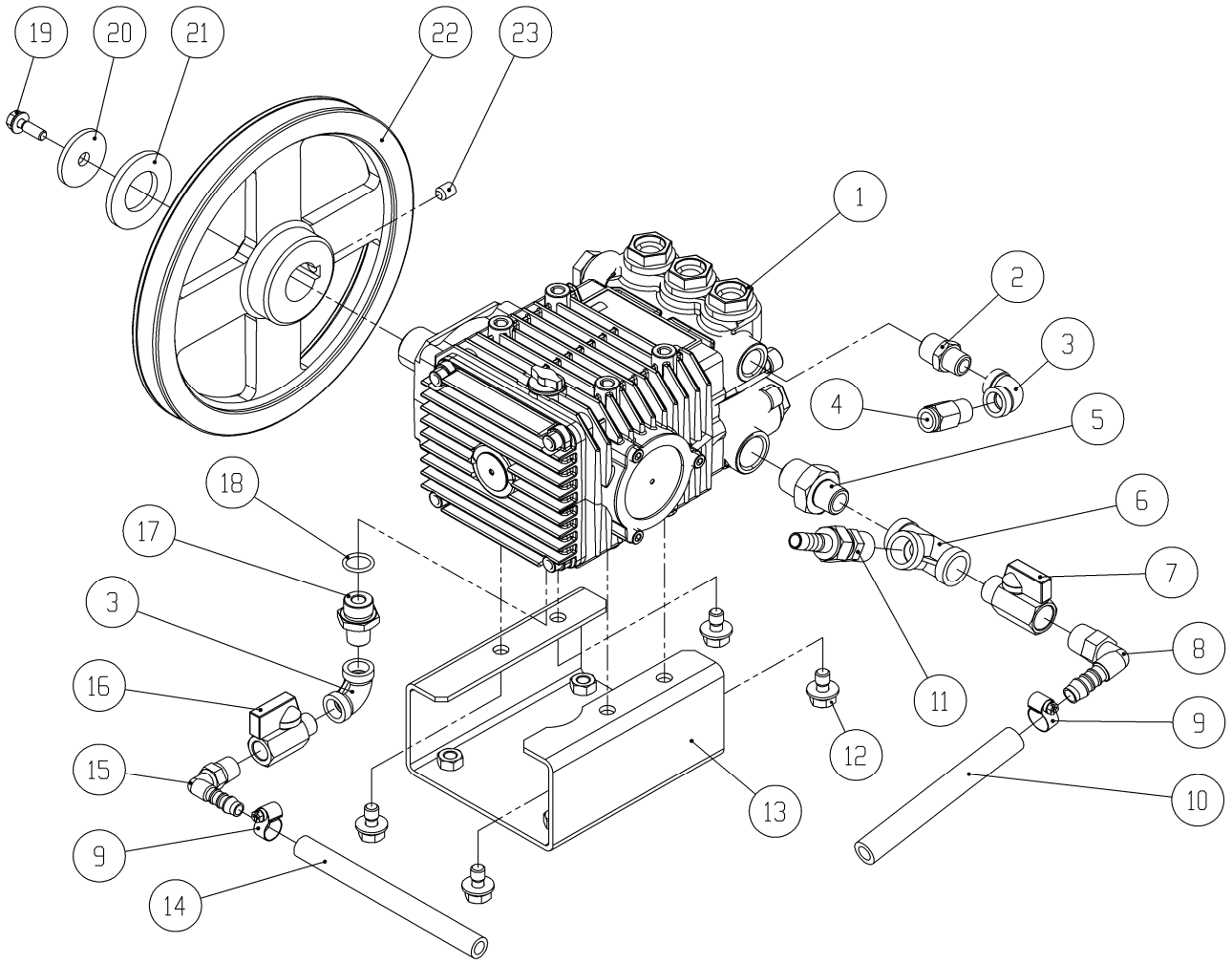

図番	コード	品名	数量	ｷｯﾄ内容	ｷｯﾄ	LOT	備考	一般価格	区分
1	CM6301040600	ﾎﾟﾝﾌﾟ LWS3010S(BSﾍｯﾄﾞ)(24-8)(10.3MPa,12.2L/1750)	1					181,000	G
2	B195022KR	(SY@)SUS低圧ﾆｯﾌﾟﾙ1/4×3/8	1					930	G
3	B195202KR	(SY@)SUS低圧両ﾒｽｴﾙﾎﾞ1/4	2					930	G
4	2769BATF	ﾐｽﾄﾁｭｰﾌﾞﾌｨｯﾃｨﾝｸﾞφ3/8×1/4M	1					4,000	G
5	B195024	SUS中圧ﾆｯﾌﾟﾙ3/8×1/2	1					3,700	G
6	B195603KR	(SY@)SUS低圧ﾁｰｽﾞ3/8	1					1,600	G
7	B250312A	(SY@)低圧凸凹ﾐﾆﾊﾞﾙﾌﾞVBR3/8	1					5,000	G
8	B201111	ﾌﾟﾗｽﾁｯｸﾀｹﾉｺｴﾙﾎﾞ3/8×10	1					1,200	G
9	B450103	ﾎｰｽﾊﾞﾝﾄﾞ(φ8～22)	2					870	G
10	1380J09	耐油ﾌﾞﾚｰﾄﾞﾎｰｽ φ9.5(3/8)(m)	0.6				60cm	1,400	G
11	B203023	黄銅ﾎｰｽｼﾞｮｲﾝﾄ 3/8×10.5(ｱﾀﾞﾌﾟﾀｰ+ﾀｹﾉｺﾅｯﾄ)	1					2,000	G
12	BBHBP08015Z	六角ﾎﾞﾙﾄ HB M8×15Z(ｱﾌﾟｾｯﾄP3)	4					200	P
13	F737706	－	1					－	－
14	1380J08	耐油ﾌﾞﾚｰﾄﾞﾎｰｽ φ8(1/4)(m)	0.6				60cm	1,000	G
15	B201106	ﾌﾟﾗｽﾁｯｸﾀｹﾉｺｴﾙﾎﾞ1/4×8	1					1,400	G
16	B250311A	(SY@)低圧凸凹ﾐﾆﾊﾞﾙﾌﾞVBR1/4	1					4,800	G
17	F160391	ｵｲﾙﾄﾞﾚﾝｼﾞｮｲﾝﾄ(LWS)	1					2,100	G
18	B471113	OR 2.62×13.95 AS113	1					270	P
19	BBHBP06020Z	六角ﾎﾞﾙﾄ HB M6×20Z(ｱﾌﾟｾｯﾄP3)	1					210	P
20	BBPW08353Z	平ﾜｯｼｬｰ PW 8.5×35×3.2	1					340	P
21	BBPW24Z	平ﾜｯｼｬｰ PW 24Z(内径φ25.5)	1				MS704Pa	300	P
22	B110191	Vﾌﾟｰﾘｰ 8A1 24-8	1				MS704Pa	22,900	P
	B110375	Vﾌﾟｰﾘｰ 6A2 24-8	1				MS708P	22,000	P
23	BBHS08010	止めﾈｼﾞ HS 8×10 ｸﾎﾞﾐ	1					100	P

※品名欄[－]のものは供給不可品となります。2025年7月時点の税抜き価格となります。価格・仕様は予告なく変更となる場合が有ります。

ＭＳ７０４Ｐａ，ＭＳ７０８Ｐ　調圧弁Ａｓｓｙ

ＭＳ７０４Ｐａ：Ｎｏ．６３２６～
ＭＳ７０８Ｐ　：Ｎｏ．４１１２～

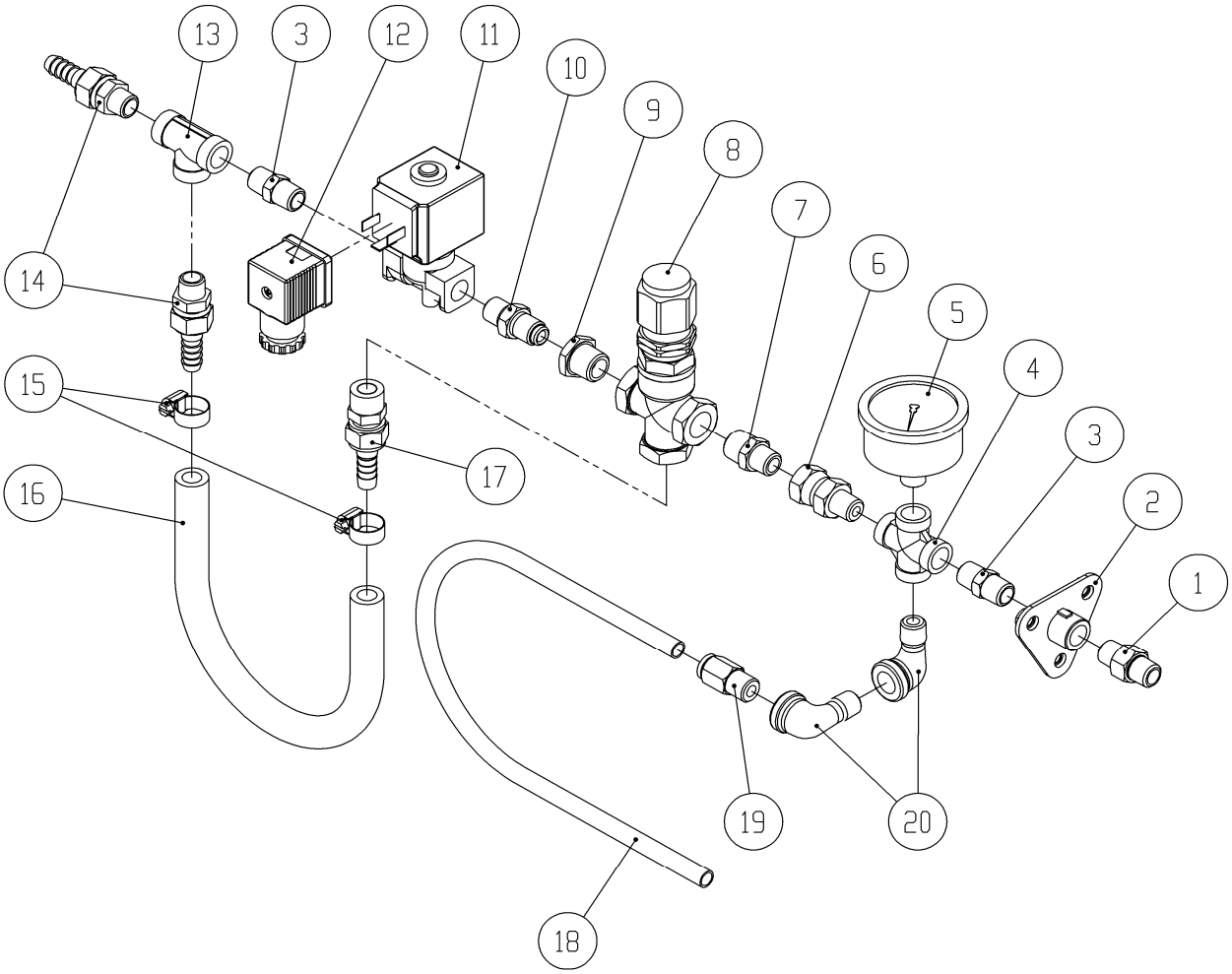

図番	コード	品名	数量	ｷｯﾄ内容	ｷｯﾄ	LOT	備考	一般価格	区分
1	B161102	高圧ｱﾀﾞﾌﾟﾀｰ1/4	1					900	G
2	F737712	－	1					－	－
3	B195002KR	(SY@)SUS低圧ﾆｯﾌﾟﾙ1/4	2					930	G
4	B195702KR	(SY@)SUS低圧ｸﾛｽ1/4	1					4,600	G
5	B296335	圧力計φ50×16MPa(1/4BACK)SUSｹｰｽ	1					8,800	G
6	B192301	(X)SUS高圧片ﾕﾆｵﾝ1/4	1					－	G
7	B191525	SUS高圧ｱﾀﾞﾌﾟﾀｰG1/4×3/8	1					6,300	G
8	TC0215010200F	調圧弁 SVT28(25MPa,30L)	1					16,000	G
9	B195803	SUS中圧ﾌﾞｯｼﾝｸﾞ3/8×1/4	1					1,900	G
10	B273002	SUS高圧ﾗｲﾝﾌｨﾙﾀｰ R1/4(150μ)	1					16,000	G
11	TMTC309025	電磁弁 100V(MS704)	1				MS704Pa	39,000	P
	TMEC309007	電磁弁 200V(MS704)	1				MS708P	44,000	P
12	TMEC309006	電磁弁用ﾌﾟﾗｸﾞ(MS704)	1					3,000	P
13	B195602KR	(SY@)SUS低圧ﾁｰｽﾞ1/4	1					2,100	G
14	B203013	黄銅ﾎｰｽｼﾞｮｲﾝﾄ 1/4×10.5(ｱﾀﾞﾌﾟﾀｰ+ﾀｹﾉｺﾅｯﾄ)	2					2,400	G
15	B450103	ﾎｰｽﾊﾞﾝﾄﾞ(φ8～22)	2					870	G
16	1384A09	低圧耐油ﾎｰｽ φ9(m)	0.28				28cm	3,300	G
17	B203023	黄銅ﾎｰｽｼﾞｮｲﾝﾄ 3/8×10.5(ｱﾀﾞﾌﾟﾀｰ+ﾀｹﾉｺﾅｯﾄ)	1					2,000	G
18	2769C000045	(X)ﾐｽﾄﾁｭｰﾌﾞφ3/8×42cm	1					－	G
19	2769BATF	ﾐｽﾄﾁｭｰﾌﾞﾌｨｯﾃｨﾝｸﾞφ3/8×1/4M	1					4,000	G
20	B195252	SUS中圧ｽﾄﾘｰﾄｴﾙﾎﾞ1/4	2					3,300	G

※品名欄[－]のものは供給不可品となります。2025年7月時点の税抜き価格となります。価格・仕様は予告なく変更となる場合が有ります。

ＭＳ７０４Ｐａ，ＭＳ７０８Ｐ
リザーブタンクＡｓｓｙ

ＭＳ７０４Ｐａ：Ｎｏ．６３２６～
ＭＳ７０８Ｐ　：Ｎｏ．４１１２～

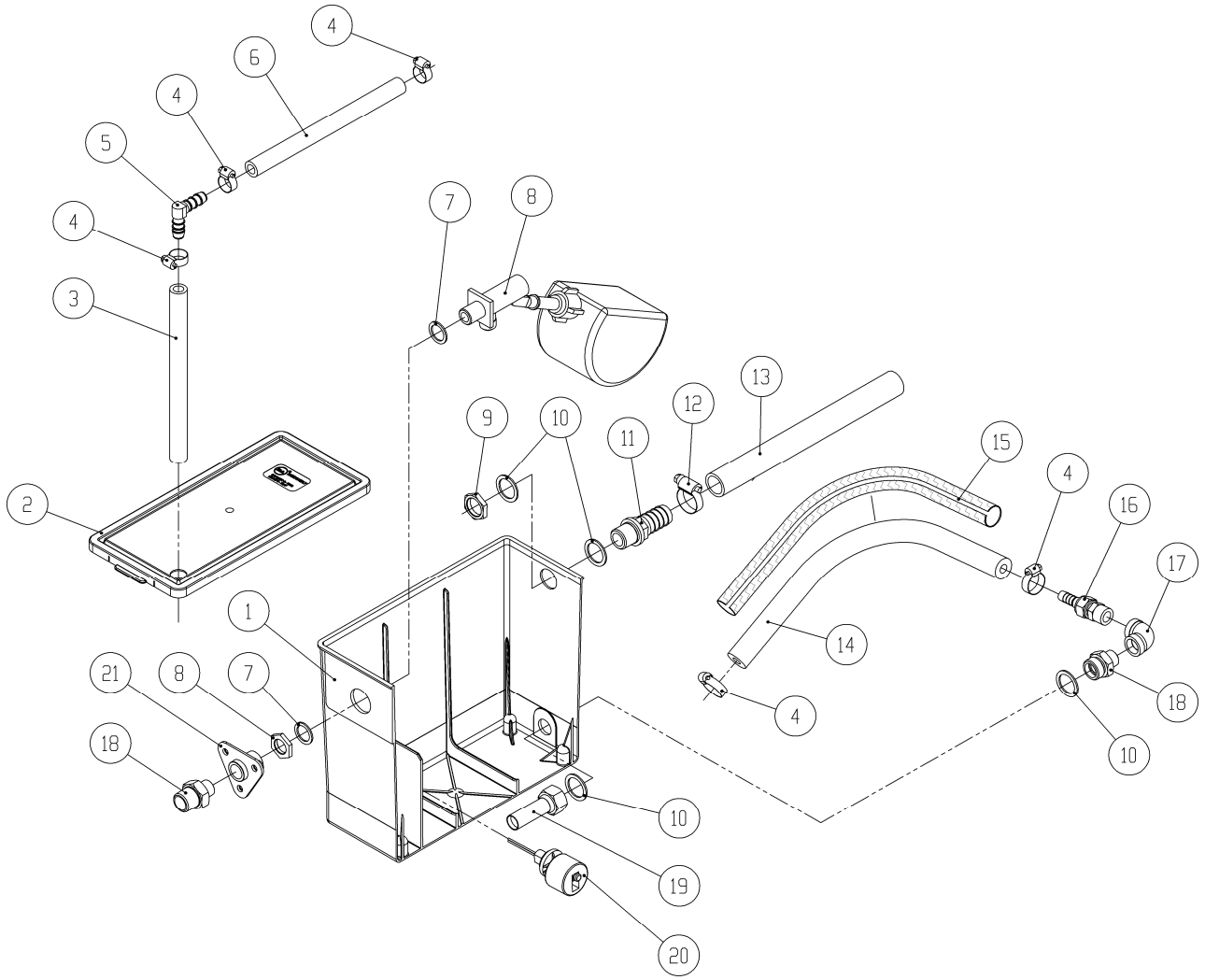

図番	コード	品名	数量	ｷｯﾄ内容	ｷｯﾄ	LOT	備考	一般価格	区分
1	PA28200584	ﾘｻﾞｰﾌﾞﾀﾝｸ4L(ﾀﾝｸのみ)ﾎﾟｰﾄ;3/8-1/2-3/8	1				穴加工要	20,000	P
2	PA28200884	ﾌﾀ(ﾘｻﾞｰﾌﾞﾀﾝｸ4L用)	1				穴加工要	5,200	P
3	1384A09	低圧耐油ﾎｰｽ φ9(m)	0.2				20cm	3,300	G
4	B450103	ﾎｰｽﾊﾞﾝﾄﾞ(φ8～22)	5					870	G
5	B201211	ﾌﾟﾗｽﾁｯｸ両ﾀｹﾉｺｴﾙﾎﾞ WS-10 10mm	1					1,300	G
6	1384A09	低圧耐油ﾎｰｽ φ9(m)	0.55				55cm	3,300	G
7	BBUP08	ﾕﾆｵﾝﾊﾟｯｷﾝ8A 3/8	2					560	P
8	PA29022000	給水ﾌﾛｰﾄﾊﾞﾙﾌﾞ3/8M RG30(樹脂)	1				ﾛｯｸﾅｯﾄ3/8付属	6,600	G
9	B182103	ﾛｯｸﾅｯﾄ1/2	1					1,000	G
10	BBUP10	ﾕﾆｵﾝﾊﾟｯｷﾝ10A 1/2	4					560	P
11	PA13503219	ﾌﾟﾗｽﾁｯｸﾀｹﾉｺﾆｯﾌﾟﾙ1/2M-φ20(ﾀﾝｸ4L用)	1					2,000	P
12	B450105	ﾎｰｽﾊﾞﾝﾄﾞ(φ14～27)	1					1,000	G
13	1381H19	ｽﾌﾟﾘﾝｸﾞﾎｰｽ φ19(m)	0.75				75cm	2,400	G
14	1381H09	ｽﾌﾟﾘﾝｸﾞﾎｰｽ φ9(m)	0.39				39cm	2,300	G
15	B101165	ｺﾙｹﾞｰﾄﾁｭｰﾌﾞφ15×1m	0.35				35cm	900	P
16	B203023	黄銅ﾎｰｽｼﾞｮｲﾝﾄ 3/8×10.5(ｱﾀﾞﾌﾟﾀｰ+ﾀｹﾉｺﾅｯﾄ)	1					2,000	G
17	B195203KR	(SY@)SUS低圧両ﾒｽｴﾙﾎﾞ3/8	1					1,200	G
18	KRF160349	(SY@)ｻｸｼｮﾝｱﾀﾞﾌﾟﾀｰ G1/2×3/8(網付用)	2					2,700	G
19	PA28202723	ﾌｨﾙﾀ1/2F(ﾀﾝｸ4L用)	1					5,000	P
20	B103005	ﾌﾛｰﾄｾﾝｻｰ OLH-3 横ﾀｲﾌﾟ	1					11,000	P
21	F737711	-	1					-	-

※品名欄[－]のものは供給不可品となります。2025年7月時点の税抜き価格となります。価格・仕様は予告なく変更となる場合が有ります。

ＭＳ７０４Ｐａ，ＭＳ７０８Ｐ
電装ボックスＡｓｓｙ

ＭＳ７０４Ｐａ：Ｎｏ．６３２６～
ＭＳ７０８Ｐ　：Ｎｏ．４１１２～

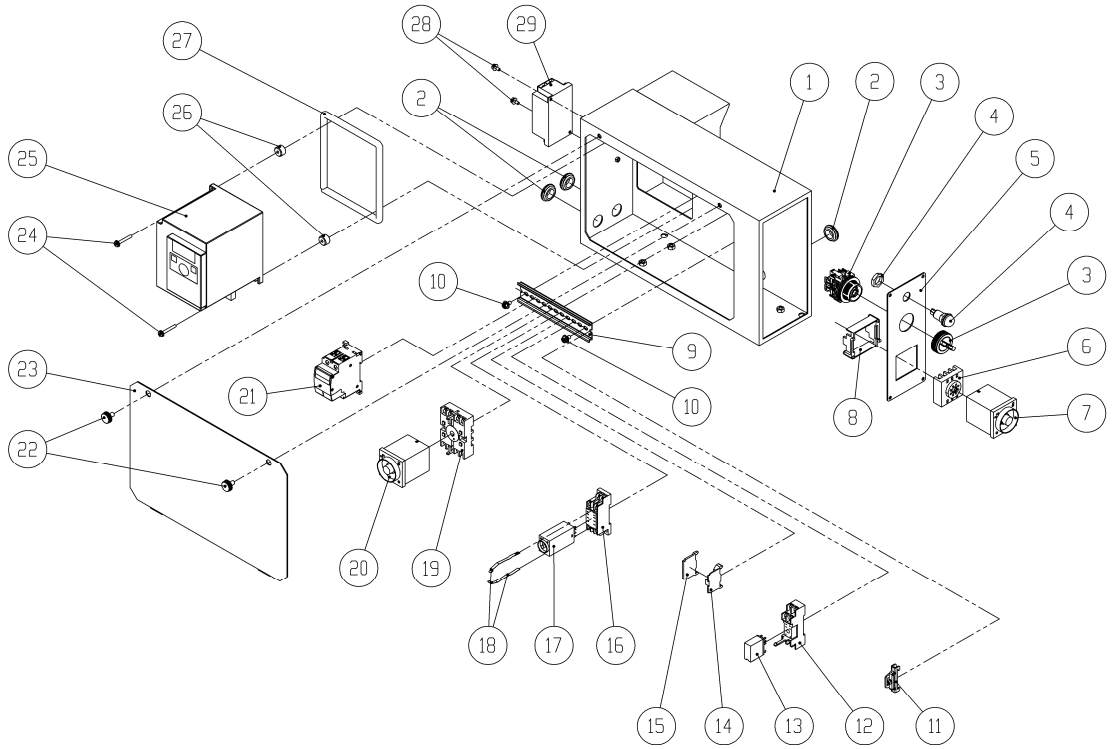

図番	コード	品名	数量	ｷｯﾄ内容	ｷｯﾄ	LOT	備考	一般価格	区分
1	F737707	－	1					－	－
2	B390636	膜付ｸﾞﾛﾒｯﾄ C-30-SG-20A	3					300	P
3	B102122	ｾﾚｸﾄｽｲｯﾁ 3ﾉｯﾁ 2a2b AR30PR-322B	1					7,800	P
4	B102604	ﾊﾟｲﾛｯﾄﾗﾝﾌﾟBN-23 φ15 AC100(赤)	1				MS704P	3,800	P
	B102602	ﾊﾟｲﾛｯﾄﾗﾝﾌﾟBN-23 φ15 AC200(赤)	1				MS708P	3,800	P
5	F737709	－	1					－	－
6	B102432	ｿｹｯﾄ P3G-08(H3CR,PM4S)(ｵﾑﾛﾝ)	1					4,000	P
7	B102441P	(X)ﾂｲﾝﾀｲﾏｰ H3CR-F8N AC100-240(ﾎﾟｯﾃｨﾝｸﾞ)	1				MS704P	－	P
	B102441	ﾂｲﾝﾀｲﾏｰ H3CR-F8N AC100-240(ｵﾑﾛﾝ)	1				MS708P	36,000	P
8	B102439	取付枠 Y92F-30(ｵﾑﾛﾝ)	1					1,100	P
9	B102652	DINﾚｰﾙ 15cm	1					1,600	P
10	BBHBP05010Z	六角ﾎﾞﾙﾄ HB M5×10Z(ｱﾌﾟｾｯﾄP3)	2					100	P
11	B102645	DINﾚｰﾙ用止め金具BNL6	1					300	P
12	B102321A	端子台(G2R用)P2RFZ-08(ｵﾑﾛﾝ)	1					2,400	P
13	B102323A	G2Rﾘﾚｰ 2C AC100(ｵﾑﾛﾝ)	1				MS704P	3,700	P
	B102324A	G2Rﾘﾚｰ 2C AC200(ｵﾑﾛﾝ)	1				MS708P	4,700	P
14	B102681a	端子台1P PTU20(DINﾚｰﾙ用)	1					400	P
15	B102681b	側板 PTU20(DINﾚｰﾙ用)	1					300	P
16	B102309	端子台(H3Y,MY2用)PYFZ-08(ｵﾑﾛﾝ)	1					2,800	P
17	B102501AP	(X)ﾏﾙﾁﾀｲﾏｰ H3YN-2 AC100(ﾎﾟｯﾃｨﾝｸﾞ)	1				MS704P	－	P
	B102505A	(X)ﾏﾙﾁﾀｲﾏｰ H3YN-2 AC200V	1				MS708P	－	P
18	B102502B	固定金具(H3Y用)Y92H-3(ｵﾑﾛﾝ)2本／1set	1					400	P
19	B102431	端子台(H3CR,PM4S用)P2CF-08(ｵﾑﾛﾝ)	1					3,000	P
20	B102422AP	(X)ﾀｲﾏｰ H3CR-A8 AC100-200V(ﾎﾟｯﾃｨﾝｸﾞ)	1				MS704P	－	P
	B102422A	ﾀｲﾏｰ H3CR-A8 AC100-200V	1				MS708P	23,000	P
21	B100205A	(X)ｻｰｷｯﾄﾌﾟﾛﾃｸﾀ 1P 15A CP30FS-1P015(富士)	1				MS704P	－	P
	B100216A	(X)ｻｰｷｯﾄﾌﾟﾛﾃｸﾀ 2P 10A CP30FS-2P010(富士)	1				MS708P	－	P
22	BBYN0610	ﾕﾘﾔﾈｼﾞ 6×10	2					270	P
23	F737708	－	1					－	－
24	BBNKU04015	ﾅﾍﾞﾈｼﾞ M4×15Z	2				MS704Pa	100	P
	BBNKA04030Z	ﾅﾍﾞﾈｼﾞ M4×30Z(P3)	2				MS708P	100	P
25	B100452P	(X)ｲﾝﾊﾞｰﾀ 単相 100V 0.75kW(ﾎﾟｯﾃｨﾝｸﾞ)	1				MS704Pa	－	P
	B100462	ｲﾝﾊﾞｰﾀ 三相 200V 1.5kW(東芝VFNC3-2015P)	1				MS708P	85,000	P
26	B390326	(X)ﾈｼﾞ付管筒 M5-L10-D15 B-122-9	2				MS708P	－	P
27	B430103F	(X)ｽﾎﾟﾝｼﾞ ﾃｰﾌﾟ付 1m×15mm幅×10mm厚	0.5				50cm	－	P
28	BBHBP04010Z	六角ﾎﾞﾙﾄ HB M4×10(ｱﾌﾟｾｯﾄP3)	2					120	P
29	B106801A	(X)ﾉｲｽﾞﾌｨﾙﾀ100V20A(RNS-2020)	1				MS704Pa	－	P

※品名欄［－］のものは供給不可品となります。2025年7月時点の税抜き価格となります。価格・仕様は予告なく変更となる場合が有ります。

ＰＪ４００２ｂ　全体

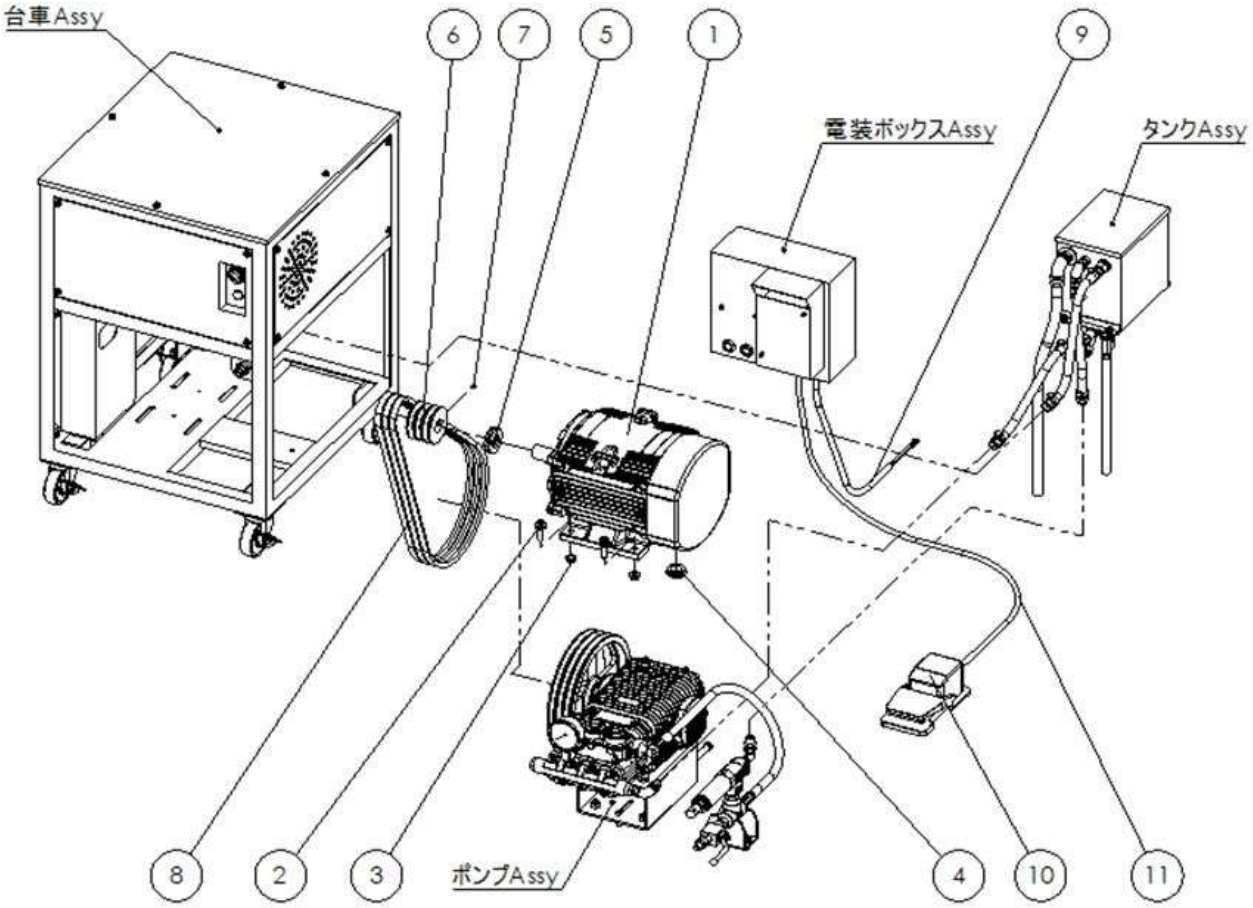

図番	コード	品名	数量	ｷｯﾄ内容	ｷｯﾄ	LOT	備考	一般価格	区分
1	B030507AH	(SX)ﾓｰﾀｰ 全閉外扇 200V 6P 2.2kW IE3 日立	1					－	P
2	BBHBP10035Z	六角ﾎﾞﾙﾄ HB M10×35Z(ｱﾌﾟｾｯﾄP3)	4					400	P
3	BBFN10Z	ﾌﾗﾝｼﾞﾅｯﾄ M10	4					100	P
4	B390641	(X)膜付ｸﾞﾛﾒｯﾄ C-30-SG-30A	1					－	P
5	BBPW28Z	－	3					－	－
6	B110511	(SX)Vﾌﾟｰﾘｰ 3A3 28-8(ﾎﾞｽ無)	1					－	P
7	BBHS08005	止めﾈｼﾞ HS 8×5 ｸﾎﾞﾐ	1					800	P
8	B130130	(SX)Vﾍﾞﾙﾄ A53RED	3					－	P
9	B100711	ｷｬﾌﾞﾀｲﾔｹｰﾌﾞﾙ 2SQ 4芯(6m)	1					12,000	P
10	B102201	(SX)ﾌｯﾄｽｲｯﾁ OFL-1-SM2(ｵｼﾃﾞﾝ)	1					－	P
11	B100682	(SX)ｷｬﾌﾞﾀｲﾔｹｰﾌﾞﾙ 1.25SQ 2芯(11m)	1				セット10のケーブル長	－	P

※品名欄[－]のものは供給不可品となります。2025年7月時点の税抜き価格となります。価格・仕様は予告なく変更となる場合が有ります。

ＰＪ４００２ｂ　台車Ａｓｓｙ

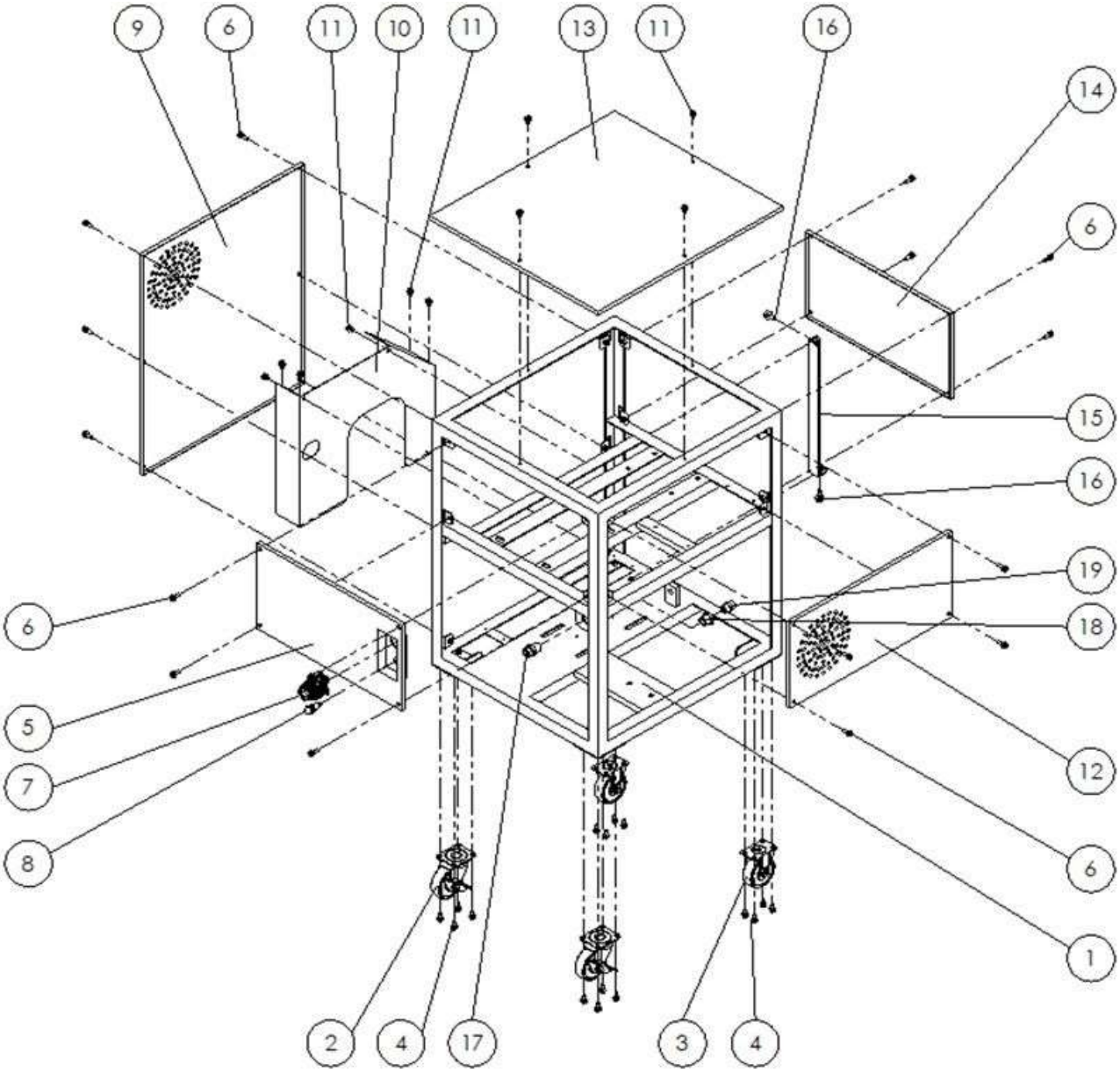

図番	コード	品名	数量	ｷｯﾄ内容	ｷｯﾄ	LOT	備考	一般価格	区分
1	F735818	－	1					－	－
2	B150201	自在ｷｬｽﾀｰ SJ-75R-S(ｽﾄｯﾊﾟｰ付)	2					5,000	P
3	B150301	固定ｷｬｽﾀｰ SK-75R	2					3,700	P
4	BBHBP06015Z	六角ﾎﾞﾙﾄ HB M6×15Z(ｱﾌﾟｾｯﾄP3)	16					210	P
5	F735802	－	1					－	－
6	BBHBP06020Z	六角ﾎﾞﾙﾄ HB M6×20Z(ｱﾌﾟｾｯﾄP3)	18					210	P
7	B102124	(SX@)ｾﾚｸﾄｽｲｯﾁ 2a AR30PR-220B	1					4,700	P
8	B102602	ﾊﾟｲﾛｯﾄﾗﾝﾌﾟBN-23 φ15 AC200(赤)	1					3,800	P
9	F735803	－	1					－	－
10	F735817	－	1					－	－
11	BBHBP06012Z	六角ﾎﾞﾙﾄ HB M6×12Z(ｱﾌﾟｾｯﾄP3)	10					140	P
12	F735804	－	1					－	－
13	F735805	－	1					－	－
14	F735814	－	1					－	－
15	F735815	－	1					－	－
16	BBHBP08020Z	六角ﾎﾞﾙﾄ HB M8×20Z(ｱﾌﾟｾｯﾄP3)	2					270	P
17	KRF160348	(SY@)ｻｸｼｮﾝｱﾀﾞﾌﾟﾀｰ 1/2(網付用)	1					2,700	G
18	B195806	SUS中圧ﾌﾞｯｼﾝｸﾞ1/2×3/8	1					1,800	G
19	KRF160337	(SY@)黄銅ｱﾀﾞﾌﾟﾀｰ 3/8	1					2,300	G

※品名欄[－]のものは供給不可品となります。2025年7月時点の税抜き価格となります。価格・仕様は予告なく変更となる場合が有ります。

ＰＪ４００２ｂ　ポンプＡｓｓｙ

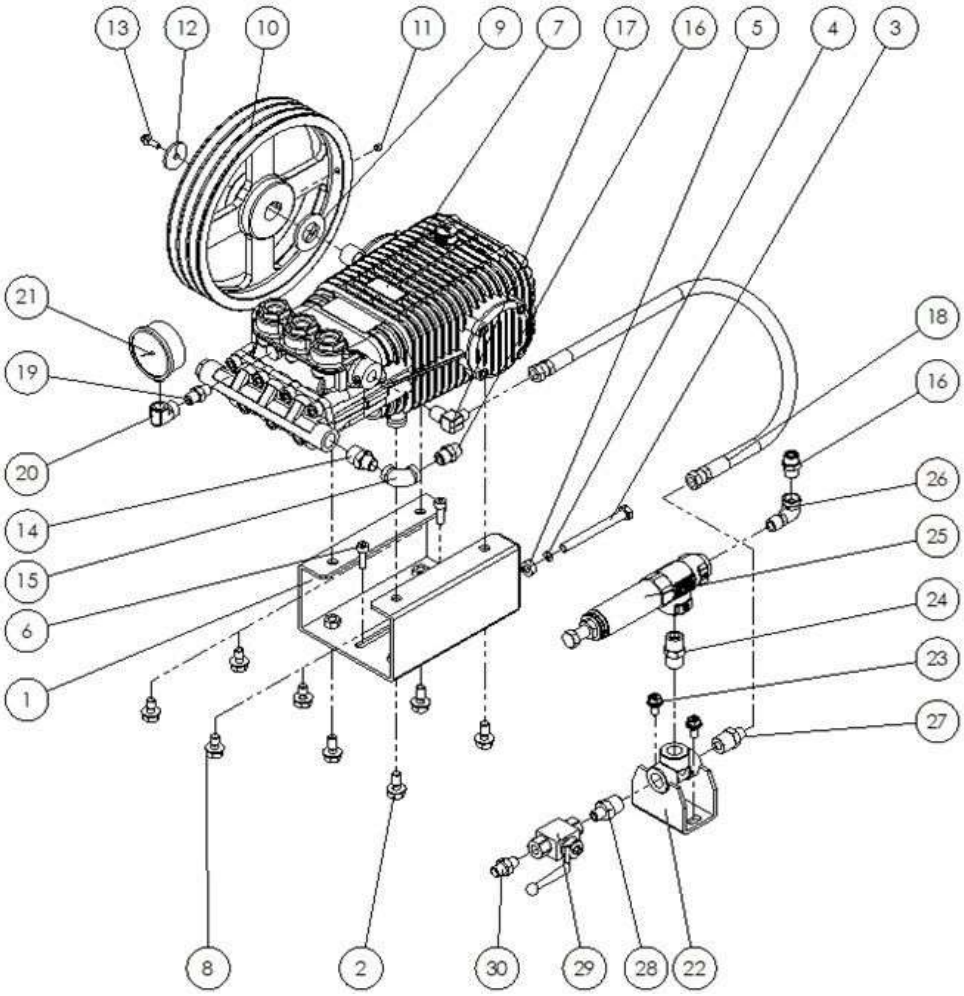

図番	コード	品名	数量	ｷｯﾄ内容	ｷｯﾄ	LOT	備考	一般価格	区分
1	F735816	－	1					－	－
2	BBHBP10025Z	六角ﾎﾞﾙﾄ HB M10×25Z(ｱﾌﾟｾｯﾄP3)	4					400	P
3	BBHB10100Z	(SX)六角ﾎﾞﾙﾄ HB M10×100Z	1					－	P
4	BBPW10Z	平ﾜｯｼｬｰ PW 10Z	1					100	P
5	BBHN10Z	(X)六角ﾅｯﾄ HN M10Z	1					－	P
6	BBCS06010Z	六角穴付ﾎﾞﾙﾄ CS M6×10Z	2					100	P
7	CM6513200100F	(SX)ﾎﾟﾝﾌﾟ TW3573S(24-8)(左軸)	1					－	G
8	BBHBP10020Z	六角ﾎﾞﾙﾄ HB M10×20Z(ｱﾌﾟｾｯﾄP3)	4					500	P
9	BBPW24Z	平ﾜｯｼｬｰ PW 24Z(内径φ25.5)	1					300	P
10	B113235	(SX)Vﾌﾟｰﾘｰ 13A3 24-8 ﾊﾞﾗﾝｽ取	1					－	P
11	BBHS08010	止めﾈｼﾞ HS 8×10 ｸﾎﾞﾐ	1					100	P
12	BBPW08353Z	平ﾜｯｼｬｰ PW 8.5×35×3.2	1					340	P
13	BBHBP06020Z	六角ﾎﾞﾙﾄ HB M6×20Z(ｱﾌﾟｾｯﾄP3)	1					210	P
14	B195024KR	(SY@)SUS低圧ﾆｯﾌﾟﾙ3/8×1/2	1					1,100	G
15	B195203KR	(SY@)SUS低圧両ﾒｽｴﾙﾎﾞ3/8	1					1,200	G
16	KRF160337	(SY@)黄銅ｱﾀﾞﾌﾟﾀｰ 3/8	2					2,300	G
17	B161523	高圧90°　ｱﾀﾞﾌﾟﾀｰ3/8×G1/4	1					2,000	G
18	B330931	(SX)中間ﾎｰｽ 6J×650L	1					－	P
19	B160102	高圧ﾆｯﾌﾟﾙ1/4	1					900	G
20	B160902	高圧両ﾒｽｴﾙﾎﾞ1/4	1					2,700	G
21	B296205	圧力計φ60×70MPa(1/4BOTT)SUSｹｰｽ	1					20,000	G
22	F735811	－	1					－	－
23	BBHBP08020Z	六角ﾎﾞﾙﾄ HB M8×20Z(ｱﾌﾟｾｯﾄP3)	2					270	P
24	B160104	高圧ﾆｯﾌﾟﾙ1/2	1					1,300	G
25	PA60520000	調圧弁/安全弁 VS500(50MPa,30L)	1					102,000	G
26	B195253AKR	(SY@)SUS低圧ｽﾄﾘｰﾄｴﾙﾎﾞ3/8	1					1,300	G
27	B161135	高圧ｱﾀﾞﾌﾟﾀｰ1/2×G1/4	1					2,300	G
28	B160154	高圧ﾆｯﾌﾟﾙ1/4×1/2	1					1,800	G
29	B250202	高圧ﾎﾞｰﾙﾊﾞﾙﾌﾞ PVG1/4(FT)	1					16,000	G
30	B161102	高圧ｱﾀﾞﾌﾟﾀｰ1/4	1					900	G

※品名欄[－]のものは供給不可品となります。2025年7月時点の税抜き価格となります。価格・仕様は予告なく変更となる場合が有ります。

ＰＪ４００２ｂ　タンクＡｓｓｙ

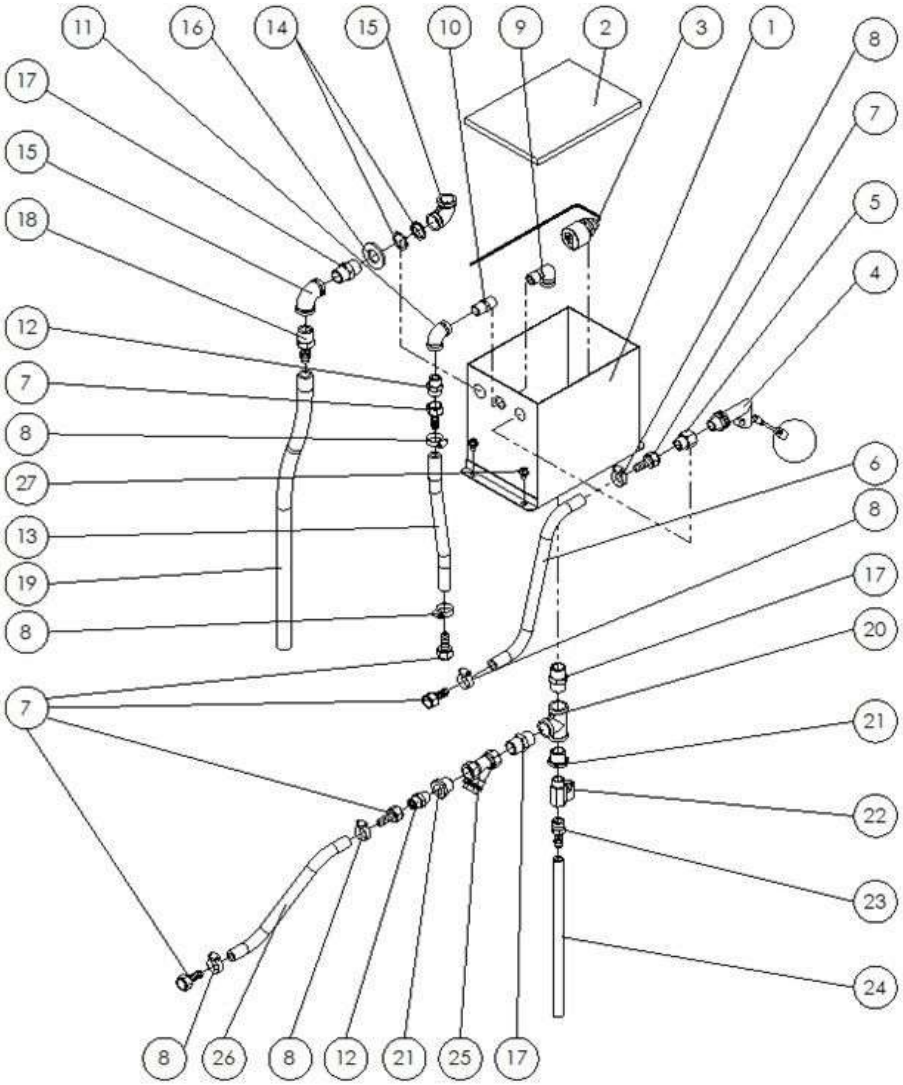

図番	コード	品名	数量	ｷｯﾄ内容	ｷｯﾄ	LOT	備考	一般価格	区分
1	F735812	－	1					－	－
2	F735813	－	1					－	－
3	B103005	ﾌﾛｰﾄｾﾝｻｰ OLH-3 横ﾀｲﾌﾟ	1					11,000	P
4	B201511	(SX)ﾎﾞｰﾙﾀｯﾌﾟSL3/8	1					－	P
5	F160331	黄銅凸凹ｱﾀﾞﾌﾟﾀｰ3/8	1					2,700	G
6	1384A09	低圧耐油ﾎｰｽ φ9(m)	0.3				給水300mm	3,300	G
7	B200702	黄銅ﾀｹﾉｺﾅｯﾄ3/8×10.5	6					1,400	G
8	B450103	ﾎｰｽﾊﾞﾝﾄﾞ(φ8～22)	6					870	G
9	B195253AKR	(SY@)SUS低圧ｽﾄﾘｰﾄｴﾙﾎﾞ3/8	1					1,300	G
10	B195003KR	(SY@)SUS低圧ﾆｯﾌﾟﾙ3/8	1					930	G
11	B195203KR	(SY@)SUS低圧両ﾒｽｴﾙﾎﾞ3/8	1					1,200	G
12	KRF160337	(SY@)黄銅ｱﾀﾞﾌﾟﾀｰ 3/8	2					2,300	G
13	1384A09	低圧耐油ﾎｰｽ φ9(m)	0.25				余水250mm	3,300	G
14	BBPWC04	銅ﾜｯｼｬｰ1/2	2					840	P
15	B195204KR	(SY@)SUS低圧両ﾒｽｴﾙﾎﾞ1/2	2					1,600	G
16	BBPW20Z	平ﾜｯｼｬｰ PW 20Z(内径φ21)	1					340	P
17	B195004KR	(SY@)SUS低圧ﾆｯﾌﾟﾙ1/2	3					1,400	G
18	B201033	(SX@)ﾌﾟﾗｽﾁｯｸﾀｹﾉｺﾆｯﾌﾟﾙ1/2×12	1					1,100	G
19	1384A12	低圧耐油ﾎｰｽ φ12(m)	0.5				オーバフロー500mm	4,000	G
20	B195604KR	(SY@)SUS低圧ﾁｰｽﾞ1/2	1					2,100	G
21	B195806	SUS中圧ﾌﾞｯｼﾝｸﾞ1/2×3/8	2					1,800	G
22	B250312A	(SY@)低圧凸凹ﾐﾆﾊﾞﾙﾌﾞVBR3/8	1					5,000	G
23	B201022	ﾌﾟﾗｽﾁｯｸﾀｹﾉｺﾆｯﾌﾟﾙ3/8×10	1					740	G
24	1380J09	耐油ﾌﾞﾚｰﾄﾞﾎｰｽ φ9.5(3/8)(m)	0.27				ドレン270mm	1,400	G
25	2902L	Y型ｽﾄﾚｰﾅｰ 1/2FF(#60)	1					3,700	G
26	1384A09	低圧耐油ﾎｰｽ φ9(m)	0.26				ポンプ吸水260mm	3,300	G
27	BBHBP06012Z	六角ﾎﾞﾙﾄ HB M6×12Z(ｱﾌﾟｾｯﾄP3)	4					140	P

※品名欄[－]のものは供給不可品となります。2025年7月時点の税抜き価格となります。価格・仕様は予告なく変更となる場合が有ります。

ＰＪ４００２ｂ　電装ボックスＡｓｓｙ

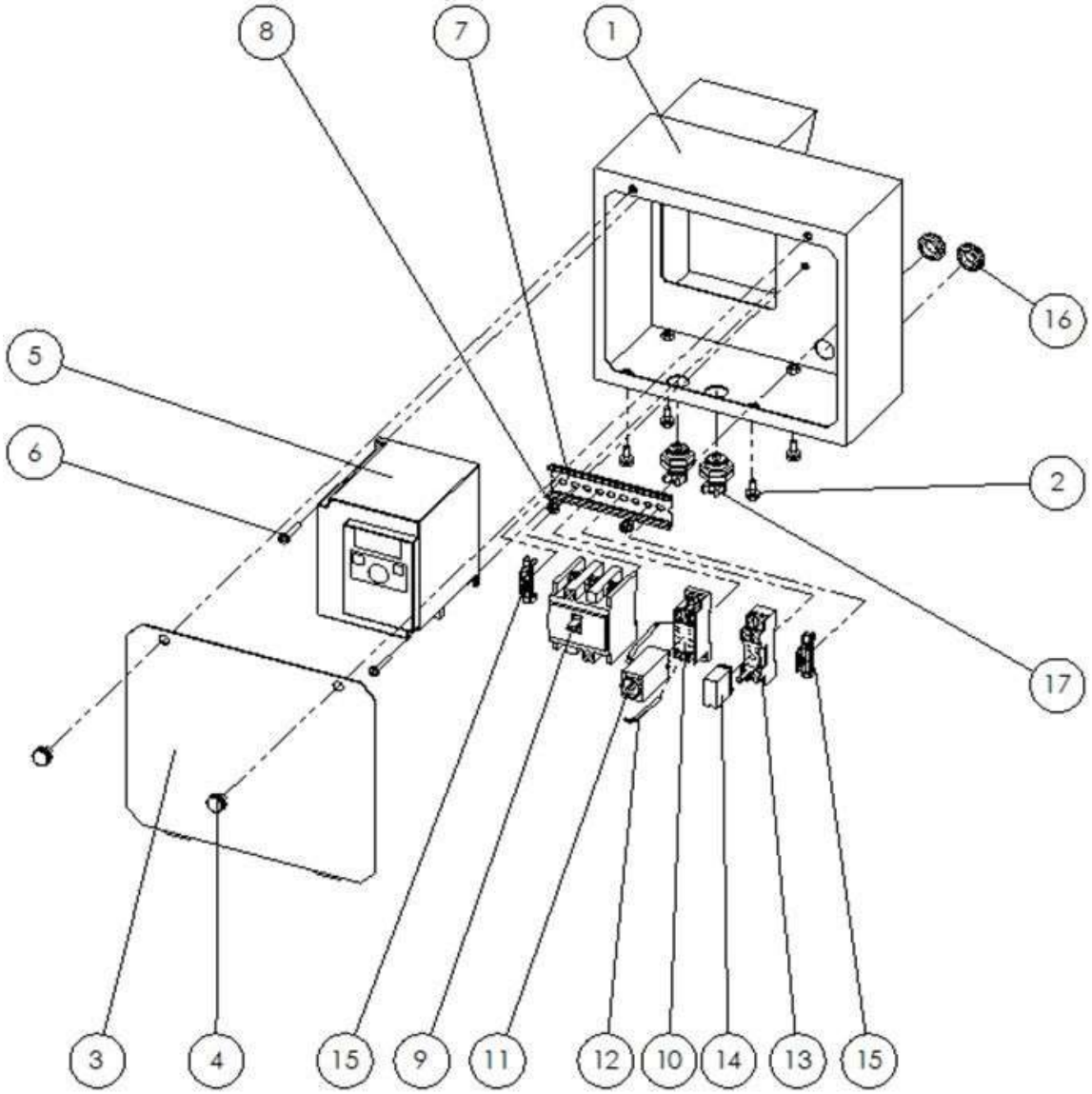

図番	コード	品名	数量	ｷｯﾄ内容	ｷｯﾄ	LOT	備考	一般価格	区分
1	F735807	－	1					－	－
2	BBHBP06015Z	六角ﾎﾞﾙﾄ HB M6×15Z(ｱﾌﾟｾｯﾄP3)	4					210	P
3	F735808	－	1					－	－
4	BBYN0610	ﾕﾘﾔﾈｼﾞ 6×10	2					270	P
5	B100465	ｲﾝﾊﾞｰﾀ 三相 200V 2.2kW(東芝VFNC3-2022P)	1					101,000	P
6	BBNKA04030Z	ﾅﾍﾞﾈｼﾞ M4×30Z(P3)	2					100	P
7	B102652	DINﾚｰﾙ 15cm	1				125mm	1,600	P
8	BBHBP05010Z	六角ﾎﾞﾙﾄ HB M5×10Z(ｱﾌﾟｾｯﾄP3)	2					100	P
9	B100235	(SX)ｻｰｷｯﾄﾌﾞﾚｰｶｰ 3P 20A NF30-FA(三菱)	1					－	P
10	B102309	端子台(H3Y,MY2用)PYFZ-08(ｵﾑﾛﾝ)	1					2,800	P
11	B102402A	ﾀｲﾏｰ H3Y 2C 30S AC200	1					22,900	P
12	B102502B	固定金具(H3Y用)Y92H-3(ｵﾑﾛﾝ)2本／1set	1					400	P
13	B102321A	端子台(G2R用)P2RFZ-08(ｵﾑﾛﾝ)	1					2,400	P
14	B102324A	G2Rﾘﾚｰ 2C AC200(ｵﾑﾛﾝ)	1					4,700	P
15	B102645	DINﾚｰﾙ用止め金具BNL6	2					300	P
16	B390636	膜付ｸﾞﾛﾒｯﾄ C-30-SG-20A	2					300	P
17	B101301	ｺｰﾄﾞﾛｯｸ ～2.0SQ(NC-1)	2					930	P

※品名欄[－]のものは供給不可品となります。2025年7月時点の税抜き価格となります。価格・仕様は予告なく変更となる場合が有ります。

ＰＪ５００２　全体

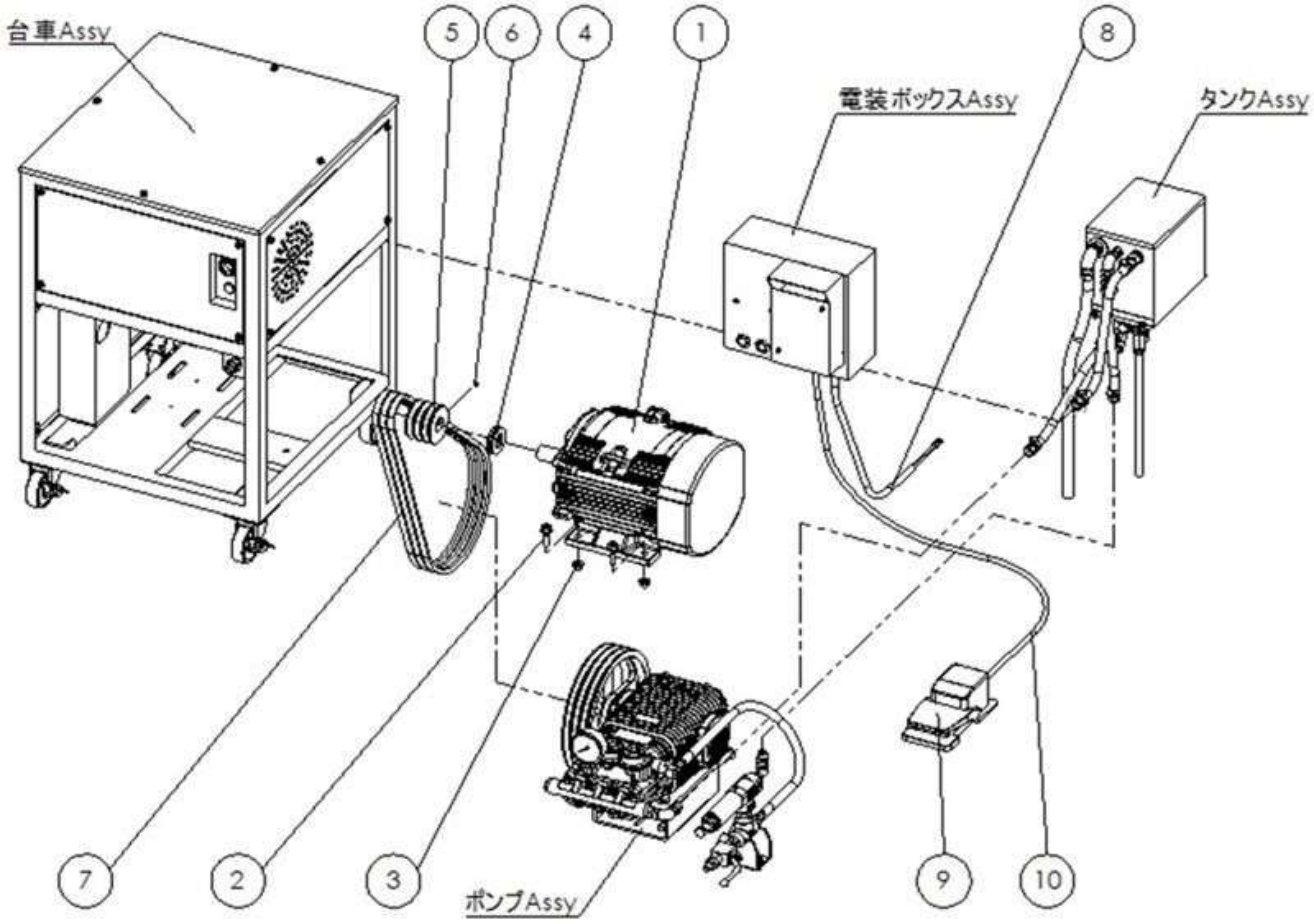

図番	コード	品名	数量	ｷｯﾄ内容	ｷｯﾄ	LOT	備考	一般価格	区分
1	B030507AH	(SX)ﾓｰﾀｰ 全閉外扇 200V 6P 2.2kW IE3 日立	1					－	P
2	BBHBP10035Z	六角ﾎﾞﾙﾄ HB M10×35Z(ｱﾌﾟｾｯﾄP3)	4					400	P
3	BBFN10Z	ﾌﾗﾝｼﾞﾅｯﾄ M10	4					100	P
4	BBPW28Z	－	3					－	－
5	B110511	(SX)Vﾌﾟｰﾘｰ 3A3 28-8(ﾎﾞｽ無)	1					－	P
6	BBHS08005	止めﾈｼﾞ HS 8×5 ｸﾎﾞﾐ	1					800	P
7	B130128	(SX)Vﾍﾞﾙﾄ A51RED	3					－	P
8	B100711	ｷｬﾌﾞﾀｲﾔｹｰﾌﾞﾙ 2SQ 4芯(6m)	1					12,000	P
9	B102201	(SX)ﾌｯﾄｽｲｯﾁ OFL-1-SM2(ｵｼﾃﾞﾝ)	1					－	P
10	B100682	(SX)ｷｬﾌﾞﾀｲﾔｹｰﾌﾞﾙ 1.25SQ 2芯(11m)	1				セット10のケーブル長	－	P

※品名欄[－]のものは供給不可品となります。2025年7月時点の税抜き価格となります。価格・仕様は予告なく変更となる場合が有ります。

ＰＪ５００２　台車Ａｓｓｙ

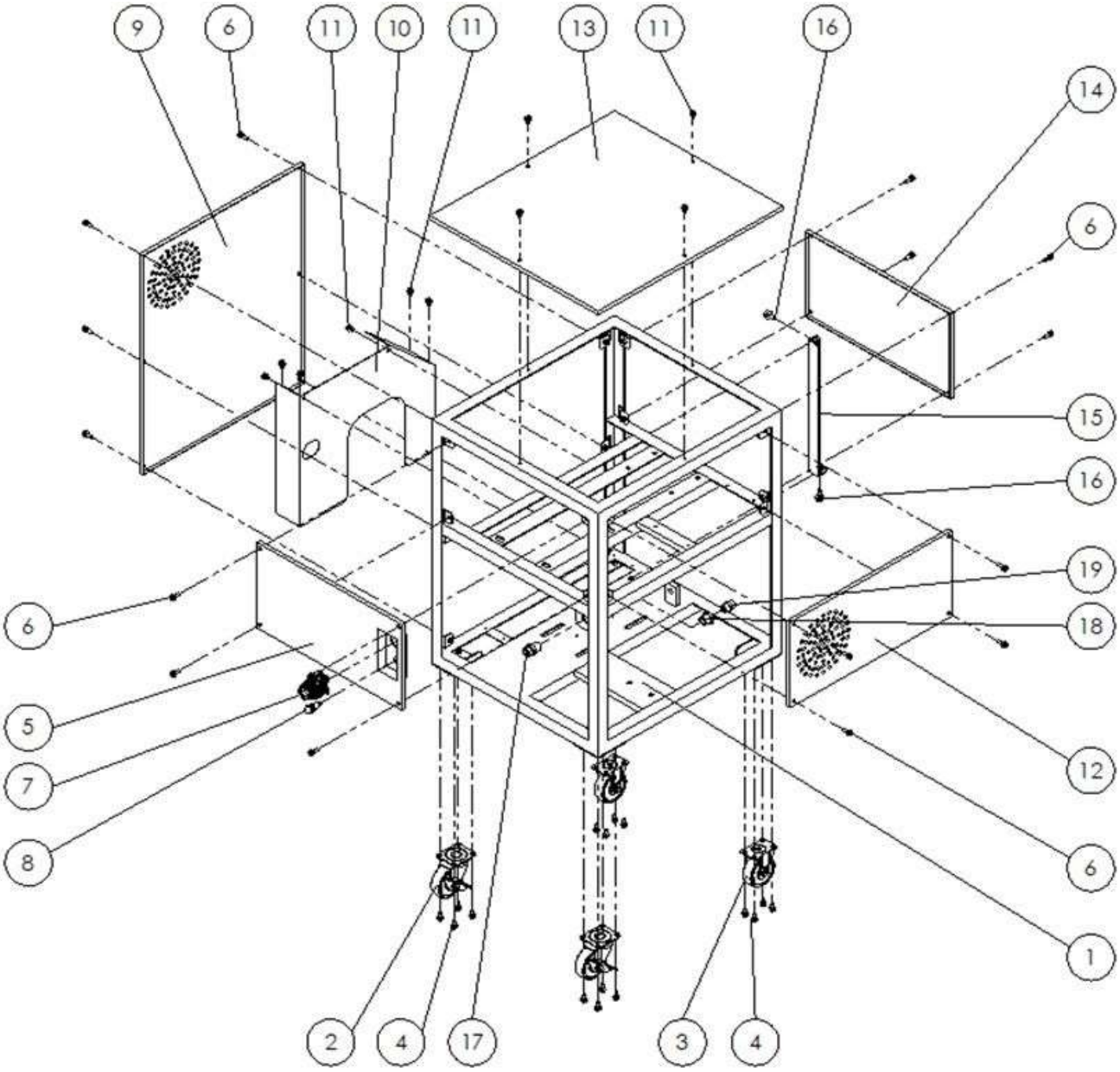

図番	コード	品名	数量	ｷｯﾄ内容	ｷｯﾄ	LOT	備考	一般価格	区分
1	F735801	－	1					－	－
2	B150201	自在ｷｬｽﾀｰ SJ-75R-S(ｽﾄｯﾊﾟｰ付)	2					5,000	P
3	B150301	固定ｷｬｽﾀｰ SK-75R	2					3,700	P
4	BBHBP06015Z	六角ﾎﾞﾙﾄ HB M6×15Z(ｱﾌﾟｾｯﾄP3)	16					210	P
5	F735802	－	1					－	－
6	BBHBP06020Z	六角ﾎﾞﾙﾄ HB M6×20Z(ｱﾌﾟｾｯﾄP3)	18					210	P
7	B102124	(SX@)ｾﾚｸﾄｽｲｯﾁ 2a AR30PR-220B	1					4,700	P
8	B102602	ﾊﾟｲﾛｯﾄﾗﾝﾌﾟBN-23 φ15 AC200(赤)	1					3,800	P
9	F735803	－	1					－	－
10	F735809	－	1					－	－
11	BBHBP06012Z	六角ﾎﾞﾙﾄ HB M6×12Z(ｱﾌﾟｾｯﾄP3)	10					140	P
12	F735804	－	1					－	－
13	F735805	－	1					－	－
14	F735814	－	1					－	－
15	F735815	－	1					－	－
16	BBHBP08020Z	六角ﾎﾞﾙﾄ HB M8×20Z(ｱﾌﾟｾｯﾄP3)	2					270	P
17	KRF160348	(SY@)ｻｸｼｮﾝｱﾀﾞﾌﾟﾀｰ 1/2(網付用)	1					2,700	G
18	B195806	SUS中圧ﾌﾞｯｼﾝｸﾞ1/2×3/8	1					1,800	G
19	KRF160337	(SY@)黄銅ｱﾀﾞﾌﾟﾀｰ 3/8	1					2,300	G

※品名欄[－]のものは供給不可品となります。2025年7月時点の税抜き価格となります。価格・仕様は予告なく変更となる場合が有ります。

ＰＪ５００２　ポンプＡｓｓｙ

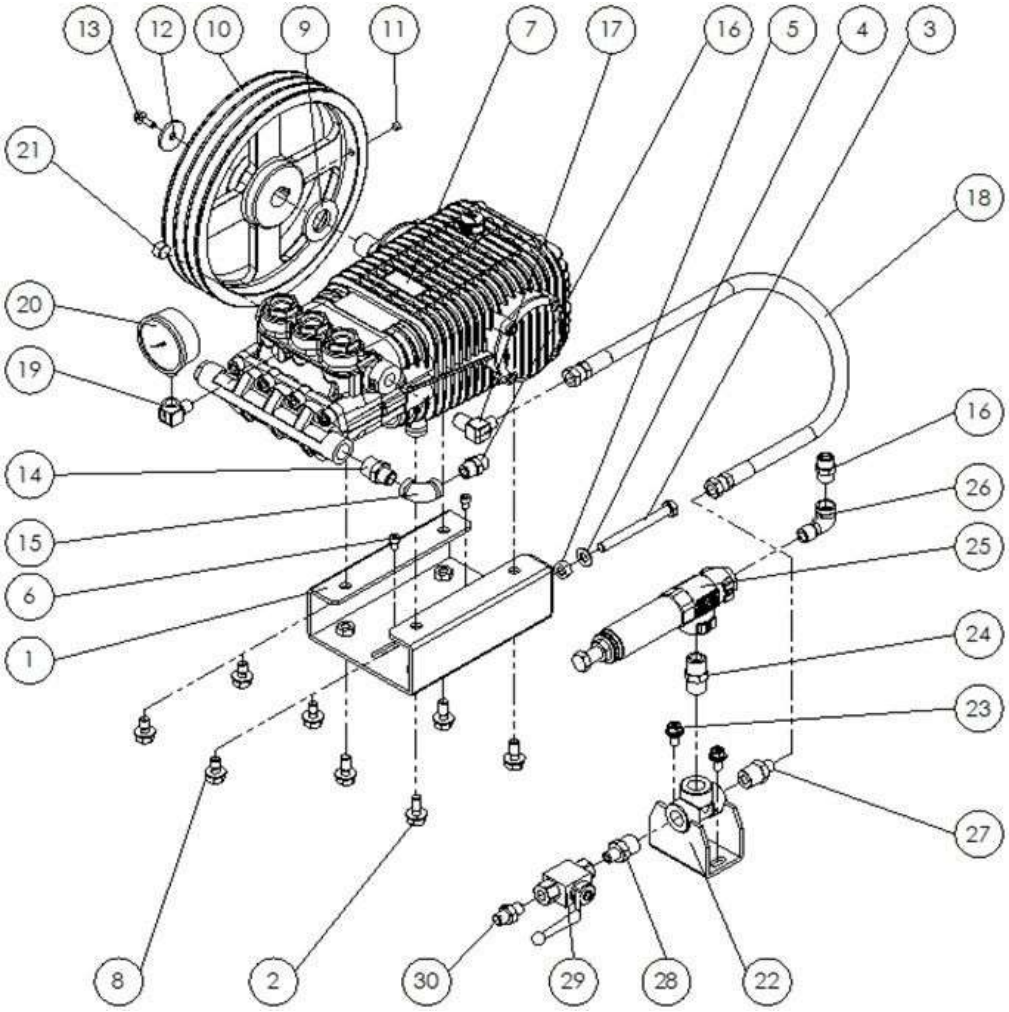

図番	コード	品名	数量	ｷｯﾄ内容	ｷｯﾄ	LOT	備考	一般価格	区分
1	F735806	－	1					－	－
2	BBHBP10025Z	六角ﾎﾞﾙﾄ HB M10×25Z(ｱﾌﾟｾｯﾄP3)	4					400	P
3	BBHB10100Z	(SX)六角ﾎﾞﾙﾄ HB M10×100Z	1					－	P
4	BBPW10Z	平ﾜｯｼｬｰ PW 10Z	1					100	P
5	BBHN10Z	(X)六角ﾅｯﾄ HN M10Z	1					－	P
6	BBCS06010Z	六角穴付ﾎﾞﾙﾄ CS M6×10Z	2					100	P
7	CM6513200100F	(SX)ﾎﾟﾝﾌﾟ TW3573S(24-8)(左軸)	1					－	G
8	BBHBP10020Z	六角ﾎﾞﾙﾄ HB M10×20Z(ｱﾌﾟｾｯﾄP3)	4					500	P
9	BBPW24Z	平ﾜｯｼｬｰ PW 24Z(内径φ25.5)	1					300	P
10	B110641	(SX)Vﾌﾟｰﾘｰ 10A3 24-8	1					－	P
11	BBHS08010	止めﾈｼﾞ HS 8×10 ｸﾎﾞﾐ	1					100	P
12	BBPW08353Z	平ﾜｯｼｬｰ PW 8.5×35×3.2	1					340	P
13	BBHBP06020Z	六角ﾎﾞﾙﾄ HB M6×20Z(ｱﾌﾟｾｯﾄP3)	1					210	P
14	B195024KR	(SY@)SUS低圧ﾆｯﾌﾟﾙ3/8×1/2	1					1,100	G
15	B195203KR	(SY@)SUS低圧両ﾒｽｴﾙﾎﾞ3/8	1					1,200	G
16	KRF160337	(SY@)黄銅ｱﾀﾞﾌﾟﾀｰ 3/8	2					2,300	G
17	B161523	高圧90°　ｱﾀﾞﾌﾟﾀｰ3/8×G1/4	1					2,000	G
18	B330931	(SX)中間ﾎｰｽ 6J×650L	1					－	P
19	B160702	高圧凸凹ｴﾙﾎﾞ1/4	1					2,200	G
20	B296205	圧力計φ60×70MPa(1/4BOTT)SUSｹｰｽ	1					20,000	G
21	B163903	六角穴付埋栓3/8	1					340	G
22	F735811	－	1					－	－
23	BBHBP08020Z	六角ﾎﾞﾙﾄ HB M8×20Z(ｱﾌﾟｾｯﾄP3)	2					270	P
24	B160104	高圧ﾆｯﾌﾟﾙ1/2	1					1,300	G
25	PA60520000	調圧弁/安全弁 VS500(50MPa,30L)	1					102,000	G
26	B195253AKR	(SY@)SUS低圧ｽﾄﾘｰﾄｴﾙﾎﾞ3/8	1					1,300	G
27	B161135	高圧ｱﾀﾞﾌﾟﾀｰ1/2×G1/4	1					2,300	G
28	B160154	高圧ﾆｯﾌﾟﾙ1/4×1/2	1					1,800	G
29	B250202	高圧ﾎﾞｰﾙﾊﾞﾙﾌﾞ PVG1/4(FT)	1					16,000	G
30	B161102	高圧ｱﾀﾞﾌﾟﾀｰ1/4	1					900	G

※品名欄[－]のものは供給不可品となります。2025年7月時点の税抜き価格となります。価格・仕様は予告なく変更となる場合が有ります。

ＰＪ５００２　タンクＡｓｓｙ

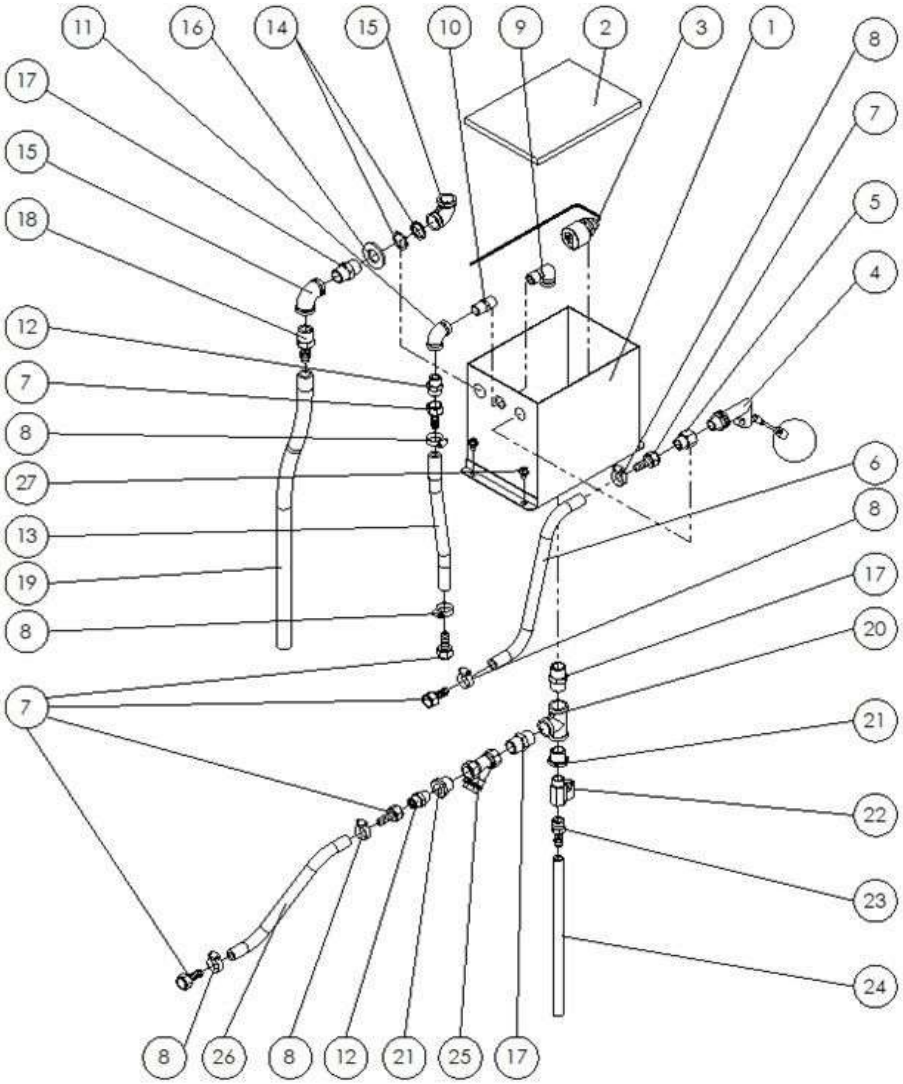

図番	コード	品名	数量	ｷｯﾄ内容	ｷｯﾄ	LOT	備考	一般価格	区分
1	F735812	－	1					－	－
2	F735813	－	1					－	－
3	B103005	ﾌﾛｰﾄｾﾝｻｰ OLH-3 横ﾀｲﾌﾟ	1					11,000	P
4	B201511	(SX)ﾎﾞｰﾙﾀｯﾌﾟSL3/8	1					－	P
5	F160331	黄銅凸凹ｱﾀﾞﾌﾟﾀｰ3/8	1					2,700	G
6	1384A09	低圧耐油ﾎｰｽ φ9(m)	0.3				給水300mm	3,300	G
7	B200702	黄銅ﾀｹﾉｺﾅｯﾄ3/8×10.5	6					1,400	G
8	B450103	ﾎｰｽﾊﾞﾝﾄﾞ(φ8～22)	6					870	G
9	B195253AKR	(SY@)SUS低圧ｽﾄﾘｰﾄｴﾙﾎﾞ3/8	1					1,300	G
10	B195003KR	(SY@)SUS低圧ﾆｯﾌﾟﾙ3/8	1					930	G
11	B195203KR	(SY@)SUS低圧両ﾒｽｴﾙﾎﾞ3/8	1					1,200	G
12	KRF160337	(SY@)黄銅ｱﾀﾞﾌﾟﾀｰ 3/8	2					2,300	G
13	1384A09	低圧耐油ﾎｰｽ φ9(m)	0.25				余水250mm	3,300	G
14	BBPWC04	銅ﾜｯｼｬｰ1/2	2					840	P
15	B195204KR	(SY@)SUS低圧両ﾒｽｴﾙﾎﾞ1/2	2					1,600	G
16	BBPW20Z	平ﾜｯｼｬｰ PW 20Z(内径φ21)	1					340	P
17	B195004KR	(SY@)SUS低圧ﾆｯﾌﾟﾙ1/2	3					1,400	G
18	B201033	(SX@)ﾌﾟﾗｽﾁｯｸﾀｹﾉｺﾆｯﾌﾟﾙ1/2×12	1					1,100	G
19	1384A12	低圧耐油ﾎｰｽ φ12(m)	0.5				オーバフロー500mm	4,000	G
20	B195604KR	(SY@)SUS低圧ﾁｰｽﾞ1/2	1					2,100	G
21	B195806	SUS中圧ﾌﾞｯｼﾝｸﾞ1/2×3/8	2					1,800	G
22	B250332KR	－	1					－	－
23	B201022	ﾌﾟﾗｽﾁｯｸﾀｹﾉｺﾆｯﾌﾟﾙ3/8×10	1					740	G
24	1380J09	耐油ﾌﾞﾚｰﾄﾞﾎｰｽ φ9.5(3/8)(m)	0.27				ドレン270mm	1,400	G
25	2902L	Y型ｽﾄﾚｰﾅｰ 1/2FF(#60)	1					3,700	G
26	1384A09	低圧耐油ﾎｰｽ φ9(m)	0.26				ポンプ吸水260mm	3,300	G
27	BBHBP06012Z	六角ﾎﾞﾙﾄ HB M6×12Z(ｱﾌﾟｾｯﾄP3)	4					140	P

※品名欄[－]のものは供給不可品となります。2025年7月時点の税抜き価格となります。価格・仕様は予告なく変更となる場合が有ります。

ＰＪ５００２　電装ボックスＡｓｓｙ

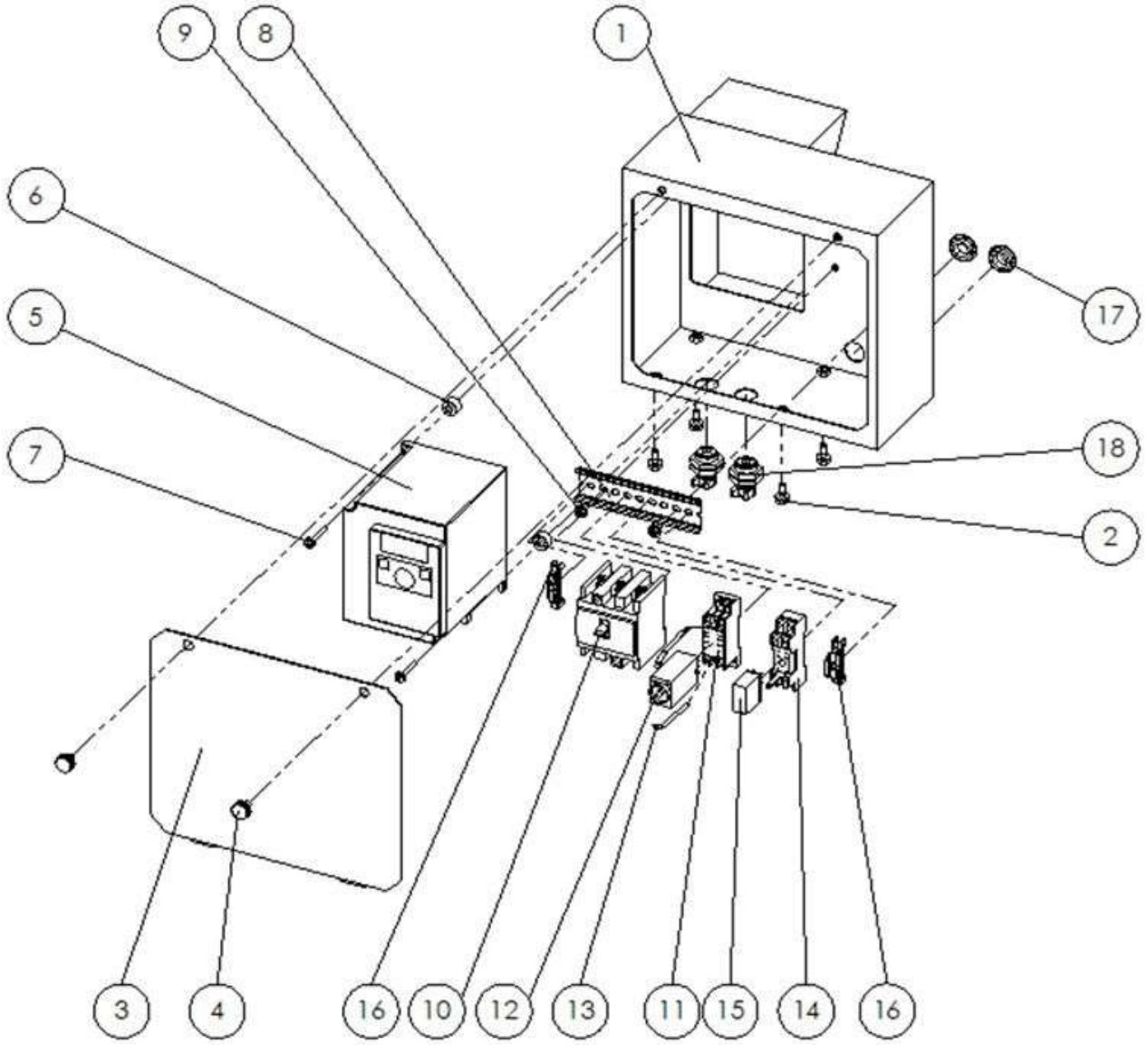

図番	コード	品名	数量	ｷｯﾄ内容	ｷｯﾄ	LOT	備考	一般価格	区分
1	F735807	－	1					－	－
2	BBHBP06015Z	六角ﾎﾞﾙﾄ HB M6×15Z(ｱﾌﾟｾｯﾄP3)	4					210	P
3	F735808	－	1					－	－
4	BBYN0610	ﾕﾘﾔﾈｼﾞ 6×10	2					270	P
5	B100465	ｲﾝﾊﾞｰﾀ 三相 200V 2.2kW(東芝VFNC3-2022P)	1					101,000	P
6	B390325	ﾈｼﾞ付管筒 M6-L10-D15 B-122-8	2					300	P
7	BBNKA04030Z	ﾅﾍﾞﾈｼﾞ M4×30Z(P3)	2					100	P
8	B102652	DINﾚｰﾙ 15cm	1				125mm	1,600	P
9	BBHBP05010Z	六角ﾎﾞﾙﾄ HB M5×10Z(ｱﾌﾟｾｯﾄP3)	2					100	P
10	B100235	(SX)ｻｰｷｯﾄﾌﾞﾚｰｶｰ 3P 20A NF30-FA(三菱)	1					－	P
11	B102309	端子台(H3Y,MY2用)PYFZ-08(ｵﾑﾛﾝ)	1					2,800	P
12	B102402A	ﾀｲﾏｰ H3Y 2C 30S AC200	1					22,900	P
13	B102502B	固定金具(H3Y用)Y92H-3(ｵﾑﾛﾝ)2本／1set	1					400	P
14	B102321A	端子台(G2R用)P2RFZ-08(ｵﾑﾛﾝ)	1					2,400	P
15	B102324A	G2Rﾘﾚｰ 2C AC200(ｵﾑﾛﾝ)	1					4,700	P
16	B102645	DINﾚｰﾙ用止め金具BNL6	2					300	P
17	B390636	膜付ｸﾞﾛﾒｯﾄ C-30-SG-20A	2					300	P
18	B101301	ｺｰﾄﾞﾛｯｸ ～2.0SQ(NC-1)	2					930	P

※品名欄[－]のものは供給不可品となります。2025年7月時点の税抜き価格となります。価格・仕様は予告なく変更となる場合が有ります。

ＶＪ３４００Ｍｃ

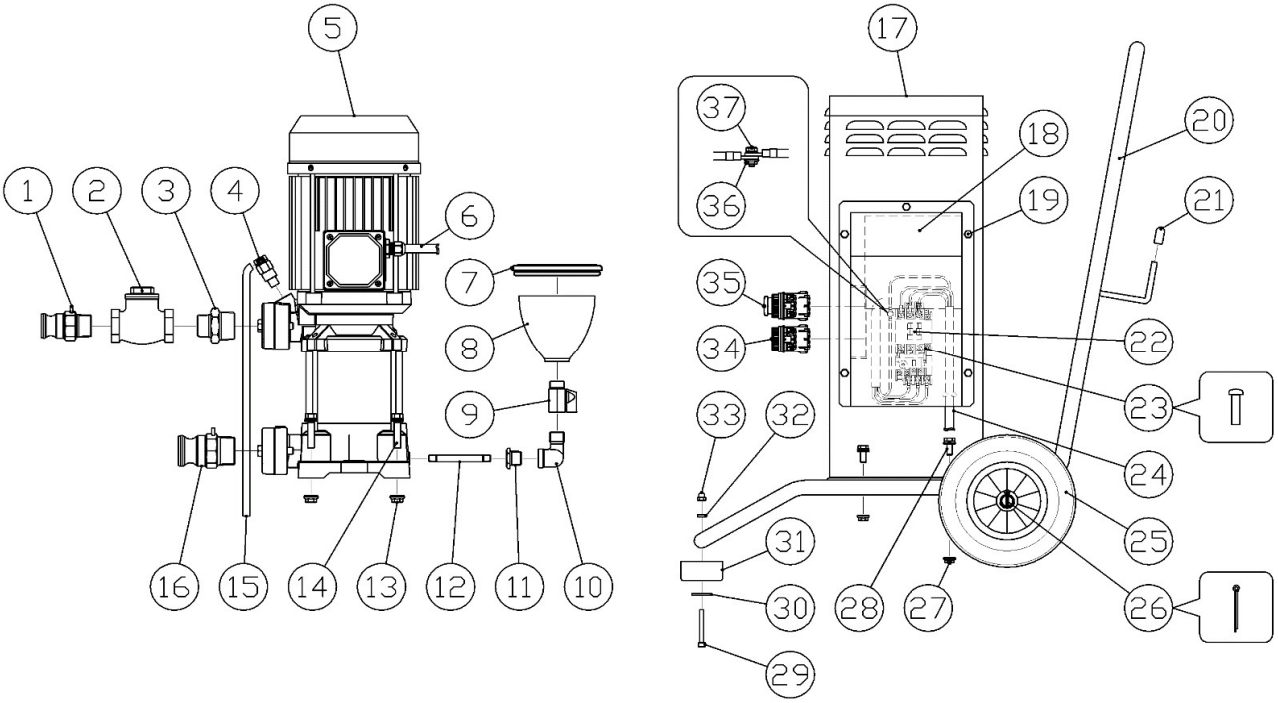

図番	コード	品名	数量	ｷｯﾄ内容	ｷｯﾄ	LOT	備考	一般価格	区分
ASSY	2403XC00	－						－	－
1	B235113	ALﾚﾊﾞｰｶｯﾌﾟﾌﾟﾗｸﾞ1″M	1					5,200	G
2	B201711	ｽｲﾝｸﾞﾁｬｯｷ弁1″	1					27,000	G
3	B195035	SUS中圧ﾆｯﾌﾟﾙ1″×1″1/4	1					8,200	P
4	PA60063000	ｻｰﾓﾊﾞﾙﾌﾞVT6 1/4M	1					7,800	G
5	FRPF530706041	－	1					－	－
6	B100715SET08	(SX)中間ｹｰﾌﾞﾙ 520mm 端子付(VJ3400Mcﾏｸﾞﾈｯﾄ～ﾓｰﾀｰ)	1					－	P
7	B390661	膜付ｸﾞﾛﾒｯﾄ C-30-SG-120A	1					3,500	P
8	B905024	塩ﾋﾞｶｯﾌﾟ 1/2×100	1					10,000	P
9	B250313KR	－	1					－	－
10	B195254KR	(SY@)SUS低圧ｽﾄﾘｰﾄｴﾙﾎﾞ1/2	1					1,600	G
11	B195805	SUS中圧ﾌﾞｯｼﾝｸﾞ1/2×1/4	1					2,200	G
12	F163009	延長管 SUS1/4×90L(LC1)	1					3,000	P
13	BBFN10Z	ﾌﾗﾝｼﾞﾅｯﾄ M10	4					100	P
14	BBHBP10045Z	六角ﾎﾞﾙﾄ HB M10×45Z(ｱﾌﾟｾｯﾄP3)	4					700	P
15	1376B10040	(S)ｳﾚﾀﾝﾁｭｰﾌﾞφ10(40cm)	1					900	G
16	B235114	ALﾚﾊﾞｰｶｯﾌﾟﾌﾟﾗｸﾞ1″1/4M	1					8,800	G
17	F504603-2	－	1					－	－
18	F504604-2	－	1					－	－
19	BBHBP06012Z	六角ﾎﾞﾙﾄ HB M6×12Z(ｱﾌﾟｾｯﾄP3)	5					140	P
20	F506601-1	－	1					－	－
21	B900102	ｺﾞﾑｷｬｯﾌﾟ VCP8	2					210	P
22	B100313	ﾏｸﾞﾈｯﾄｽｲｯﾁ(ｻｰﾏﾙ付)200V 3.7-4.0kW(富士SW-4-1)	1					22,000	P
23	BBNKU04015	ﾅﾍﾞﾈｼﾞ M4×15Z	2					100	P
24	B100715SET07	(SX)電源ｺｰﾄﾞ 5m 端子付(VJ3400Mc)	1					－	P
25	KRCW20055	(SY@)車輪φ200×55(KR)	2					2,700	P
26	BBSP3530Z	割ﾋﾟﾝ 3.5×30Z	2					210	P
27	BBFN08Z	ﾌﾗﾝｼﾞﾅｯﾄ M8	4					140	P
28	BBHBP08020Z	六角ﾎﾞﾙﾄ HB M8×20Z(ｱﾌﾟｾｯﾄP3)	4					270	P
29	BBHB08045Z	六角ﾎﾞﾙﾄ HB M8×45Z	1					210	P
30	BBPW082516Z	平ﾜｯｼｬｰ PW 8.5×25×1.6Z	1					210	P
31	KRJD6030	(SY@)ｺﾞﾑ足φ60×29(JX,JQ)	1					1,400	P
32	BBPW08Z	平ﾜｯｼｬｰ PW 8Z	1					140	P
33	BBDCN08Z	袋ﾅｯﾄ M8Z	1					210	P
34	B102101	押ﾎﾞﾀﾝｽｲｯﾁ (ON/緑) AR30FOR-10G	1					3,000	P
35	B102102	押ﾎﾞﾀﾝｽｲｯﾁ (OFF/赤) AR30M4R-01R	1					3,800	P
36	BBFN04Z	ﾌﾗﾝｼﾞﾅｯﾄ M4	1					140	P
37	BBHBP04010Z	六角ﾎﾞﾙﾄ HB M4×10(ｱﾌﾟｾｯﾄP3)	1					120	P

※品名欄[－]のものは供給不可品となります。2025年7月時点の税抜き価格となります。価格・仕様は予告なく変更となる場合が有ります。

ＶＪ３４００Ｍｅ

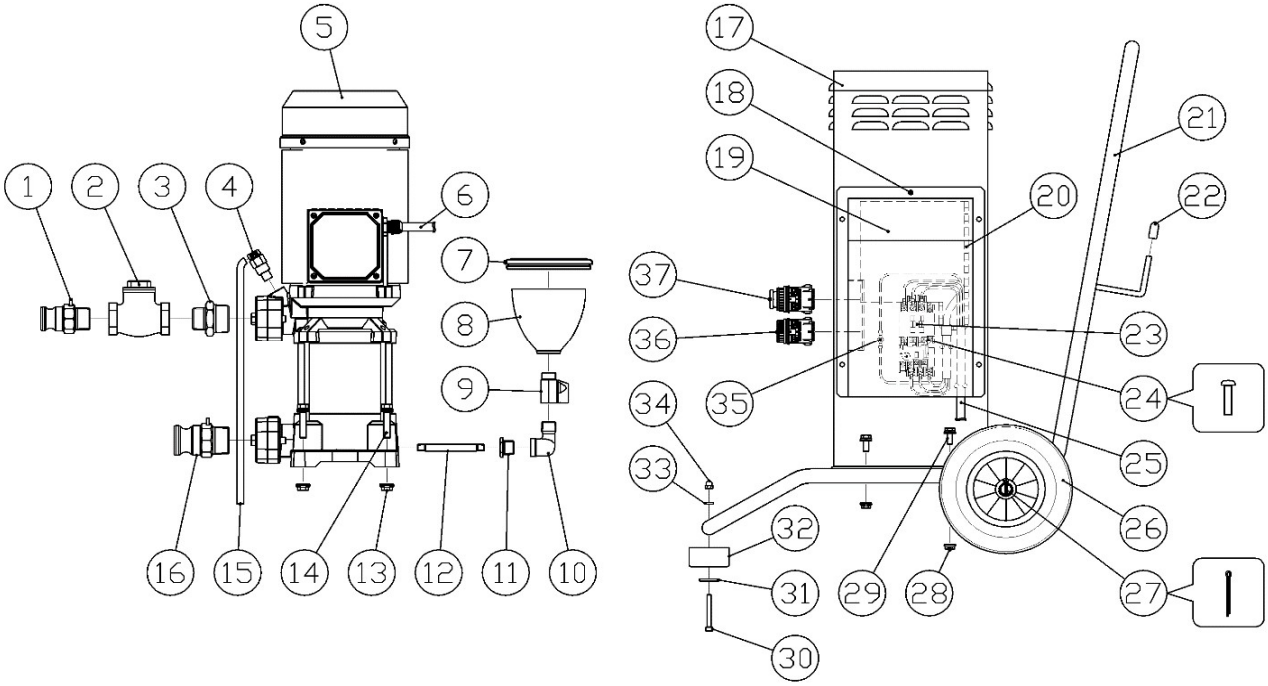

図番	コード	品名	数量	ｷｯﾄ内容	ｷｯﾄ	LOT	備考	一般価格	区分
ASSY	2403XE00	(S)ﾎﾞﾘｭｰﾑｼﾞｪｯﾄ VJ3400Me(本体)						548,000	C
1	B235113	ALﾚﾊﾞｰｶｯﾌﾟﾌﾟﾗｸﾞ1″M	1					5,200	G
2	B201711	ｽｲﾝｸﾞﾁｬｯｷ弁1″	1					27,000	G
3	B195035	SUS中圧ﾆｯﾌﾟﾙ1″×1″1/4	1					8,200	P
4	PA60063000	ｻｰﾓﾊﾞﾙﾌﾞVT6 1/4M	1					7,800	G
5	FRQF530706041Z	電動多段渦巻ﾎﾟﾝﾌﾟ P7V450/6T 200V	1					382,000	G
6	B100715SET10	(SX)中間ｹｰﾌﾞﾙ 580mm ｾｯﾄ(VJ3400Meﾏｸﾞﾈｯﾄ～ﾓｰﾀｰ)	1				※1	－	P
7	B390661	膜付ｸﾞﾛﾒｯﾄ C-30-SG-120A	1					3,500	P
8	B905024	塩ﾋﾞｶｯﾌﾟ 1/2×100	1					10,000	P
9	B250313A	(SY@)低圧凸凹ﾐﾆﾊﾞﾙﾌﾞVBR1/2	1					5,200	G
10	B195254KR	(SY@)SUS低圧ｽﾄﾘｰﾄｴﾙﾎﾞ1/2	1					1,600	G
11	B195805	SUS中圧ﾌﾞｯｼﾝｸﾞ1/2×1/4	1					2,200	G
12	B196340	(X)SUSﾛﾝｸﾞﾆｯﾌﾟﾙ1/4×100L	1					－	G
13	BBFN10Z	ﾌﾗﾝｼﾞﾅｯﾄ M10	4					100	P
14	BBHBP10045Z	六角ﾎﾞﾙﾄ HB M10×45Z(ｱﾌﾟｾｯﾄP3)	4					700	P
15	1376B10040	(S)ｳﾚﾀﾝﾁｭｰﾌﾞφ10(40cm)	1					900	G
16	B235114	ALﾚﾊﾞｰｶｯﾌﾟﾌﾟﾗｸﾞ1″1/4M	1					8,800	G
17	F507101	－	1					－	－
18	BBHBP06012Z	六角ﾎﾞﾙﾄ HB M6×12Z(ｱﾌﾟｾｯﾄP3)	5					140	P
19	F507102	－	1					－	－
20	B390692	ﾜﾝﾀｯﾁﾊﾟｯｷﾝ FC-779-1-3(m)	0.27				27cm	1,800	P
21	F506601-1	－	1					－	－
22	B900102	ｺﾞﾑｷｬｯﾌﾟ VCP8	2					210	P
23	B100313	ﾏｸﾞﾈｯﾄｽｲｯﾁ(ｻｰﾏﾙ付)200V 3.7-4.0kW(富士SW-4-1)	1					22,000	P
24	BBNKU04015	ﾅﾍﾞﾈｼﾞ M4×15Z	2					100	P
25	B100715SET09	(SX)電源ｺｰﾄﾞ 5m 端子付(VJ3400Me)	1					－	P
26	KRCW20055	(SY@)車輪φ200×55(KR)	2					2,700	P
27	BBSP3530Z	割ﾋﾟﾝ 3.5×30Z	2					210	P
28	BBFN08Z	ﾌﾗﾝｼﾞﾅｯﾄ M8	4					140	P
29	BBHBP08020Z	六角ﾎﾞﾙﾄ HB M8×20Z(ｱﾌﾟｾｯﾄP3)	4					270	P
30	BBHB08045Z	六角ﾎﾞﾙﾄ HB M8×45Z	1					210	P
31	BBPW082516Z	平ﾜｯｼｬｰ PW 8.5×25×1.6Z	1					210	P
32	KRJD6030	(SY@)ｺﾞﾑ足φ60×29(JX,JQ)	1					1,400	P
33	BBPW08Z	平ﾜｯｼｬｰ PW 8Z	1					140	P
34	BBDCN08Z	袋ﾅｯﾄ M8Z	1					210	P
35	BBHBP04010Z	六角ﾎﾞﾙﾄ HB M4×10(ｱﾌﾟｾｯﾄP3)	1					120	P
36	B102101	押ﾎﾞﾀﾝｽｲｯﾁ (ON/緑) AR30FOR-10G	1					3,000	P
37	B102102	押ﾎﾞﾀﾝｽｲｯﾁ (OFF/赤) AR30M4R-01R	1					3,800	P

※1 モーター側の端子は取付けてありません。コードロックに配線を通した後付属の端子を取付けてください。

※品名欄[－]のものは供給不可品となります。2025年7月時点の税抜き価格となります。価格・仕様は予告なく変更となる場合が有ります。

遠投くん　ＥＴ－２

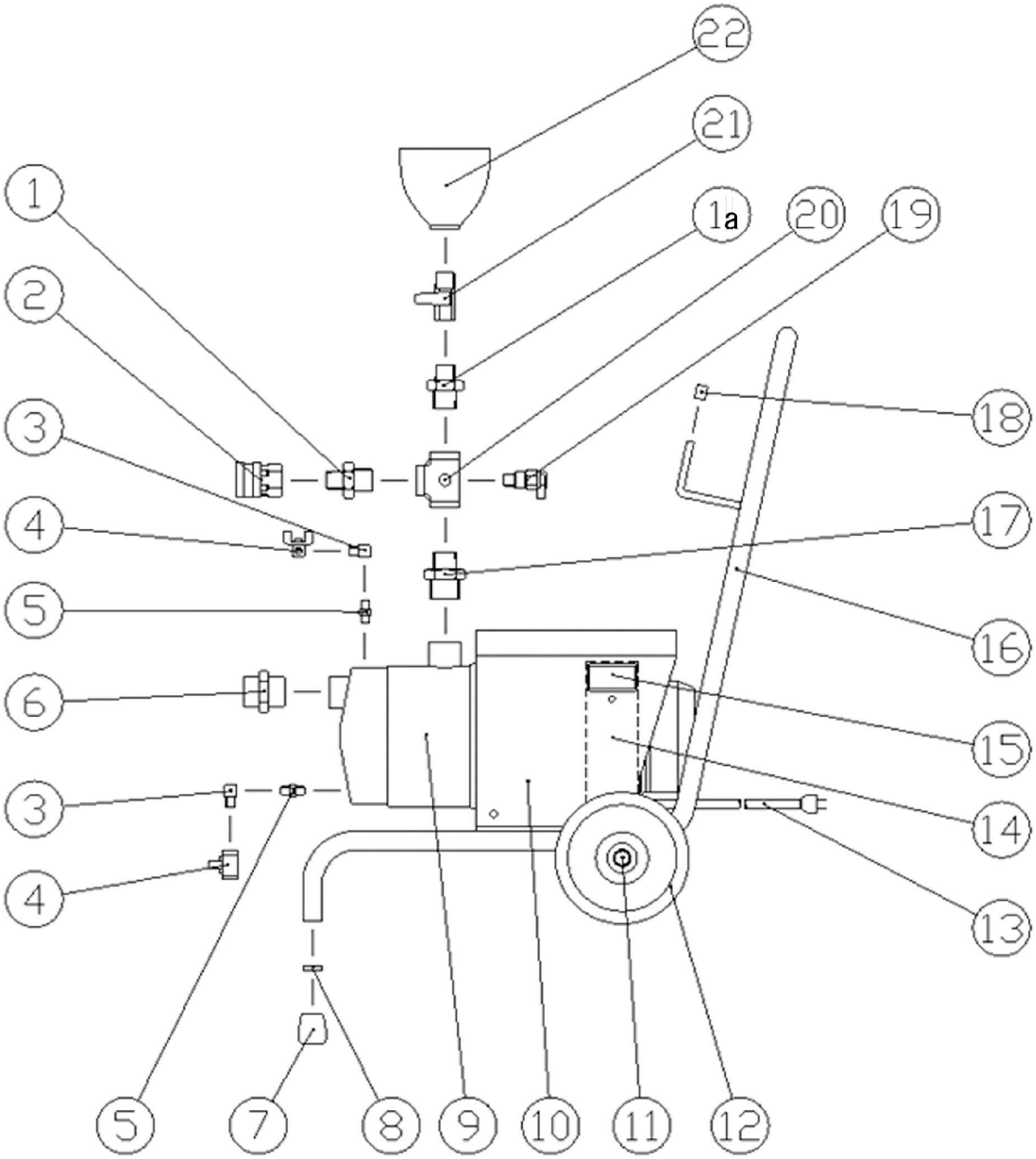
22
21
1
1a
20
19
2
18
3
4
17
5
16
6
15
3
14
4
13
5
7
8
9
10
11
12

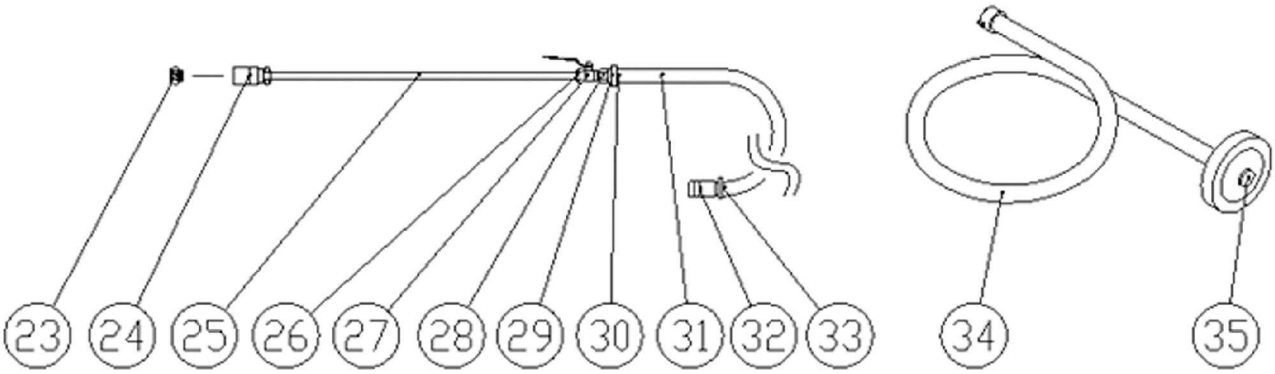
23
24
25
26
27
28
29
30
31
32
33
34
35

遠投くん　ＥＴ－２

図番	コード	品名	数量	ｷｯﾄ内容	ｷｯﾄ	LOT	備考	一般価格	区分
ASSY	2404S00	－						－	－
1	B195005	(SX)SUS中圧ﾆｯﾌﾟﾙ3/4	1					－	G
1a	B195027KR	(SY@)SUS低圧ﾆｯﾌﾟﾙ1/2×3/4	1					1,600	G
2	MT240256	(SX@)低圧ｶﾌﾟﾗｿｹｯﾄ-3/4F(MT)	1					5,900	G
3	B160701	高圧凸凹ｴﾙﾎﾞ1/8	2					2,200	G
4	B270201	(SX@)黄銅両ﾒｽﾎﾞｰﾙﾊﾞﾙﾌﾞ1/8(蝶形ﾊﾝﾄﾞﾙ)(OKD)	2					6,600	G
5	B161101	(S)高圧ｱﾀﾞﾌﾟﾀｰ1/8	2					900	G
6	B200105	黄銅ｱﾀﾞﾌﾟﾀｰ1″	1					6,000	G
7	B370601	ﾊﾟｲﾌﾟ用ｺﾞﾑ足 KP-7 黒	2					400	P
8	BBPW08Z	平ﾜｯｼｬｰ PW 8Z	2					140	P
9	FRPF080070003	(SX@)電動多段渦巻ﾎﾟﾝﾌﾟ JXM125/5 100V	1					129,000	G
10	F504702	－	1					－	－
11	F160120A	(SX@)車輪止めﾘﾍﾞｯﾄ 大	2					2,200	P
12	B140114	－	2					－	－
13	F504700HS	－	1					－	－
13a	B101301	ｺｰﾄﾞﾛｯｸ ～2.0SQ(NC-1)	1					930	P
14	F505801	(SX)ｽｲｯﾁﾎﾞｯｸｽ ET-2a	1					－	P
15	B100120	(SY@)ﾌﾞﾚｰｶｰｽｲｯﾁ ETAﾛｯｶｰﾀｲﾌﾟ100V15A	1					8,500	P
16	F504701	－	1					－	－
17	B195031KR	(SY@)SUS低圧ﾆｯﾌﾟﾙ3/4×1	1					2,100	G
18	B900101	ｺﾞﾑｷｬｯﾌﾟ VCP6	2					100	P
19	PA60063000	ｻｰﾓﾊﾞﾙﾌﾞVT6 1/4M	1					7,800	G
20	B195605F	－	1					－	－
21	B250313KR	－	1					－	－
22	B905004	－	1					－	－
23	2840KC00100	－	1					－	－
24	B195403C	－	1					－	－
25	B180315	(SX)ﾛﾝｸﾞﾆｯﾌﾟﾙ3/8×650L	1					－	G
26	B195806KR	－	1					－	－
27	B270304	(SX)黄銅ﾌﾙﾎﾞｱ型ﾎﾞｰﾙﾊﾞﾙﾌﾞ1/2(ﾚﾊﾞｰﾊﾝﾄﾞﾙ)(OKD)	1					－	G
28	KRF160321	(SY@)ｻｸｼｮﾝｱﾀﾞﾌﾟﾀｰG3/4×1/2(網付用)	1					3,000	G
29	2905B19	吸水ﾀｹﾉｺ継手ﾒﾈｼﾞ3/4×19(AS)	1					2,200	G
30	B450225	－	1					－	－
31	1380A19	－	10					－	－
32	MT240258	低圧ｶﾌﾟﾗﾌﾟﾗｸﾞ(MT)	1					3,000	G
33	B450221	－	1					－	－
34	2900A08	吸水ﾎｰｽAssy 1″×3m(赤)(IN1″M)	1					17,000	G
35	2902B4	吸水ﾌｨﾙﾀｰ 1″(#32,円盤,樹脂)	1					7,800	G

※品名欄[－]のものは供給不可品となります。2025年7月時点の税抜き価格となります。価格・仕様は予告なく変更となる場合が有ります。

ＰＨ８０ｂ/１００ｂ/１５０ｂ/１８０ｂ　本体

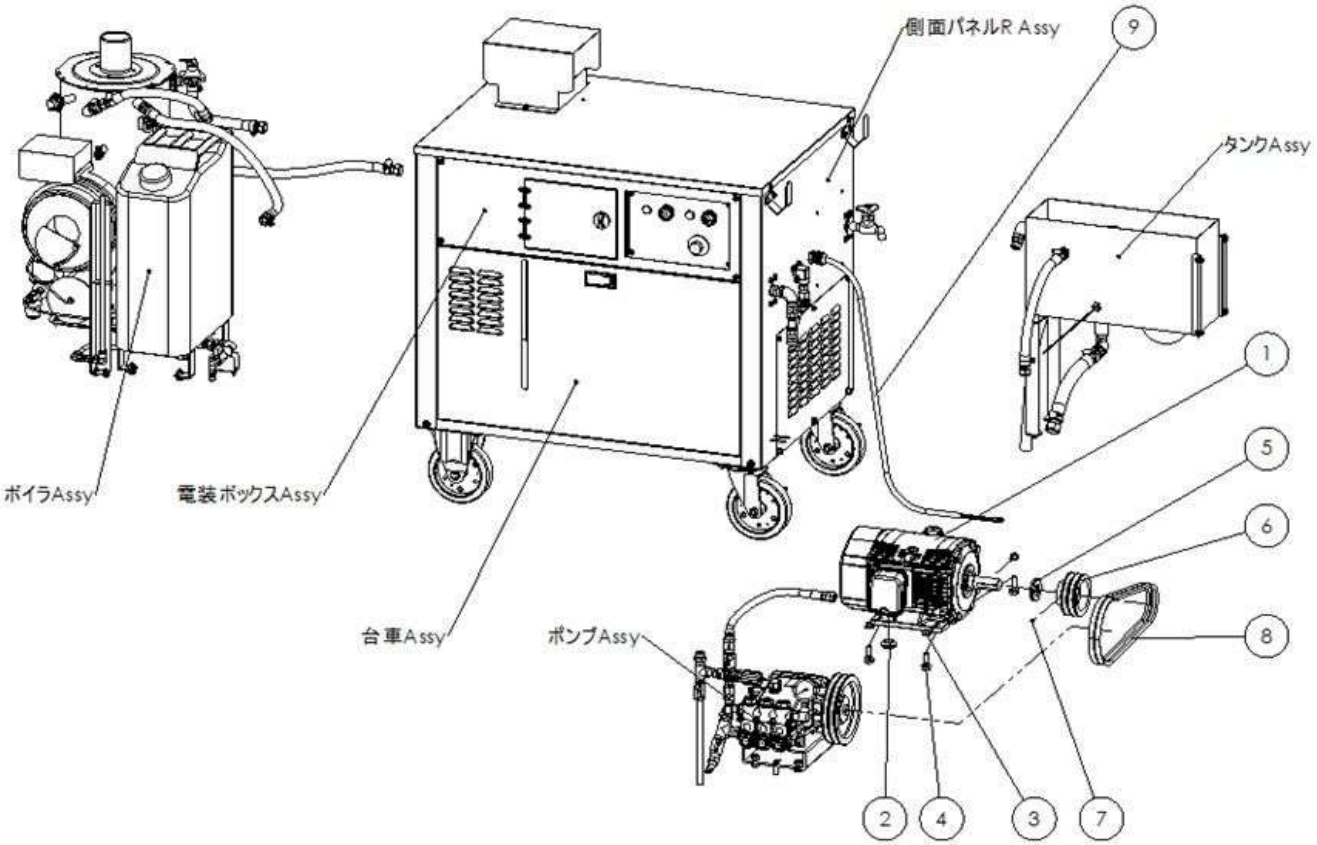

図番	コード	品名	数量	ｷｯﾄ内容	ｷｯﾄ	LOT	備考	一般価格	区分
1	B030307AH	ﾓｰﾀｰ 全閉外扇 200V 4P 2.2kW IE3 日立(100L)	1				PH80	105,000	G
	B030308AH	ﾓｰﾀｰ 全閉外扇 200V 4P 3.7kW IE3 日立(112M)					PH100/150/180	141,000	G
2	B390614	ｸﾞﾛﾒｯﾄ C-30-BW-19-2	1					500	P
3	BBFN10Z	ﾌﾗﾝｼﾞﾅｯﾄ M10	4					100	P
4	BBHBP10035Z	六角ﾎﾞﾙﾄ HB M10×35Z(ｱﾌﾟｾｯﾄP3)	4					400	P
5	BBPW28Z	－	2				PH80/PH100:60Hz/150/180	－	－
		－	4				PH100:50Hz	－	－
6	B110324	Vﾌﾟｰﾘｰ 4A2 28-8	1				PH80/150	18,000	P
	B110334	Vﾌﾟｰﾘｰ 4.5A2 28-8					PH100/180	20,000	P
7	BBHS08005	止めﾈｼﾞ HS 8×5 ｸﾎﾞﾐ	1					800	P
8	B130111	Vﾍﾞﾙﾄ A34RED	2				PH100:50Hz/PH150:50Hz	3,800	P
	B130112	Vﾍﾞﾙﾄ A35RED					PH80:50Hz/PH100:60Hz	3,800	P
	B130113	Vﾍﾞﾙﾄ A36RED					PH180:50Hz	3,800	P
	B130114	Vﾍﾞﾙﾄ A37RED					PH150:60Hz	3,800	P
	B130115	Vﾍﾞﾙﾄ A38RED					PH80:60Hz/PH180:60Hz	3,800	P
9	B100713	(X)ｷｬﾌﾞﾀｲﾔｹｰﾌﾞﾙ 2SQ 4芯(7m)	1				PH80	－	P
	B100718	ｷｬﾌﾞﾀｲﾔｹｰﾌﾞﾙ 3.5SQ 4芯(7m)					PH100/150/180	22,000	P

※品名欄[－]のものは供給不可品となります。2025年7月時点の税抜き価格となります。価格・仕様は予告なく変更となる場合が有ります。

ＰＨ８０ｂ/１００ｂ/１５０ｂ/１８０ｂ　台車Ａｓｓｙ

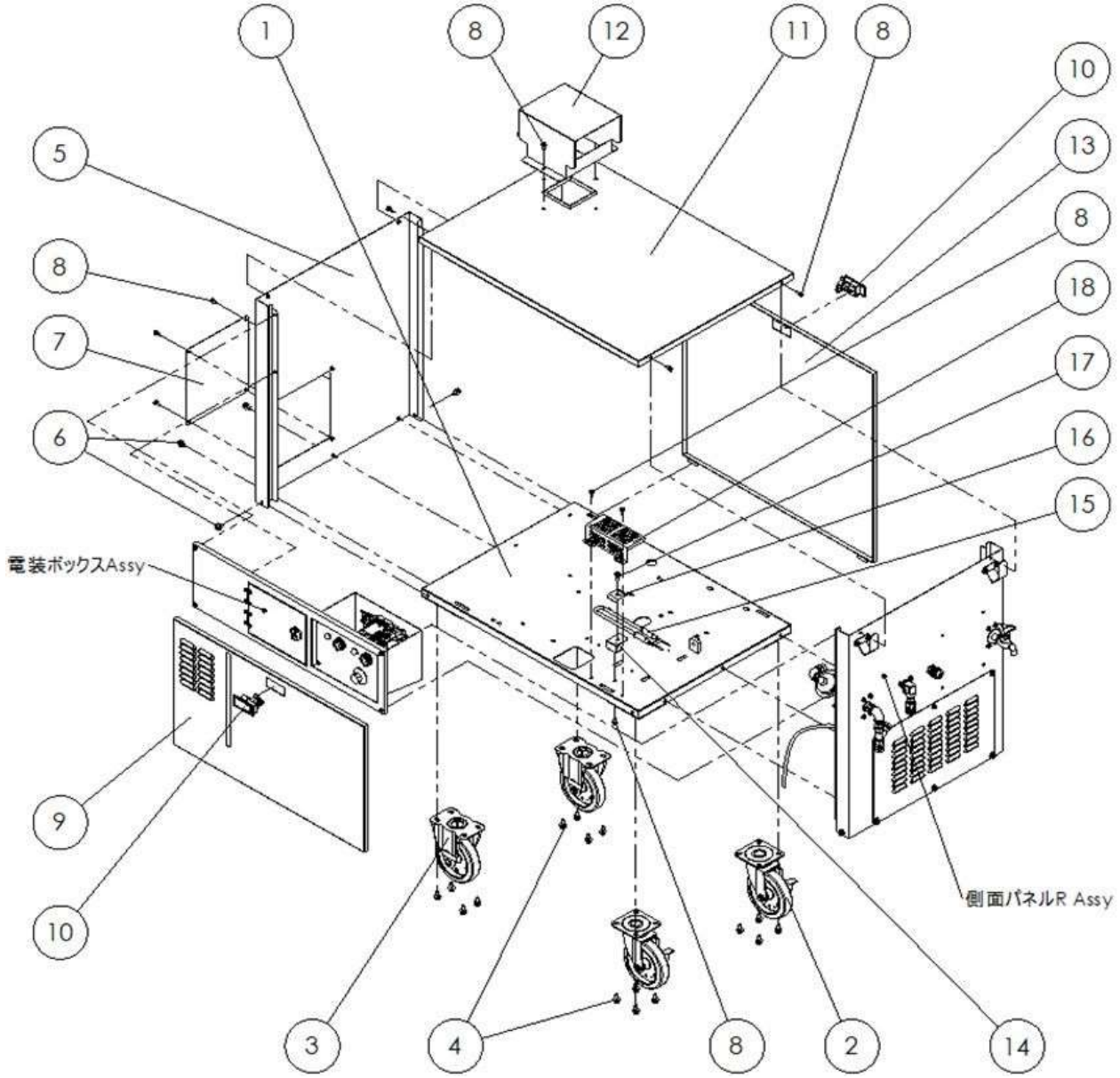

図番	コード	品名	数量	ｷｯﾄ内容	ｷｯﾄ	LOT	備考	一般価格	区分
1	F735501	－	1					－	－
2	B150212	自在ｷｬｽﾀｰ SJ-150RWB-S(ｽﾄｯﾊﾟｰ付)	2					13,100	P
3	B150312	固定ｷｬｽﾀｰ SK-150RB	2					9,600	P
4	BBHBP08020Z	六角ﾎﾞﾙﾄ HB M8×20Z(ｱﾌﾟｾｯﾄP3)	16					270	P
5	F735505	－	1					－	－
6	BBHBP08015Z	六角ﾎﾞﾙﾄ HB M8×15Z(ｱﾌﾟｾｯﾄP3)	5					200	P
7	F735509	－	1					－	－
8	BBHBP06015Z	六角ﾎﾞﾙﾄ HB M6×15Z(ｱﾌﾟｾｯﾄP3)	13					210	P
9	F735503	－	1					－	－
10	B390108	平面ﾘﾌﾄﾊﾝﾄﾞﾙ A-204	2					11,500	P
11	F735506	－	1					－	－
12	F735544	－	1					－	－
13	F735507	－	1					－	－
14	F735545	－	1					－	－
15	B102831	凍結防止U型ﾋｰﾀｰ 200V 100W	1					26,000	P
16	F735546	－	1					－	－
17	BBHBP06025Z	六角ﾎﾞﾙﾄ HB M6×25Z(ｱﾌﾟｾｯﾄP3)	1					200	P
18	F735547	－	1					－	－

※品名欄[－]のものは供給不可品となります。2025年7月時点の税抜き価格となります。価格・仕様は予告なく変更となる場合が有ります。

ＰＨ８０ｂ/１００ｂ/１５０ｂ/１８０ｂ　ポンプＡｓｓｙ

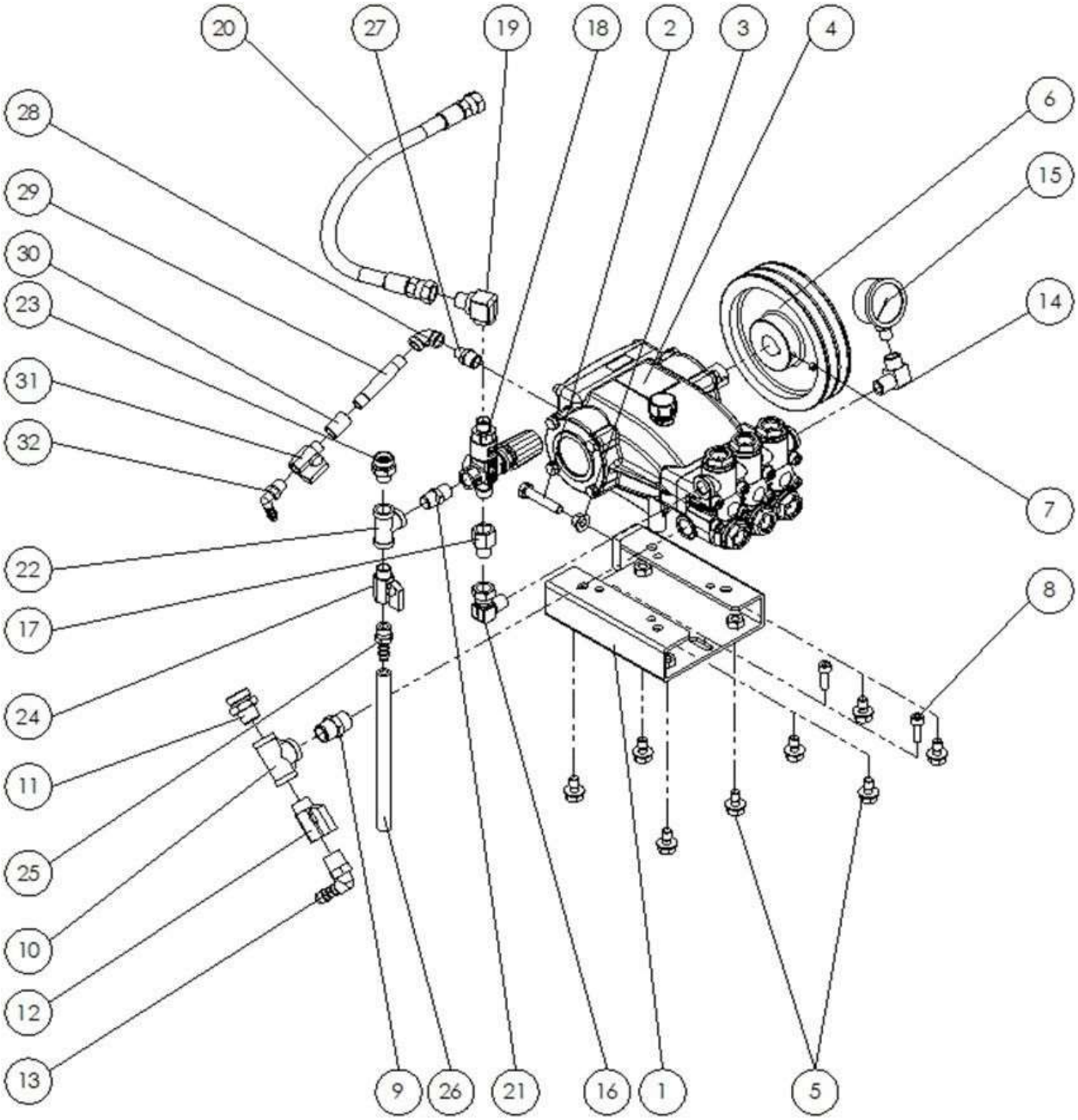

図番	コード	品名	数量	ｷｯﾄ内容	ｷｯﾄ	LOT	備考	一般価格	区分
1	F735512	－	1					－	－
2	BBHB10050Z	六角ﾎﾞﾙﾄ HB M10×50Z	1					400	P
3	BBFN10Z	ﾌﾗﾝｼﾞﾅｯﾄ M10	1					100	P
4	LENMT1520R	ﾎﾟﾝﾌﾟ NMT1520R(24-8)(20MPa,18L/1740)	1				PH180	219,000	G
	LENMT2120R	ﾎﾟﾝﾌﾟ NMT2120R(24-8)(20MPa,25L/1740)					PH80/100/150	219,000	G
5	BBHBP10020Z	六角ﾎﾞﾙﾄ HB M10×20Z(ｱﾌﾟｾｯﾄP3)	8					500	P
6	B110363	Vﾌﾟｰﾘｰ 5.5A2 24-8	1				PH100:50Hz	22,900	P
	B110384	Vﾌﾟｰﾘｰ 6.5A2 24-8					PH80:50Hz/PH100:60Hz/PH150:50Hz	23,000	P
	B110392	Vﾌﾟｰﾘｰ 7A2 24-8					PH180:50Hz	29,000	P
	B110404	Vﾌﾟｰﾘｰ 8A2 24-8					PH80:60Hz/PH150:60Hz/PH180:60Hz	28,500	P
7	BBHS08010	止めﾈｼﾞ HS 8×10 ｸﾎﾞﾐ	1					100	P
8	BBCS06010Z	六角穴付ﾎﾞﾙﾄ CS M6×10Z	2					100	P
9	B195004KR	(SY@)SUS低圧ﾆｯﾌﾟﾙ1/2	1					1,400	G
10	B195604KR	(SY@)SUS低圧ﾁｰｽﾞ1/2	1					2,100	G
11	KRF160321	(SY@)ｻｸｼｮﾝｱﾀﾞﾌﾟﾀｰG3/4×1/2(網付用)	1					3,000	G
12	B250313A	(SY@)低圧凸凹ﾐﾆﾊﾞﾙﾌﾞVBR1/2	1					5,200	G
13	B201116	ﾌﾟﾗｽﾁｯｸﾀｹﾉｺｴﾙﾎﾞ1/2×12	1					1,800	G
14	B160753	高圧凸凹ｴﾙﾎﾞ3/8×1/4F	1					3,800	G

※品名欄[－]のものは供給不可品となります。2025年7月時点の税抜き価格となります。価格・仕様は予告なく変更となる場合が有ります。

ＰＨ８０ｂ/１００ｂ/１５０ｂ/１８０ｂ　ポンプＡｓｓｙ

図番	コード	品名	数量	ｷｯﾄ内容	ｷｯﾄ	LOT	備考	一般価格	区分
15	B296131	圧力計φ50×16MPa(1/4BOTT)SUSｹｰｽ	1				PH80	8,800	G
	B296133	圧力計φ50×30MPa(1/4BOTT)SUSｹｰｽ					PH100/150	8,800	G
	B296135	圧力計φ50×40MPa(1/4BOTT)SUSｹｰｽ					PH180	8,800	G
16	B162902	高圧90°　片ﾕﾆｵﾝ3/8	1					4,800	G
17	B161303	高圧凸凹ｱﾀﾞﾌﾟﾀｰ3/8	1					1,200	G
18	TC4072000028	ｱﾝﾛｰﾀﾞｰ VR56	1					36,000	G
19	B161703	高圧90°　凸凹ｱﾀﾞﾌﾟﾀｰ3/8	1					2,300	G
20	B330602	中間ﾎｰｽ 9H×400L	1					6,300	P
21	B195003KR	(SY@)SUS低圧ﾆｯﾌﾟﾙ3/8	1					930	G
22	B195603KR	(SY@)SUS低圧ﾁｰｽﾞ3/8	1					1,600	G
23	KRF160349	(SY@)ｻｸｼｮﾝｱﾀﾞﾌﾟﾀｰ G1/2×3/8(網付用)	1					2,700	G
24	B250312A	(SY@)低圧凸凹ﾐﾆﾊﾞﾙﾌﾞVBR3/8	1					5,000	G
25	B201022	ﾌﾟﾗｽﾁｯｸﾀｹﾉｺﾆｯﾌﾟﾙ3/8×10	1					740	G
26	1380A09	ﾌﾞﾚｰﾄﾞﾎｰｽ φ9(m)	0.21				210mm	1,600	G
27	B195022KR	(SY@)SUS低圧ﾆｯﾌﾟﾙ1/4×3/8	1					930	G
28	B195202KR	(SY@)SUS低圧両ﾒｽｴﾙﾎﾞ1/4	1					930	G
29	B196335	(SX@5)SUSﾛﾝｸﾞﾆｯﾌﾟﾙ1/4×75L	1					2,100	P
30	B195402	(X)SUS中圧丸ｿｹｯﾄG1/4	1					－	G
31	B250311A	(SY@)低圧凸凹ﾐﾆﾊﾞﾙﾌﾞVBR1/4	1					4,800	G
32	B201106	ﾌﾟﾗｽﾁｯｸﾀｹﾉｺｴﾙﾎﾞ1/4×8	1					1,400	G

※品名欄［－］のものは供給不可品となります。2025年7月時点の税抜き価格となります。価格・仕様は予告なく変更となる場合が有ります。

ＰＨ８０ｂ/１００ｂ/１５０ｂ/１８０ｂ　タンクＡｓｓｙ

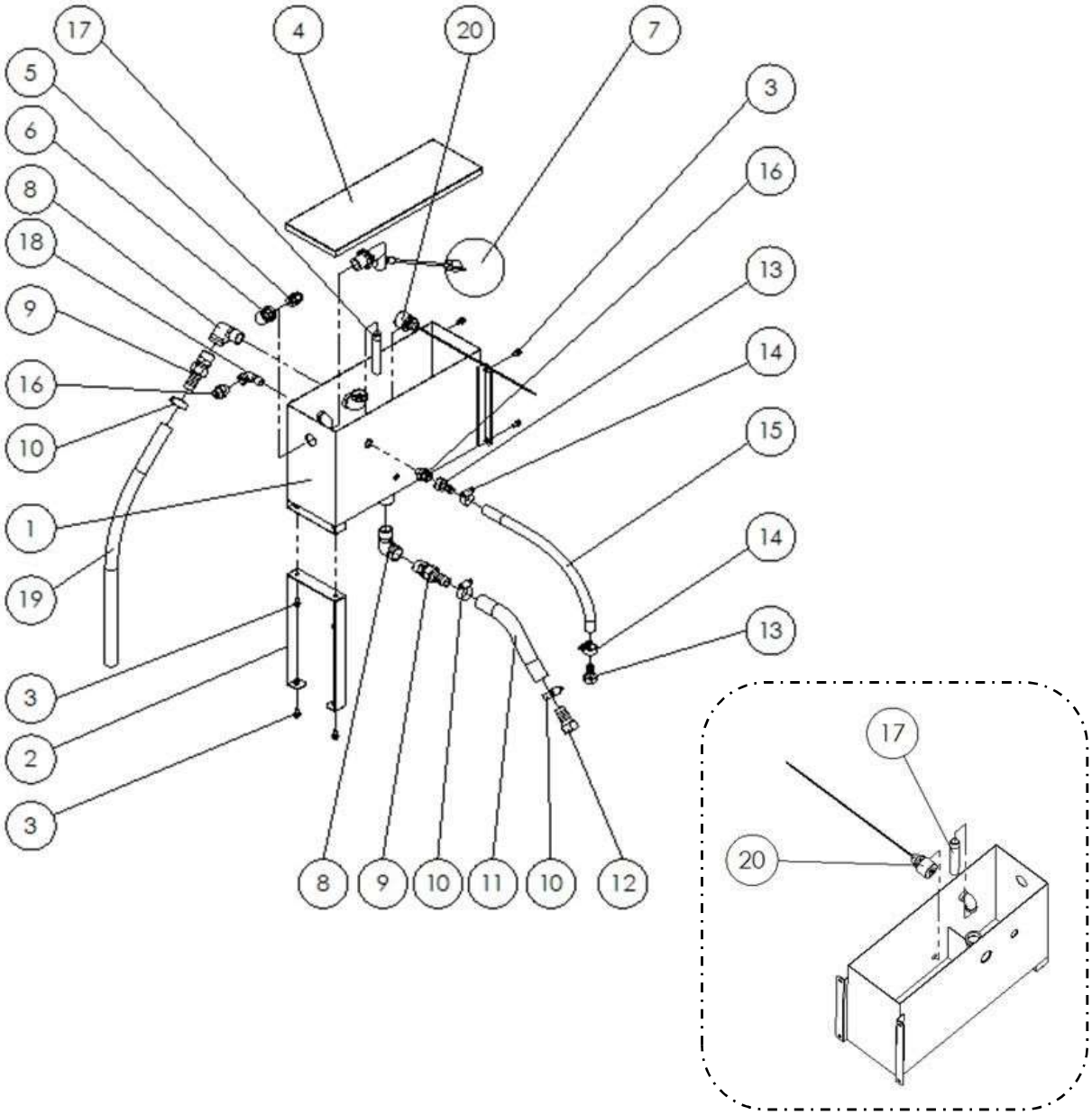

図番	コード	品名	数量	ｷｯﾄ内容	ｷｯﾄ	LOT	備考	一般価格	区分
1	F735520	－	1					－	－
2	F735525	－	1					－	－
3	BBHBP06015Z	六角ﾎﾞﾙﾄ HB M6×15Z(ｱﾌﾟｾｯﾄP3)	8					210	P
4	F735521	－	1					－	－
5	B203031	(X)黄銅ﾎｰｽｼﾞｮｲﾝﾄ 1/2×14(ｱﾀﾞﾌﾟﾀｰ+ﾀｹﾉｺﾅｯﾄ)	1					－	G
6	B195226KR	(SY@)SUS低圧両ﾒｽｴﾙﾎﾞ3/4×1/2	1					4,000	G
7	B201504	ﾎﾞｰﾙﾀｯﾌﾟ3/4(SL20)	1					20,000	G
8	B195255KR	(SY@)SUS低圧ｽﾄﾘｰﾄｴﾙﾎﾞ3/4	2					2,100	G
9	B203041	(X)黄銅ﾎｰｽｼﾞｮｲﾝﾄ 3/4×21(ｱﾀﾞﾌﾟﾀｰ+ﾀｹﾉｺﾅｯﾄ)	2					－	G
10	B450106	ﾎｰｽﾊﾞﾝﾄﾞ(φ14～32)	3					1,000	G
11	1384A19	低圧耐油ﾎｰｽ φ19(m)	0.25				250mm	6,500	G
12	B200704	黄銅ﾀｹﾉｺﾅｯﾄ3/4×21	1					3,500	G
13	B200703	黄銅ﾀｹﾉｺﾅｯﾄ1/2×14	2					2,000	G
14	B450104	ﾎｰｽﾊﾞﾝﾄﾞ(φ11～25)	2					1,000	G
15	1384A12	低圧耐油ﾎｰｽ φ12(m)	0.39				390mm	4,000	G
16	KRF160349	(SY@)ｻｸｼｮﾝｱﾀﾞﾌﾟﾀｰ G1/2×3/8(網付用)	2					2,700	G
17	B197440	(X)SUSﾛﾝｸﾞﾆｯﾌﾟﾙ3/8×100L 片ﾈｼﾞ	1					2,400	G
18	B195253AKR	(SY@)SUS低圧ｽﾄﾘｰﾄｴﾙﾎﾞ3/8	1					1,300	G
19	1381H19	ｽﾌﾟﾘﾝｸﾞﾎｰｽ φ19(m)	0.56				560mm	2,400	G
20	B103005	ﾌﾛｰﾄｾﾝｻｰ OLH-3 横ﾀｲﾌﾟ	1					11,000	P

※品名欄[－]のものは供給不可品となります。2025年7月時点の税抜き価格となります。価格・仕様は予告なく変更となる場合が有ります。

ＰＨ８０ｂ/１００ｂ/１５０ｂ/１８０ｂ　ボイラＡｓｓｙ

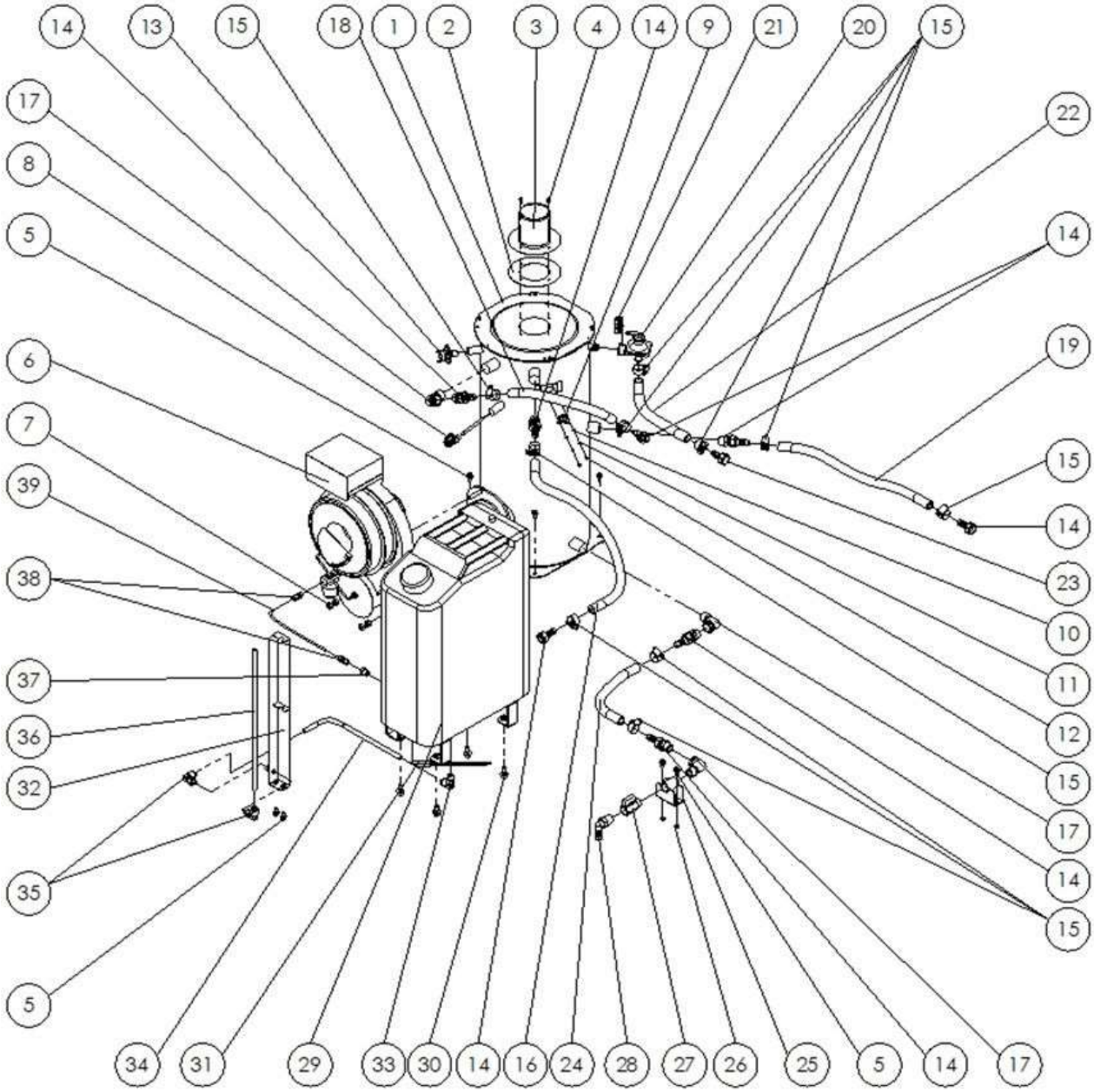

図番	コード	品名	数量	ｷｯﾄ内容	ｷｯﾄ	LOT	備考	一般価格	区分
1	B810001a	(SY@)缶体SET(RB製)	1					105,000	P
2	−	−	1				排気管パッキン(缶体付属品)	−	−
3	−	−	1				排気管(缶体付属品)	−	−
4	BBNT4010	ﾅﾍﾞﾀｯﾋﾟﾝｸﾞﾈｼﾞ 4.0×10	4					100	P
5	BBHBP06015Z	六角ﾎﾞﾙﾄ HB M6×15Z(ｱﾌﾟｾｯﾄP3)	8					210	P
6	B810001b	ﾊﾞｰﾅSET FT00(200V)(RB製)	1					160,000	P
7	BBHN08Z	六角ﾅｯﾄ HN M8Z	6					140	P
8	B107051	温度調節機 液膨ﾀｲﾌﾟ EGOｻｰﾓｽﾀｯﾄ	1				電造ボックスAssy:No9同一	25,800	P
9	−	−	1				ハイリミット(缶体付属品)	−	−
10	BBPW03Z	(X)平ﾜｯｼｬｰ PW 3Z	2					−	P
11	BBSW03Z	(X)ｽﾌﾟﾘﾝｸﾞﾜｯｼｬｰSW 3Z	2					−	P
12	BBNKU03004Z	(X)ﾅﾍﾞﾈｼﾞ M3×4Z	2					−	P
13	B103121	圧力ｽｲｯﾁ(水道圧)(PH)	1					16,000	P
14	B203031	(X)黄銅ﾎｰｽｼﾞｮｲﾝﾄ 1/2×14(ｱﾀﾞﾌﾟﾀｰ+ﾀｹﾉｺﾅｯﾄ)	8					−	G
15	B450104	ﾎｰｽﾊﾞﾝﾄﾞ(φ11～25)	10					1,000	G
16	1384A12	低圧耐油ﾎｰｽ φ12(m)	0.56				減圧弁～缶体560mm	4,000	G
17	B195254	SUS中圧ｽﾄﾘｰﾄｴﾙﾎﾞ1/2	3					4,100	G
18	1384A12	低圧耐油ﾎｰｽ φ12(m)	0.28				缶体～タンク280mm	4,000	G
19	1384A12	低圧耐油ﾎｰｽ φ12(m)	0.51				缶体～横水栓510mm	4,000	G
20	−	−	1				安全弁(缶体付属品)	−	−

※品名欄[－]のものは供給不可品となります。2025年7月時点の税抜き価格となります。価格・仕様は予告なく変更となる場合が有ります。

ＰＨ８０ｂ/１００ｂ/１５０ｂ/１８０ｂ　ボイラＡｓｓｙ

図番	コード	品名	数量	ｷｯﾄ内容	ｷｯﾄ	LOT	備考	一般価格	区分
21	–	–	1				クイックファスナ(缶体付属品)	–	–
22	1385A	吸水ホース(緑)φ15(m)	0.22				安全弁～タンク220mm	2,300	G
23	B200703	黄銅ﾀｹﾉｺﾅｯﾄ1/2×14	1					2,000	G
24	1384A12	低圧耐油ホース φ12(m)	0.26				缶体～ドレン260mm	4,000	G
25	F735519	–	1					–	–
26	BBFN06Z	ﾌﾗﾝｼﾞﾅｯﾄ M6	2					140	P
27	B250313A	(SY@)低圧凸凹ﾐﾆﾊﾞﾙﾌﾞVBR1/2	1					5,200	G
28	B201116	ﾌﾟﾗｽﾁｯｸﾀｹﾉｺｴﾙﾎﾞ1/2×12	1					1,800	G
29	F735517	–	1					–	–
30	BBHBP08020Z	六角ﾎﾞﾙﾄ HB M8×20Z(ｱﾌﾟｾｯﾄP3)	4					270	P
31	B102711	凍結防止用ｻｰﾓｽﾀｯﾄ 3℃-ON	1					14,000	P
32	F735518	–	1					–	–
33	B220552	ｴﾙﾎﾞﾁｭｰﾌﾞﾌｨｯﾃｨﾝｸﾞ φ10×1/4	1					2,100	G
34	1376B10	ｳﾚﾀﾝﾁｭｰﾌﾞ φ10(m)	0.4				燃料タンク～レベルゲージ400mm	1,600	G
35	B220551	ｴﾙﾎﾞﾁｭｰﾌﾞﾌｨｯﾃｨﾝｸﾞ φ10×1/8	2					2,100	G
36	1376B10	ｳﾚﾀﾝﾁｭｰﾌﾞ φ10(m)	0.3				レベルゲージ300mm	1,600	G
37	B195801	SUS中圧ﾌﾞｯｼﾝｸﾞ1/4×1/8	1					1,400	G
38	B901901	ﾊﾟｲﾌﾟ用ｼﾞｮｲﾝﾄ･ｽﾄﾚｰﾄφ4×1/8	2					1,000	P
39	B902000	銅ﾊﾟｲﾌﾟφ4(10m)	0.27				270mm	25,000	P

※品名欄[－]のものは供給不可品となります。2025年7月時点の税抜き価格となります。価格・仕様は予告なく変更となる場合が有ります。

ＰＨ８０ｂ/１００ｂ/１５０ｂ/１８０ｂ　側面パネルＲ　Ａｓｓｙ

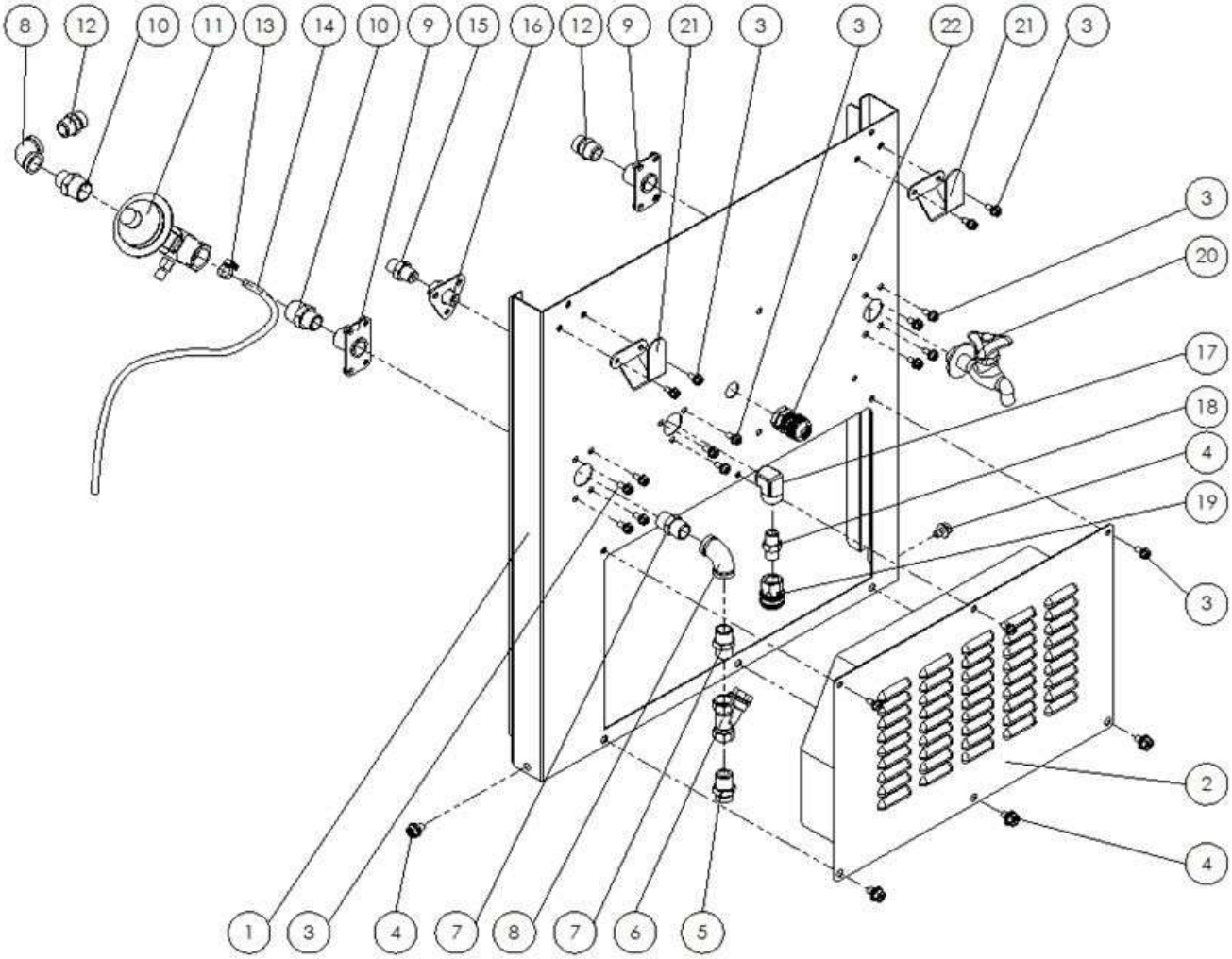

図番	コード	品名	数量	ｷｯﾄ内容	ｷｯﾄ	LOT	備考	一般価格	区分
1	F735504	－	1					－	－
2	F735510	－	1					－	－
3	BBHBP06015Z	六角ﾎﾞﾙﾄ HB M6×15Z(ｱﾌﾟｾｯﾄP3)	18					210	P
4	BBHBP08015Z	六角ﾎﾞﾙﾄ HB M8×15Z(ｱﾌﾟｾｯﾄP3)	5					200	P
5	KRF160348	(SY@)ｻｸｼｮﾝｱﾀﾞﾌﾟﾀｰ 1/2(網付用)	1					2,700	G
6	2902L	Y型ｽﾄﾚｰﾅｰ 1/2FF(#60)	1					3,700	G
7	B195004KR	(SY@)SUS低圧ﾆｯﾌﾟﾙ1/2	2					1,400	G
8	B195204KR	(SY@)SUS低圧両ﾒｽｴﾙﾎﾞ1/2	2					1,600	G
9	F735527	－	2					－	－
10	B195027KR	(SY@)SUS低圧ﾆｯﾌﾟﾙ1/2×3/4	2					1,600	G
11	－	－	1				減圧弁(缶体付属品)	－	－
12	B203031	(X)黄銅ﾎｰｽｼﾞｮｲﾝﾄ 1/2×14(ｱﾀﾞﾌﾟﾀｰ+ﾀｹﾉｺﾅｯﾄ)	2					－	G
13	B450101	ﾎｰｽﾊﾞﾝﾄﾞ(φ6～15)	1					870	G
14	1376B08	(X)ｳﾚﾀﾝﾁｭｰﾌﾞφ8×5(m)	0.6				600mm	－	G
15	B161103	高圧ｱﾀﾞﾌﾟﾀｰ3/8	1					900	G
16	F735513	(SX)吐出ｼﾞｮｲﾝﾄ(PH)	1					－	P
17	B160903	高圧両ﾒｽｴﾙﾎﾞ3/8	1					2,900	G
18	B160103	高圧ﾆｯﾌﾟﾙ3/8	1					1,000	G
19	B232111	高圧SUSｶﾌﾟﾗｿｹｯﾄ 3TSF-3/8(ﾛｯｸ付)	1					5,400	G
20	B271002	(S@)横水栓 LF-7-13-U	1					12,000	P
21	F735524	－	2					－	－
22	B101301	ｺｰﾄﾞﾛｯｸ ～2.0SQ(NC-1)	1				PH80	930	P
	B101310	ｺｰﾄﾞﾛｯｸ 2.0～3.5SQ(G1/2M)(FGA21L-14-B)					PH100/150/180	2,000	P

※品名欄[－]のものは供給不可品となります。2025年7月時点の税抜き価格となります。価格・仕様は予告なく変更となる場合が有ります。

ＰＨ８０ｂ/１００ｂ/１５０ｂ/１８０ｂ　電装ボックスＡｓｓｙ

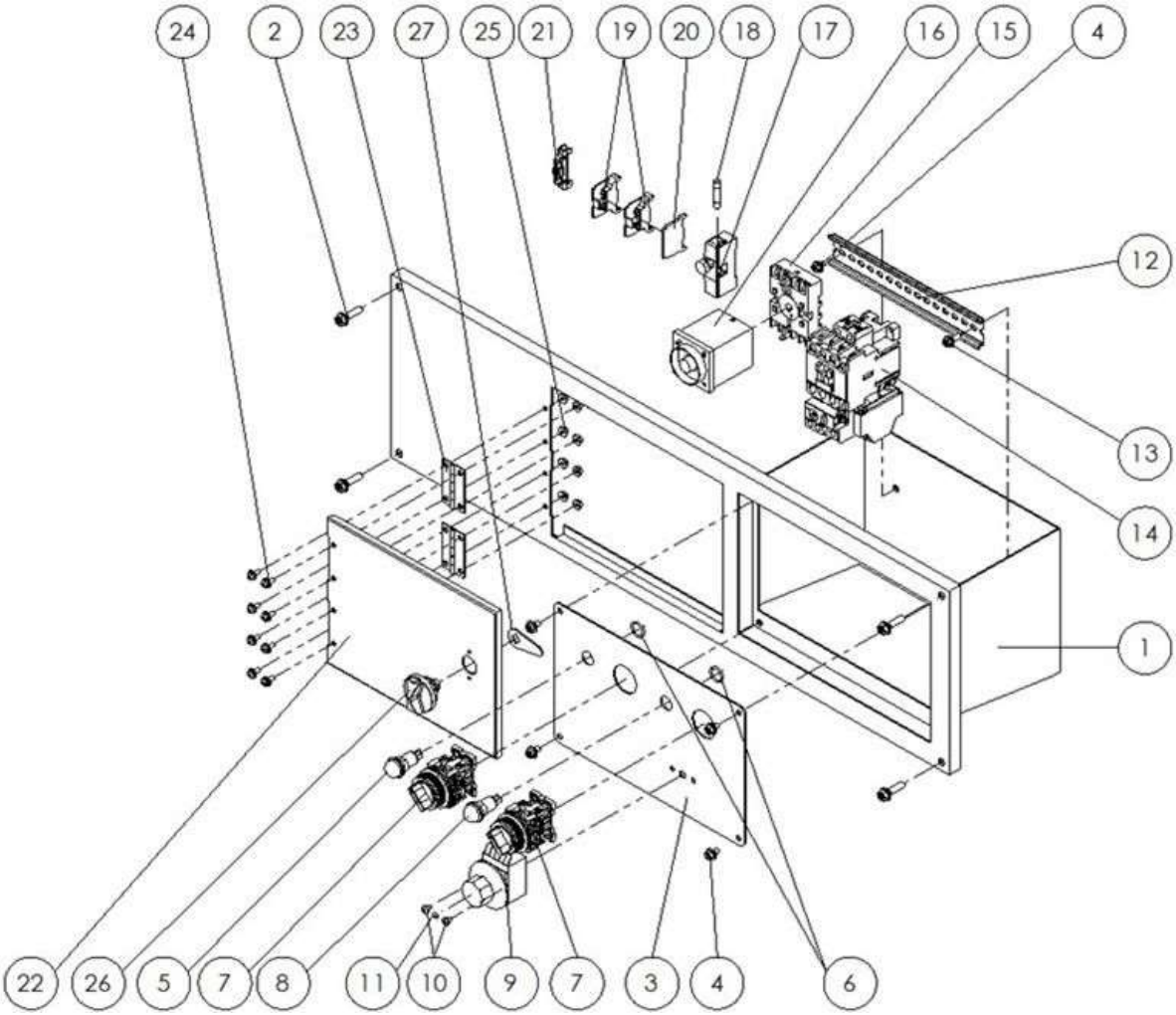

図番	コード	品名	数量	ｷｯﾄ内容	ｷｯﾄ	LOT	備考	一般価格	区分
1	F735502	－	1					－	－
2	BBHBP06025Z	六角ﾎﾞﾙﾄ HB M6×25Z(ｱﾌﾟｾｯﾄP3)	4					200	P
3	F735508	－	1					－	－
4	BBHBP05010Z	六角ﾎﾞﾙﾄ HB M5×10Z(ｱﾌﾟｾｯﾄP3)	5					100	P
5	B102601	ﾊﾟｲﾛｯﾄﾗﾝﾌﾟBN-23 φ15 AC200(緑)	1					4,100	P
6	B470341	OR 1.9×13.8 JASO1014(3TS)	2					300	P
7	B102121	ｾﾚｸﾄｽｲｯﾁ 1a AR30PR-210B	2					3,900	P
8	B102602	ﾊﾟｲﾛｯﾄﾗﾝﾌﾟBN-23 φ15 AC200(赤)	1					3,800	P
9	B107051	温度調節機 液膨ﾀｲﾌﾟ EGOｻｰﾓｽﾀｯﾄ	1				ボイラAssy:No8同一	25,800	P
10	BBNKU04005	(X)ﾅﾍﾞﾈｼﾞ M4×5Z	2					－	P
11	B471106	OR 2.62×4.42 AS106	2				温度調節器軸	300	P
12	B102651	(X)DINﾚｰﾙ 1m	0.2				200mm	－	P
13	BBHBP05015Z	(X)六角ﾎﾞﾙﾄ HB M5×15Z(ｱﾌﾟｾｯﾄP3)	1					－	P
14	B100312	ﾏｸﾞﾈｯﾄｽｲｯﾁ(ｻｰﾏﾙ付)200V 2.2kW(富士SW-03)	1				PH80	14,000	P
	B100313	ﾏｸﾞﾈｯﾄｽｲｯﾁ(ｻｰﾏﾙ付)200V 3.7-4.0kW(富士SW-4-1)	1				PH100/150/180	22,000	P
15	B102431	端子台(H3CR,PM4S用)P2CF-08(ｵﾑﾛﾝ)	1					3,000	P
16	B102422A	ﾀｲﾏｰ H3CR-A8 AC100-200V	1					23,000	P
17	B106252	ﾋｭｰｽﾞﾎﾙﾀﾞｰ FHC-15	1					2,300	P
18	B106253	ﾋｭｰｽﾞ FGB0 250V 1A	1					200	P
19	B102681a	端子台1P PTU20(DINﾚｰﾙ用)	2					400	P
20	B102681b	側板 PTU20(DINﾚｰﾙ用)	1					300	P
21	B102645	DINﾚｰﾙ用止め金具BNL6	1					300	P
22	F735511A	－	1					－	－
23	B390302	(SX@)SUS平型蝶番 TH-TM87SUS	2					1,800	P
24	BBNKA04010Z	ﾅﾍﾞﾈｼﾞ M4×10Z(P3)	8					140	P
25	BBFN04Z	ﾌﾗﾝｼﾞﾅｯﾄ M4	8					140	P
26	B370502	THA-227 X型ﾊﾝﾄﾞﾙ	1					3,600	P
27	B390172	止め金 AC-25-8	1					660	P

※品名欄[－]のものは供給不可品となります。2025年7月時点の税抜き価格となります。価格・仕様は予告なく変更となる場合が有ります。

ＰＨ８０ｃ/１００ｃ/１５０ｃ/１８０ｃ　本体

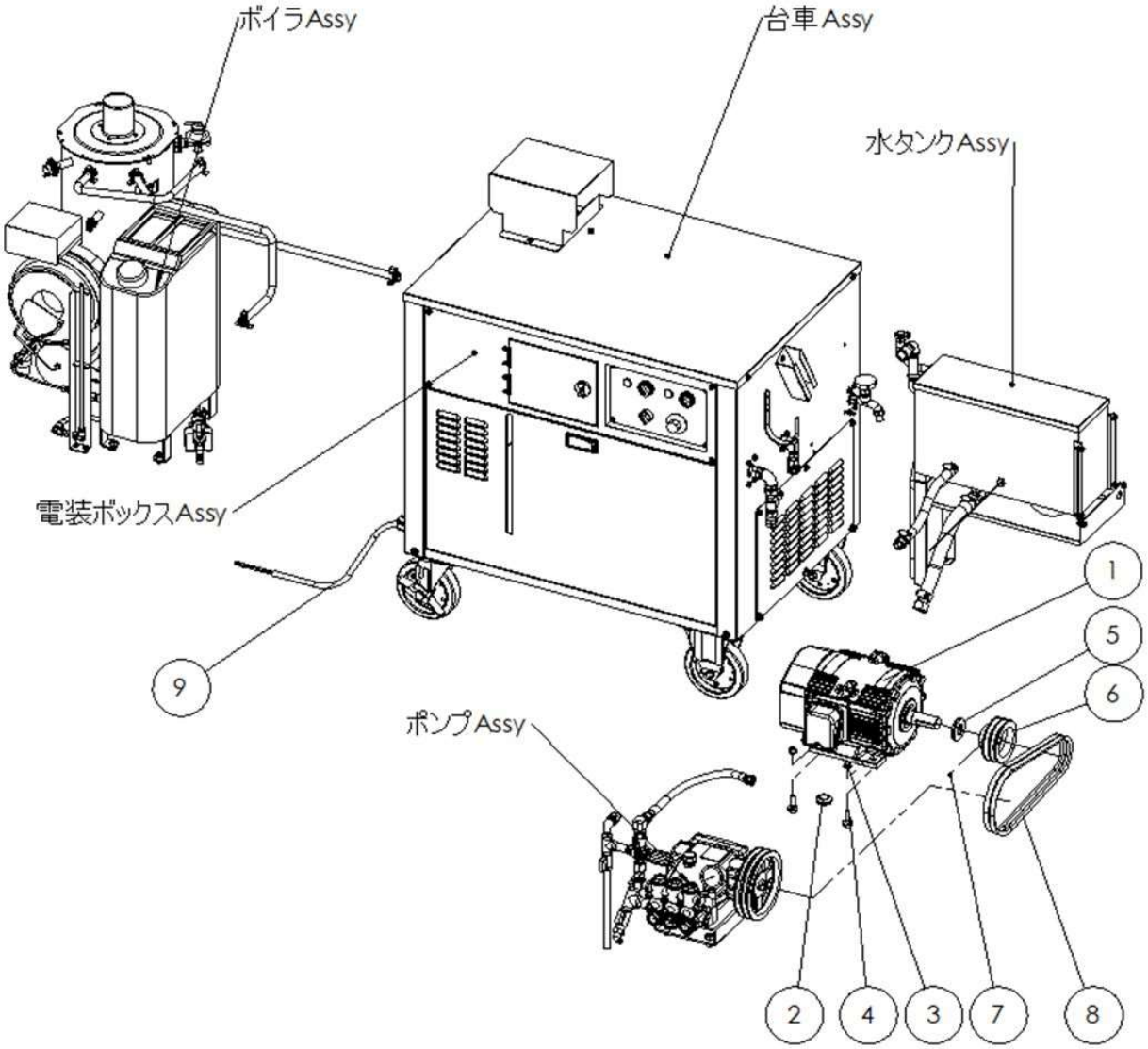

図番	コード	品名	数量	ｷｯﾄ内容	ｷｯﾄ	LOT	備考	一般価格	区分
1	B030307AH	ﾓｰﾀｰ 全閉外扇 200V 4P 2.2kW IE3 日立(100L)	1				PH80	105,000	G
	B030308AH	ﾓｰﾀｰ 全閉外扇 200V 4P 3.7kW IE3 日立(112M)					PH100/150/180	141,000	G
2	B390614	ｸﾞﾛﾒｯﾄ C-30-BW-19-2	1					500	P
3	BBFN10Z	ﾌﾗﾝｼﾞﾅｯﾄ M10	4					100	P
4	BBHBP10035Z	六角ﾎﾞﾙﾄ HB M10×35Z(ｱﾌﾟｾｯﾄP3)	4					400	P
5	BBPW27Z	平ﾜｯｼｬｰ PW 27Z	2				PH80/PH100:60Hz/150/180	400	P
		–	4				PH100:50Hz	–	–
6	B110324	Vﾌﾟｰﾘｰ 4A2 28-8	1				PH80/150	18,000	P
	B110334	Vﾌﾟｰﾘｰ 4.5A2 28-8					PH100/180	20,000	P
7	BBHS08005	止めﾈｼﾞ HS 8×5 ｸﾎﾞﾐ	1					800	P
8	B130110	Vﾍﾞﾙﾄ A33RED	2				PH100:50Hz	4,400	P
	B130111	Vﾍﾞﾙﾄ A34RED					PH150:50Hz	3,800	P
	B130112	Vﾍﾞﾙﾄ A35RED					PH80:50Hz/PH100:60Hz	3,800	P
	B130113	Vﾍﾞﾙﾄ A36RED					PH180:50Hz	3,800	P
	B130114	Vﾍﾞﾙﾄ A37RED					PH150:60Hz/PH180:60Hz	3,800	P
	B130115	Vﾍﾞﾙﾄ A38RED					PH80:60Hz	3,800	P
9a	B100714	(X)ｷｬﾌﾞﾀｲﾔｹｰﾌﾞﾙ 2SQ 4芯(2m)	1				PH80	–	P
	B100719A	(X)ｷｬﾌﾞﾀｲﾔｹｰﾌﾞﾙ 3.5SQ 4芯(2m)					PH100/150/180	–	P
9b	B100711	ｷｬﾌﾞﾀｲﾔｹｰﾌﾞﾙ 2SQ 4芯(6m)	1				PH80	12,000	P
	B100716	ｷｬﾌﾞﾀｲﾔｹｰﾌﾞﾙ 3.5SQ 4芯(6m)					PH100/150/180	19,000	P

※品名欄[－]のものは供給不可品となります。2025年7月時点の税抜き価格となります。価格・仕様は予告なく変更となる場合が有ります。

ＰＨ８０ｃ/１００ｃ/１５０ｃ/１８０ｃ　台車Ａｓｓｙ

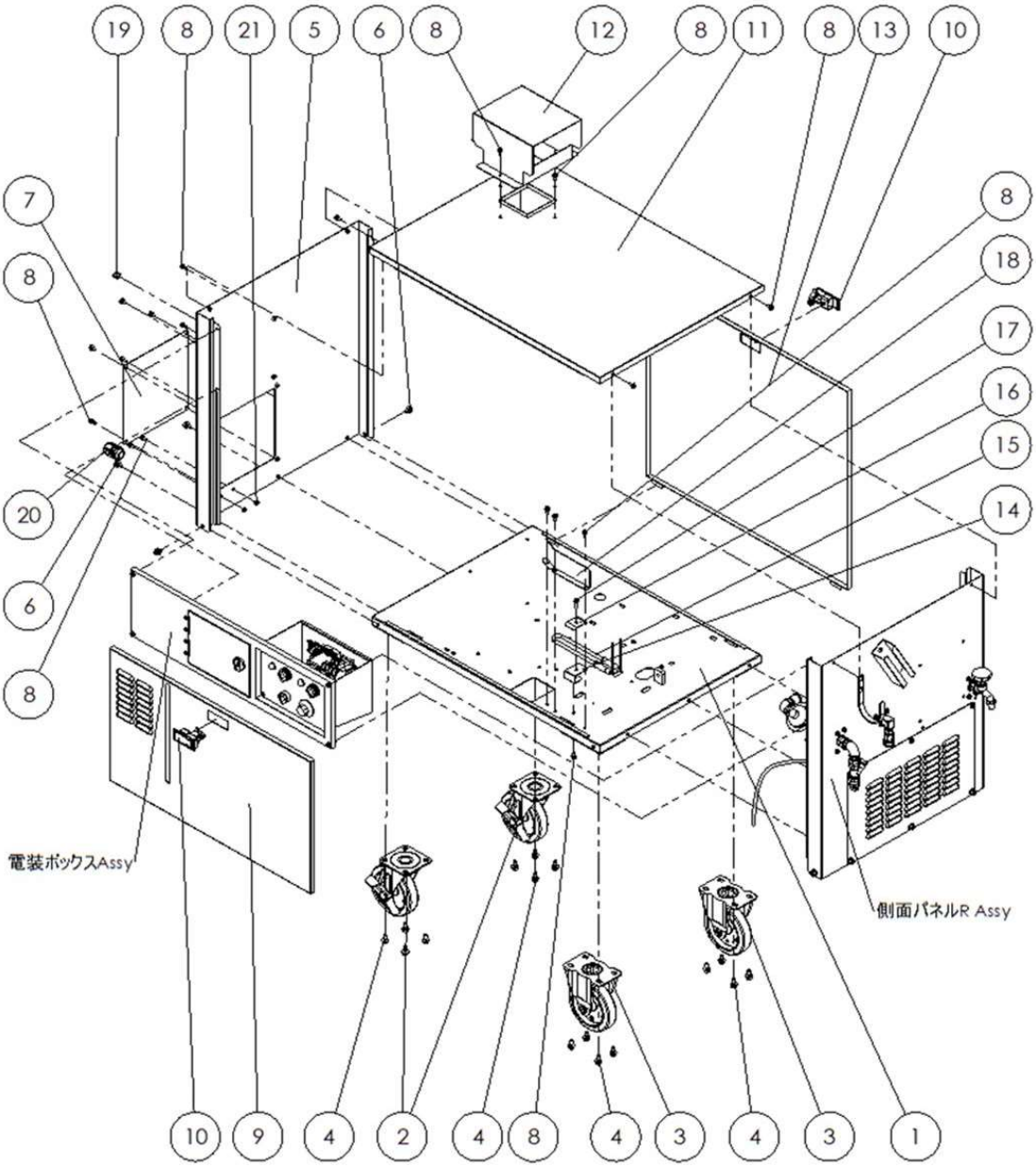

図番	コード	品名	数量	ｷｯﾄ内容	ｷｯﾄ	LOT	備考	一般価格	区分
1	F736501-1	－	1					－	－
2	B150212	自在ｷｬｽﾀｰ SJ-150RWB-S(ｽﾄｯﾊﾟｰ付)	2					13,100	P
3	B150312	固定ｷｬｽﾀｰ SK-150RB	2					9,600	P
4	BBHBP08020Z	六角ﾎﾞﾙﾄ HB M8×20Z(ｱﾌﾟｾｯﾄP3)	16					270	P
5	F736504	－	1					－	－
6	BBHBP08015Z	六角ﾎﾞﾙﾄ HB M8×15Z(ｱﾌﾟｾｯﾄP3)	5					200	P
7	F736506	－	1					－	－
8	BBHBP06015Z	六角ﾎﾞﾙﾄ HB M6×15Z(ｱﾌﾟｾｯﾄP3)	22					210	P
9	F736601	－	1					－	－
10	B390108	平面ﾘﾌﾄﾊﾝﾄﾞﾙ A-204	2					11,500	P
11	F736602	－	1					－	－
12	F736523	－	1					－	－
13	F736505	－	1					－	－
14	F736520	－	1					－	－
15	B102831	凍結防止U型ﾋｰﾀｰ 200V 100W	1					26,000	P
16	F736521	－	1					－	－
17	BBHBP06025Z	六角ﾎﾞﾙﾄ HB M6×25Z(ｱﾌﾟｾｯﾄP3)	1					200	P
18	F736522	－	1					－	－
19	B390537	(X)ﾎｰﾙﾌﾟﾗｸﾞ白 φ15.9(CP-30N-HP-7)	1					－	P
20	B101329	(X)ｺｰﾄﾞﾛｯｸ φ11～17M25(RM25L-17B)	1					－	P
21	BBFN06Z	ﾌﾗﾝｼﾞﾅｯﾄ M6	2					140	P

※品名欄[－]のものは供給不可品となります。2025年7月時点の税抜き価格となります。価格・仕様は予告なく変更となる場合が有ります。

ＰＨ８０ｃ/１００ｃ/１５０ｃ/１８０ｃ　ポンプＡｓｓｙ

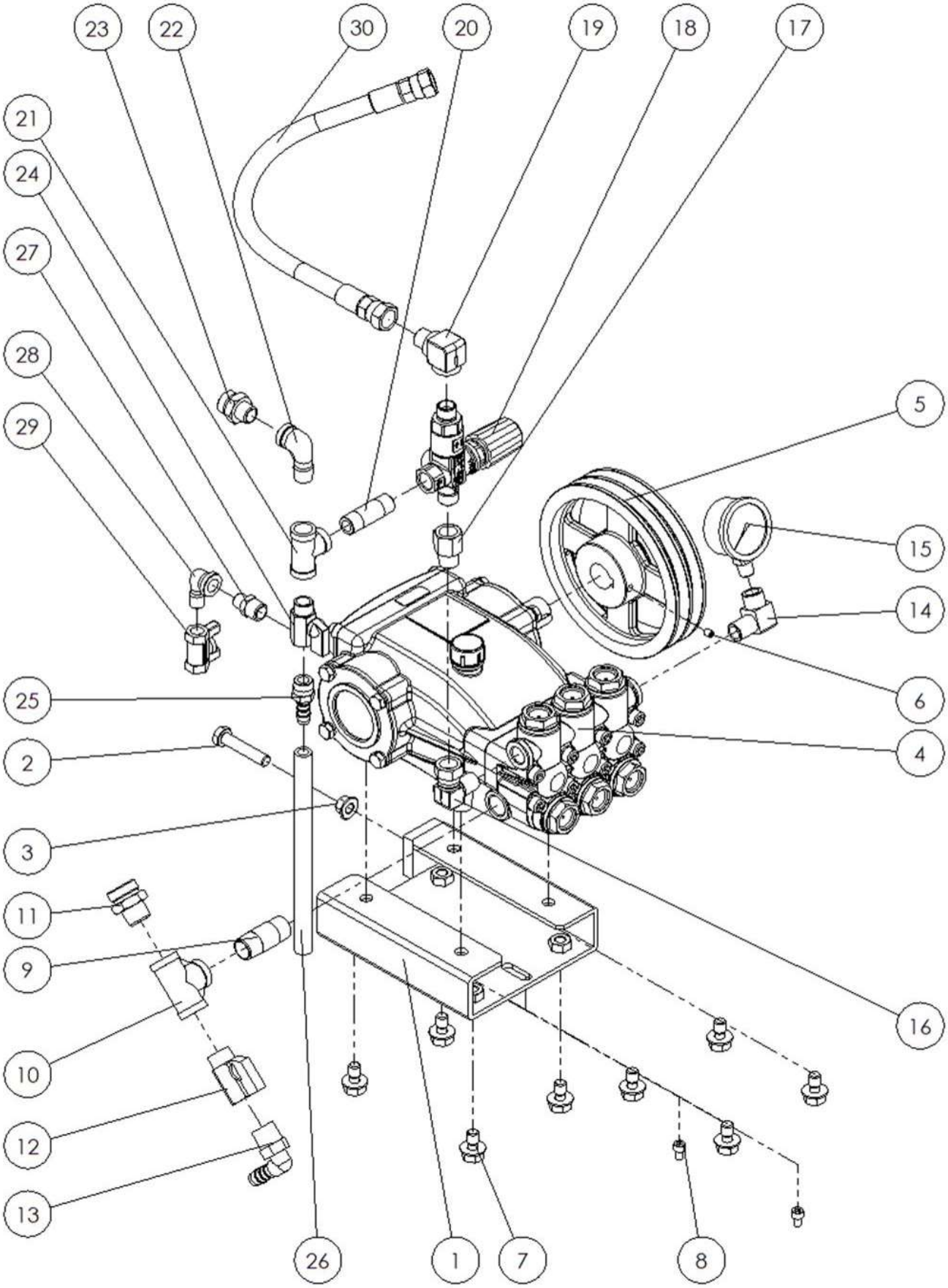

ＰＨ８０ｃ／１００ｃ／１５０ｃ／１８０ｃ　ポンプＡｓｓｙ

図番	コード	品名	数量	ｷｯﾄ内容	ｷｯﾄ	LOT	備考	一般価格	区分
1	F736508	－	1					－	－
2	BBHB10050Z	六角ﾎﾞﾙﾄ HB M10×50Z	1					400	P
3	BBFN10Z	ﾌﾗﾝｼﾞﾅｯﾄ M10	1					100	P
4	LENMT1520R	ﾎﾟﾝﾌﾟ NMT1520R(24-8)(20MPa,18L/1740)	1				PH180	219,000	G
	LENMT2120R	ﾎﾟﾝﾌﾟ NMT2120R(24-8)(20MPa,25L/1740)					PH80/100/150	219,000	G
5	B110363	Vﾌﾟｰﾘｰ 5.5A2 24-8	1				PH100:50Hz	22,900	P
	B110384	Vﾌﾟｰﾘｰ 6.5A2 24-8					PH80:50Hz/PH100:60Hz/PH150:50Hz	23,000	P
	B110392	Vﾌﾟｰﾘｰ 7A2 24-8					PH180:50Hz	29,000	P
	B110404	Vﾌﾟｰﾘｰ 8A2 24-8					PH80:60Hz/PH150:60Hz/PH180:60Hz	28,500	P
6	BBHS08010	止めﾈｼﾞ HS 8×10 ｸﾎﾞﾐ	1					100	P
7	BBHBP10020Z	六角ﾎﾞﾙﾄ HB M10×20Z(ｱﾌﾟｾｯﾄP3)	8					500	P
8	BBCS06010Z	六角穴付ﾎﾞﾙﾄ CS M6×10Z	2					100	P
9	B196521	SUSﾛﾝｸﾞﾆｯﾌﾟﾙ1/2×50L	1					2,100	G
10	B195604KR	(SY@)SUS低圧ﾁｰｽﾞ1/2	1					2,100	G
11	KRF160321	(SY@)ｻｸｼｮﾝｱﾀﾞﾌﾟﾀｰG3/4×1/2(網付用)	1					3,000	G
12	B250313A	(SY@)低圧凸凹ﾐﾆﾊﾞﾙﾌﾞVBR1/2	1					5,200	G
13	B201116	ﾌﾟﾗｽﾁｯｸﾀｹﾉｺｴﾙﾎﾞ1/2×12	1					1,800	G
14	B160753	高圧凸凹ｴﾙﾎﾞ3/8×1/4F	1					3,800	G
15	B296131	圧力計φ50×16MPa(1/4BOTT)SUSｹｰｽ	1				PH80	8,800	G
	B296133	圧力計φ50×30MPa(1/4BOTT)SUSｹｰｽ					PH100/150	8,800	G
	B296135	圧力計φ50×40MPa(1/4BOTT)SUSｹｰｽ					PH180	8,800	G
16	B162902	高圧90°　片ﾕﾆｵﾝ3/8	1					4,800	G
17	B161303	高圧凸凹ｱﾀﾞﾌﾟﾀｰ3/8	1					1,200	G
18	TC4072000028	ｱﾝﾛｰﾀﾞｰ VR56	1					36,000	G
19	B161703	高圧90°　凸凹ｱﾀﾞﾌﾟﾀｰ3/8	1					2,300	G
20	B196421	SUSﾛﾝｸﾞﾆｯﾌﾟﾙ3/8×50L	1					1,500	G
21	B195603KR	(SY@)SUS低圧ﾁｰｽﾞ3/8	1					1,600	G
22	B195253AKR	(SY@)SUS低圧ｽﾄﾘｰﾄｴﾙﾎﾞ3/8	1					1,300	G
23	KRF160349	(SY@)ｻｸｼｮﾝｱﾀﾞﾌﾟﾀｰ G1/2×3/8(網付用)	1					2,700	G
24	B250312A	(SY@)低圧凸凹ﾐﾆﾊﾞﾙﾌﾞVBR3/8	1					5,000	G
25	B201022	ﾌﾟﾗｽﾁｯｸﾀｹﾉｺﾆｯﾌﾟﾙ3/8×10	1					740	G
26	1380A09	ﾌﾞﾚｰﾄﾞﾎｰｽ φ9(m)	0.2				200mm	1,600	G
27	B195022KR	(SY@)SUS低圧ﾆｯﾌﾟﾙ1/4×3/8	1					930	G
28	B195252	SUS中圧ｽﾄﾘｰﾄｴﾙﾎﾞ1/4	1					3,300	G
29	B270202	黄銅両ﾒｽﾎﾞｰﾙﾊﾞﾙﾌﾞ1/4(蝶形ﾊﾝﾄﾞﾙ)(OKD)	1					4,600	G
30	B330602	中間ホース 9H×400L	1					6,300	P

※品名欄[－]のものは供給不可品となります。2025年7月時点の税抜き価格となります。価格・仕様は予告なく変更となる場合が有ります。

ＰＨ８０ｃ/１００ｃ/１５０ｃ/１８０ｃ　タンクＡｓｓｙ

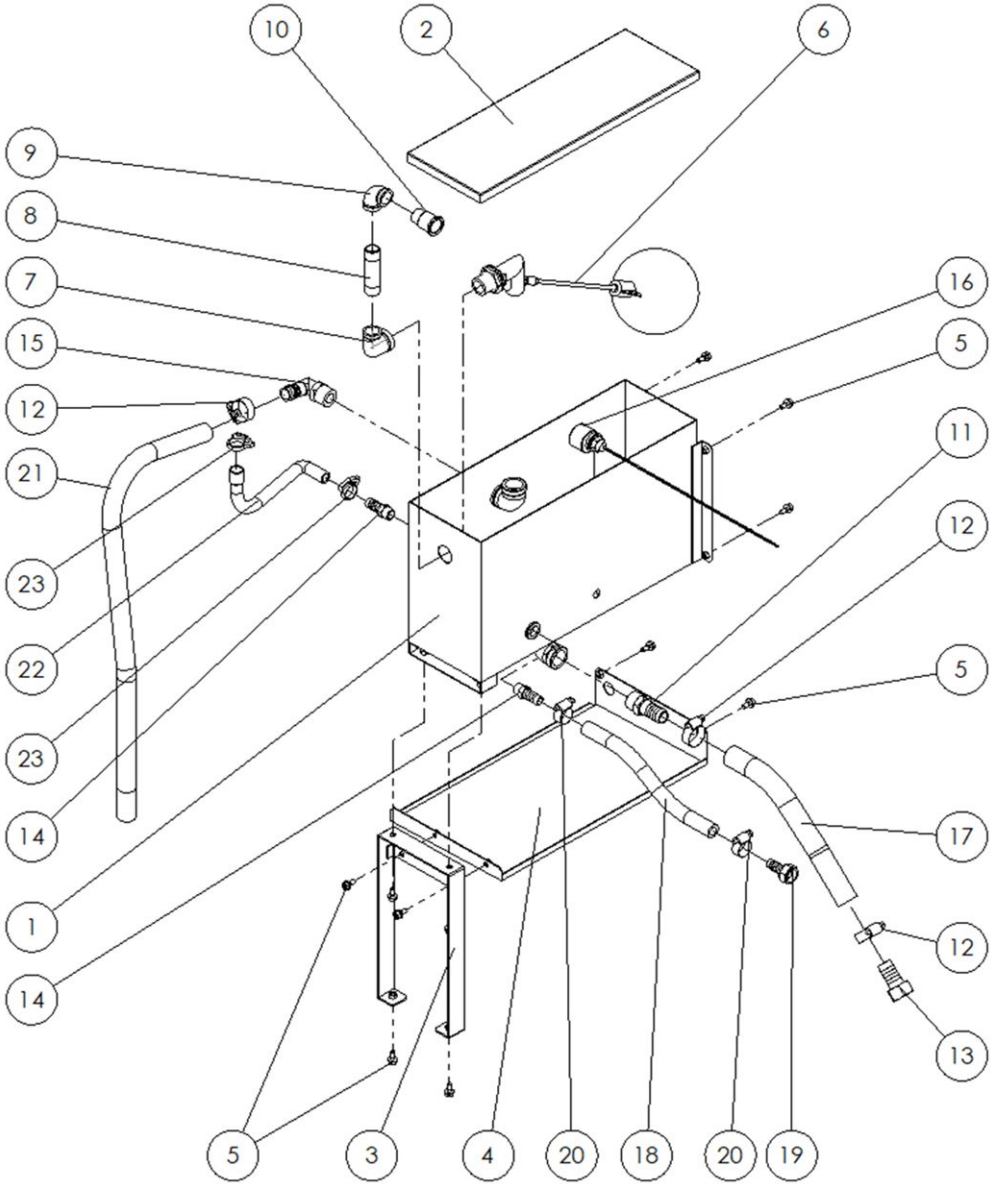

図番	コード	品名	数量	ｷｯﾄ内容	ｷｯﾄ	LOT	備考	一般価格	区分
1	F736514	－	1					－	－
2	F736515	－	1					－	－
3	F736516	－	1					－	－
4	F736517	－	1					－	－
5	BBHBP06015Z	六角ﾎﾞﾙﾄ HB M6×15Z(ｱﾌﾟｾｯﾄP3)	12					210	P
6	B201504	ﾎﾞｰﾙﾀｯﾌﾟ3/4(SL20)	1					20,000	G
7	B195226KR	(SY@)SUS低圧両ﾒｽｴﾙﾎﾞ3/4×1/2	1					4,000	G
8	B196535	(SX)SUSﾛﾝｸﾞﾆｯﾌﾟﾙ1/2×75L	1					－	G
9	B195204KR	(SY@)SUS低圧両ﾒｽｴﾙﾎﾞ1/2	1					1,600	G
10	F166005	(X)ﾌｧｽﾅﾆｯﾌﾟﾙ(PH)	1					－	P
11	B200944	(X)黄銅ﾀｹﾉｺﾆｯﾌﾟﾙ3/4×21(GHN-0621)	1					－	P
12	B450106	ﾎｰｽﾊﾞﾝﾄﾞ(φ14～32)	2					1,000	G
13	B200704	黄銅ﾀｹﾉｺﾅｯﾄ3/4×21	1					3,500	G
14	B200927	(SX)黄銅ﾀｹﾉｺﾆｯﾌﾟﾙ3/8×14(GHN-0314)	2					－	G
15	B201121	ﾌﾟﾗｽﾁｯｸﾀｹﾉｺｴﾙﾎﾞ3/4×19	1					1,800	G
16	B103005	ﾌﾛｰﾄｾﾝｻｰ OLH-3 横ﾀｲﾌﾟ	1					11,000	P
17	1384A19	低圧耐油ホース φ19(m)	0.3				300mm	6,500	G
18	1384A12	低圧耐油ホース φ12(m)	0.26				260mm	4,000	G
19	B200703	黄銅ﾀｹﾉｺﾅｯﾄ1/2×14	1					2,000	G
20	B450104	ﾎｰｽﾊﾞﾝﾄﾞ(φ11～25)	2					1,000	G
21	1381H19	ｽﾌﾟﾘﾝｸﾞﾎｰｽ φ19(m)	0.8				800mm	2,400	G
22	－	－	1				安全弁ホース(缶体付属品)	－	－
23	B450240	(X)ｽﾅｯﾊﾟｰSNP-14	2					－	P

※品名欄[－]のものは供給不可品となります。2025年7月時点の税抜き価格となります。価格・仕様は予告なく変更となる場合が有ります。

ＰＨ８０ｃ/１００ｃ/１５０ｃ/１８０ｃ　ボイラＡｓｓｙ

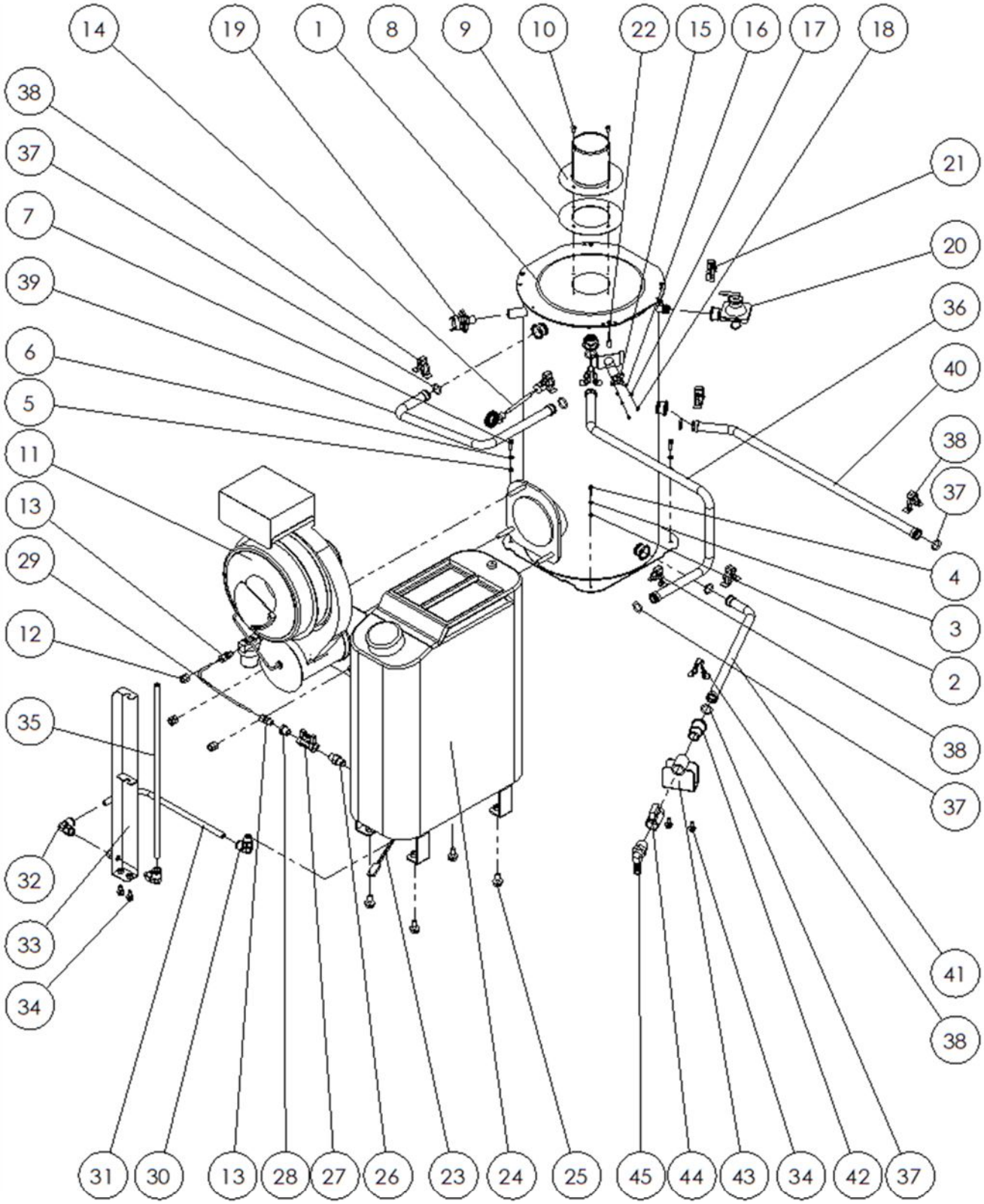

ＰＨ８０ｃ／１００ｃ／１５０ｃ／１８０ｃ　ボイラＡｓｓｙ

図番	コード	品名	数量	ｷｯﾄ内容	ｷｯﾄ	LOT	備考	一般価格	区分
1	B810003	(X)缶体SET(RB製)(ﾌｧｽﾅ化)	1					－	P
2	BBPW04Z	(SX@)平ﾜｯｼｬｰ PW 4Z	2					120	P
3	BBSW04Z	(SX@)ｽﾌﾟﾘﾝｸﾞﾜｯｼｬｰSW 4Z	2					120	P
4	BBCS04015Z	(X)六角穴付ﾎﾞﾙﾄ CS M4×15Z	2					－	P
5	BBPW05Z	(S)平ﾜｯｼｬｰ PW 5Z	2					100	P
6	BBSW05Z	(X)ｽﾌﾟﾘﾝｸﾞﾜｯｼｬｰSW 5Z	2					－	P
7	BBCS05015Z	六角穴付ﾎﾞﾙﾄ CS M5×15Z	2					100	P
8	－	－	1				排気管パッキン(缶体付属品)	－	－
9	－	－	1				排気管(缶体付属品)	－	－
10	BBNT4010	ﾅﾍﾞﾀｯﾋﾟﾝｸﾞﾈｼﾞ 4.0×10	4					100	P
11	B810001b	ﾊﾞｰﾅSET FT00(200V)(RB製)	2					160,000	P
12	BBHN08Z	六角ﾅｯﾄ HN M8Z	6					140	P
13	B901901	ﾊﾟｲﾌﾟ用ｼﾞｮｲﾝﾄ･ｽﾄﾚｰﾄφ4×1/8	2					1,000	P
14	B107051	温度調節機 液膨ﾀｲﾌﾟ EGOｻｰﾓｽﾀｯﾄ	1				電装ボックスAssy：No.10同一	25,800	P
15	－	－	1				ハイリミット(缶体付属品)	－	－
16	BBPW03Z	(X)平ﾜｯｼｬｰ PW 3Z	2					－	P
17	BBSW03Z	(X)ｽﾌﾟﾘﾝｸﾞﾜｯｼｬｰSW 3Z	2					－	P
18	BBNKU03004Z	(X)ﾅﾍﾞﾈｼﾞ M3×4Z	2					－	P
19	B103121	圧力ｽｲｯﾁ(水道圧)(PH)	1					16,000	P
20	－	－	1				安全弁(缶体付属品)	－	－
21	－	－	1				クイックファスナ(缶体付属品)	－	－
22	1376H06	(X)ﾅｲﾛﾝﾁｭｰﾌﾞN2黒φ6(m)	0.06				15mm×4	－	P
23	B102711	凍結防止用ｻｰﾓｽﾀｯﾄ 3℃-ON	1					14,000	P
24	F736511	－	1					－	－
25	BBHBP08020Z	六角ﾎﾞﾙﾄ HB M8×20Z(ｱﾌﾟｾｯﾄP3)	4					270	P
26	B195002	(X)SUS中圧ﾆｯﾌﾟﾙ1/4	1					－	G
27	B270202	黄銅両ﾒｽﾎﾞｰﾙﾊﾞﾙﾌﾞ1/4(蝶形ﾊﾝﾄﾞﾙ)(OKD)	1					4,600	G
28	B195801	SUS中圧ﾌﾞｯｼﾝｸﾞ1/4×1/8	1					1,400	G
29	B902000	銅ﾊﾟｲﾌﾟφ4(10m)	0.02				180mm	25,000	P
30	B220552	ｴﾙﾎﾞﾁｭｰﾌﾞﾌｨｯﾃｨﾝｸﾞ φ10×1/4	1					2,100	G
31	1376B10	ｳﾚﾀﾝﾁｭｰﾌﾞφ10(m)	0.44				440mm	1,600	G
32	B220551	ｴﾙﾎﾞﾁｭｰﾌﾞﾌｨｯﾃｨﾝｸﾞ φ10×1/8	2					2,100	G
33	F736512	－	1					－	－
34	BBHBP06015Z	六角ﾎﾞﾙﾄ HB M6×15Z(ｱﾌﾟｾｯﾄP3)	4					210	P
35	1376B10	ｳﾚﾀﾝﾁｭｰﾌﾞφ10(m)	0.3				300mm	1,600	G
36	F166006	(X)ﾊﾟｲﾌﾟ(減圧弁)(PH)	1					－	P
37	B46P016	OR P16 2.4×15.8	8					270	P
38	B810131	(X)ｼﾞｮｲﾝﾄｸﾘｯﾌﾟ16-25	8					－	P
39	F166007	(X)ﾊﾟｲﾌﾟ(水ﾀﾝｸ)(PH)	1					－	P
40	F166008	(X)ﾊﾟｲﾌﾟ(横水栓)(PH)	1					－	P
41	F166009	(X)ﾊﾟｲﾌﾟ(ﾄﾞﾚﾝ)(PH)	1					－	P
42	F166005	(X)ﾌｧｽﾅﾆｯﾌﾟﾙ(PH)	1					－	P
43	F736513-1	－	1					－	－
44	B250313A	(SY@)低圧凸凹ﾐﾆﾊﾞﾙﾌﾞVBR1/2	1					5,200	G
45	B201116	ﾌﾟﾗｽﾁｯｸﾀｹﾉｺｴﾙﾎﾞ1/2×12	1					1,800	G

※品名欄［－］のものは供給不可品となります。2025年7月時点の税抜き価格となります。価格・仕様は予告なく変更となる場合が有ります。

ＰＨ８０ｃ/１００ｃ/１５０ｃ/１８０ｃ　側面パネルＲ　Ａｓｓｙ

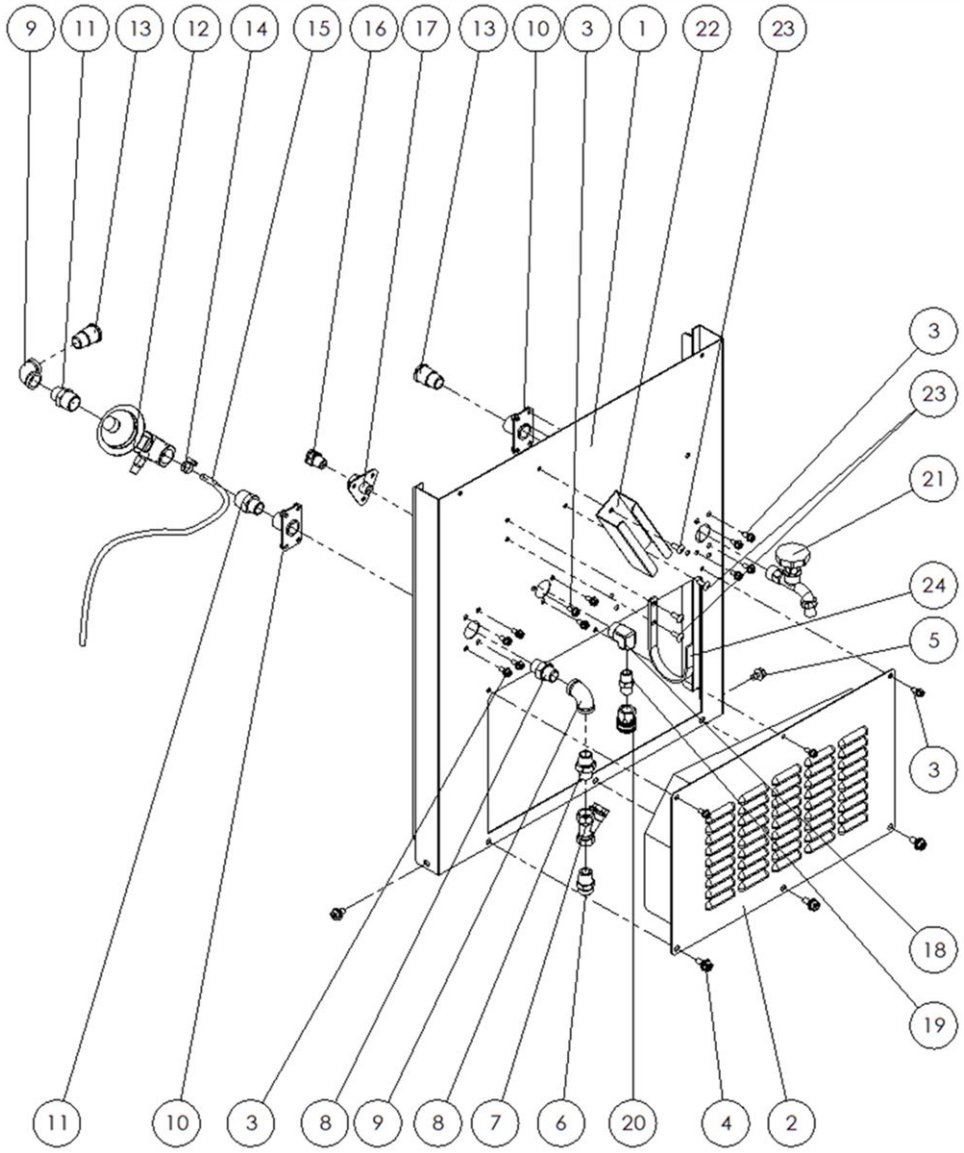

図番	コード	品名	数量	ｷｯﾄ内容	ｷｯﾄ	LOT	備考	一般価格	区分
1	F736503	－	1					－	－
2	F736507	－	1					－	－
3	BBHBP06015Z	－	14					－	－
4	BBHBP08020Z	六角ﾎﾞﾙﾄ HB M8×20Z(ｱﾌﾟｾｯﾄP3)	3					270	P
5	BBHBP06015Z	六角ﾎﾞﾙﾄ HB M6×15Z(ｱﾌﾟｾｯﾄP3)	2					210	P
6	KRF160348	(SY@)ｻｸｼｮﾝｱﾀﾞﾌﾟﾀｰ 1/2(網付用)	1					2,700	G
7	2902L100	(X)Y型ｽﾄﾚｰﾅｰ 1/2FF(#100)	1					－	P
8	B195004	SUS中圧ﾆｯﾌﾟﾙ1/2	2					3,000	G
9	B195204KR	(SY@)SUS低圧両ﾒｽｴﾙﾎﾞ1/2	2					1,600	G
10	F736510-1	－	2					－	－
11	B195027KR	(SY@)SUS低圧ﾆｯﾌﾟﾙ1/2×3/4	2					1,600	G
12	－	－	1				減圧弁(缶体付属品)	－	－
13	F166005	(X)ﾌｧｽﾅﾆｯﾌﾟﾙ(PH)	2					－	P
14	B450101	ﾎｰｽﾊﾞﾝﾄﾞ(φ6～15)	1					870	G
15	1376B08	(X)ｳﾚﾀﾝﾁｭｰﾌﾞφ8×5(m)	0.6				600mm	－	G
16	B161902	高圧45°　ｱﾀﾞﾌﾟﾀｰ3/8	1					1,600	G
17	F736509	－	1					－	－
18	B160903	高圧両ﾒｽｴﾙﾎﾞ3/8	1					2,900	G
19	B160103	高圧ﾆｯﾌﾟﾙ3/8	1					1,000	G
20	B232111	高圧SUSｶﾌﾟﾗｿｹｯﾄ 3TSF-3/8(ﾛｯｸ付)	1					5,400	G
21	B271003	(X)横水栓(赤ﾊﾝﾄﾞﾙ)	2					－	P
22	F736518	－	1					－	－
23	BBTS0615Z	(X)ﾄﾗｽﾈｼﾞM6×15Z	4					－	P
24	F736519	－	1					－	－

※品名欄[－]のものは供給不可品となります。2025年7月時点の税抜き価格となります。価格・仕様は予告なく変更となる場合が有ります。

ＰＨ８０ｃ/１００ｃ/１５０ｃ/１８０ｃ　電装ボックスＡｓｓｙ

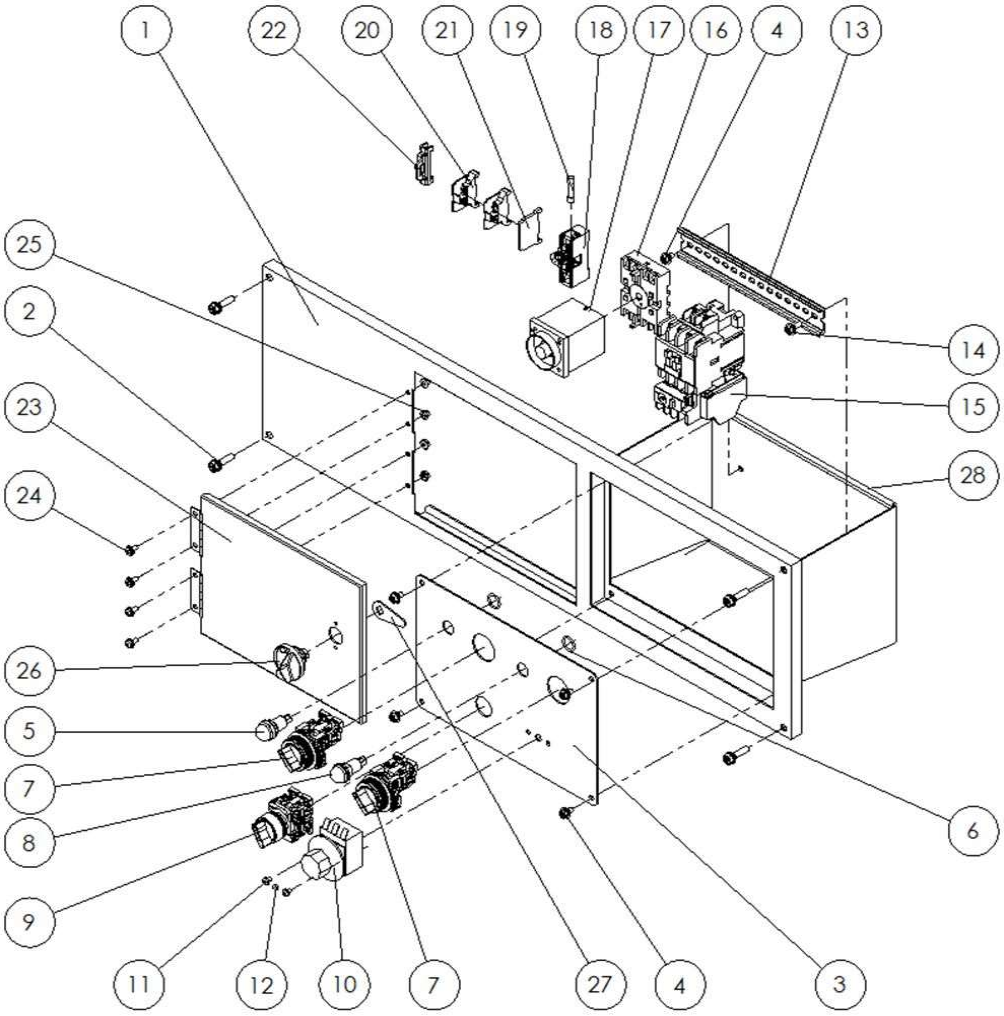

図番	コード	品名	数量	ｷｯﾄ内容	ｷｯﾄ	LOT	備考	一般価格	区分
1	F736502	－	1					－	－
2	BBHBP06025Z	六角ﾎﾞﾙﾄ HB M6×25Z(ｱﾌﾟｾｯﾄP3)	4					200	P
3	F736603	－	1					－	－
4	BBHBP05010Z	六角ﾎﾞﾙﾄ HB M5×10Z(ｱﾌﾟｾｯﾄP3)	5					100	P
5	B102601	ﾊﾟｲﾛｯﾄﾗﾝﾌﾟBN-23 φ15 AC200(緑)	1					4,100	P
6	B470341	OR 1.9×13.8 JASO1014(3TS)	2					300	P
7	B102121	ｾﾚｸﾄｽｲｯﾁ 1a AR30PR-210B	2					3,900	P
8	B102602	ﾊﾟｲﾛｯﾄﾗﾝﾌﾟBN-23 φ15 AC200(赤)	1					3,800	P
9	B102128	ｾﾚｸﾄｽｲｯﾁφ22 1a AR22PR-210B	1					3,900	P
10	B107051	温度調節機 液膨ﾀｲﾌﾟ EGOｻｰﾓｽﾀｯﾄ	1				ボイラAssy:No14同一	25,800	P
11	BBNKU04005	(X)ﾅﾍﾞﾈｼﾞ M4×5Z	2					－	P
12	B471106	OR 2.62×4.42 AS106	2				温度調節器軸	300	P
13	B102653	(X)DINﾚｰﾙ 20cm	1					－	P
14	BBHBP05015Z	(X)六角ﾎﾞﾙﾄ HB M5×15Z(ｱﾌﾟｾｯﾄP3)	1					－	P
15	B100312	ﾏｸﾞﾈｯﾄｽｲｯﾁ(ｻｰﾏﾙ付)200V 2.2kW(富士SW-03)	1				PH80	14,000	P
	B100313	ﾏｸﾞﾈｯﾄｽｲｯﾁ(ｻｰﾏﾙ付)200V 3.7-4.0kW(富士SW-4-1)	1				PH100/150/180	22,000	P
16	B102431	端子台(H3CR,PM4S用)P2CF-08(ｵﾑﾛﾝ)	1					3,000	P
17	B102422A	ﾀｲﾏｰ H3CR-A8 AC100-200V	1					23,000	P
18	B106252	ﾋｭｰｽﾞﾎﾙﾀﾞｰ FHC-15	1					2,300	P
19	B106253	ﾋｭｰｽﾞ FGB0 250V 1A	1					200	P
20	B102681a	端子台1P PTU20(DINﾚｰﾙ用)	2					400	P
21	B102681b	側板 PTU20(DINﾚｰﾙ用)	1					300	P
22	B102645	DINﾚｰﾙ用止め金具BNL6	1					300	P
23	F736604	－	1					－	－
24	BBNKA04010Z	ﾅﾍﾞﾈｼﾞ M4×10Z(P3)	4					140	P
25	BBFN04Z	ﾌﾗﾝｼﾞﾅｯﾄ M4	4					140	P
26	B370502	THA-227 X型ﾊﾝﾄﾞﾙ	1					3,600	P
27	B390172	止め金 AC-25-8	1					660	P
28	B390692	ﾜﾝﾀｯﾁﾊﾟｯｷﾝ FC-779-1-3(m)	0.26				255mm	1,800	P

※品名欄[－]のものは供給不可品となります。2025年7月時点の税抜き価格となります。価格・仕様は予告なく変更となる場合が有ります。

ＣＨ１５１２Ｐ　全体

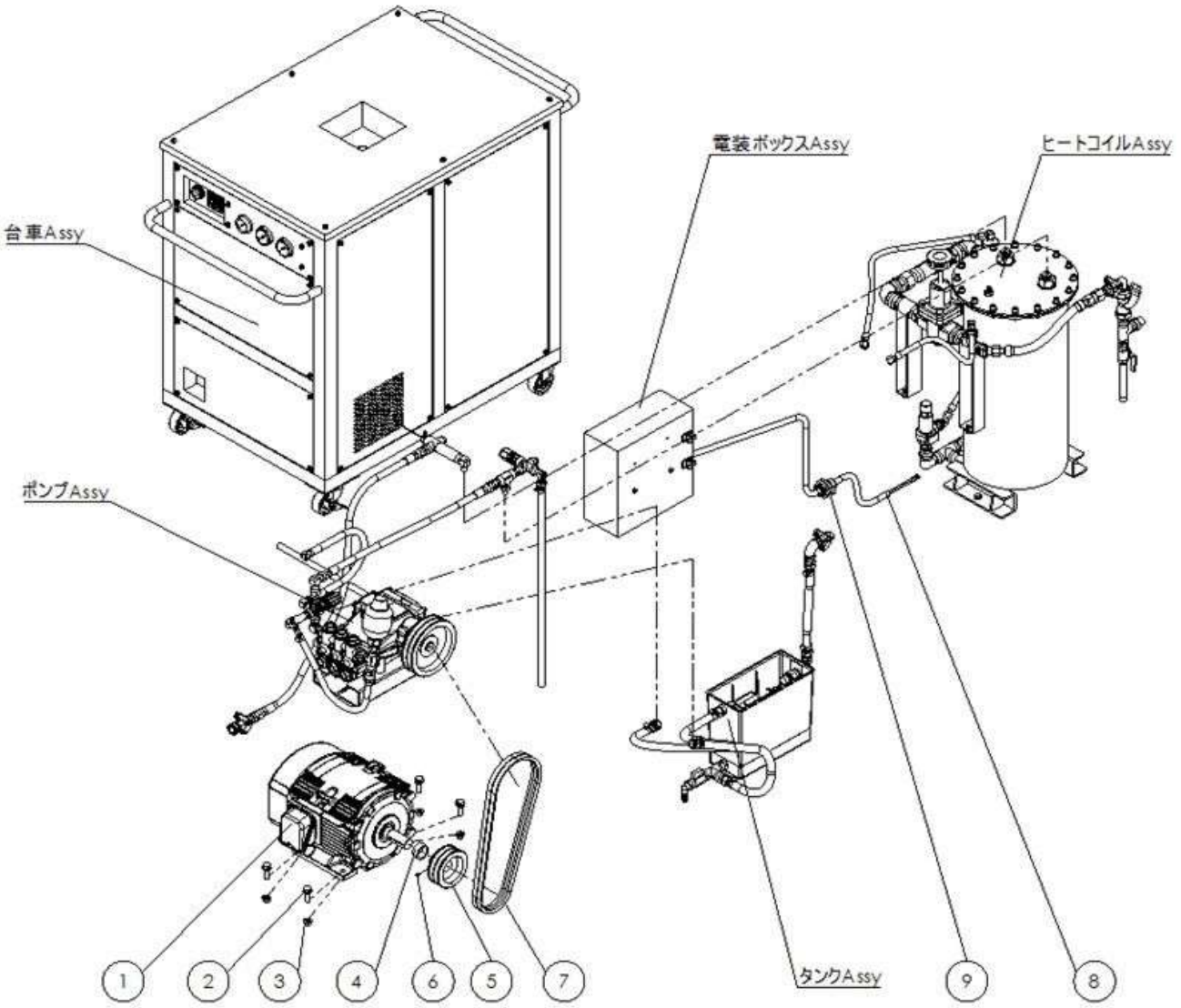

図番	コード	品名	数量	ｷｯﾄ内容	ｷｯﾄ	LOT	備考	一般価格	区分
ASSY	2657D500	(S)洗浄機 すち−む君ⅡCH1512P/50Hz(本体)						2,210,000	C
ASSY	2657D600	(S)洗浄機 すち−む君ⅡCH1512P/60Hz(本体)						2,210,000	C
1	B030308AH	ﾓｰﾀｰ 全閉外扇 200V 4P 3.7kW IE3 日立(112M)	1					141,000	G
2	BBHBP10035Z	六角ﾎﾞﾙﾄ HB M10×35Z(ｱﾌﾟｾｯﾄP3)	4					400	P
3	BBFN10Z	ﾌﾗﾝｼﾞﾅｯﾄ M10	4					100	P
4	F160118	(SY)ｶﾗｰ φ30.5×φ38×16Z	1					−	P
5	B110324	Vﾌﾟｰﾘｰ 4A2 28−8	1					18,000	P
6	BBHS08005	止めﾈｼﾞ HS 8×5 ｸﾎﾞﾐ	1					800	P
7	B130115	Vﾍﾞﾙﾄ A38RED	2				50Hz	3,800	P
	B130116	(S)Vﾍﾞﾙﾄ A39RED					60Hz	4,500	P
8	B100718	ｷｬﾌﾞﾀｲﾔｹｰﾌﾞﾙ 3.5SQ 4芯(7m)	1					22,000	P
9	B101302	ｺｰﾄﾞﾛｯｸ 3.5〜8SQ(NC−2)	1					1,600	P

※品名欄[ー]のものは供給不可品となります。2025年7月時点の税抜き価格となります。価格・仕様は予告なく変更となる場合が有ります。

ＣＨ１５１２Ｐ　台車Ａｓｓｙ

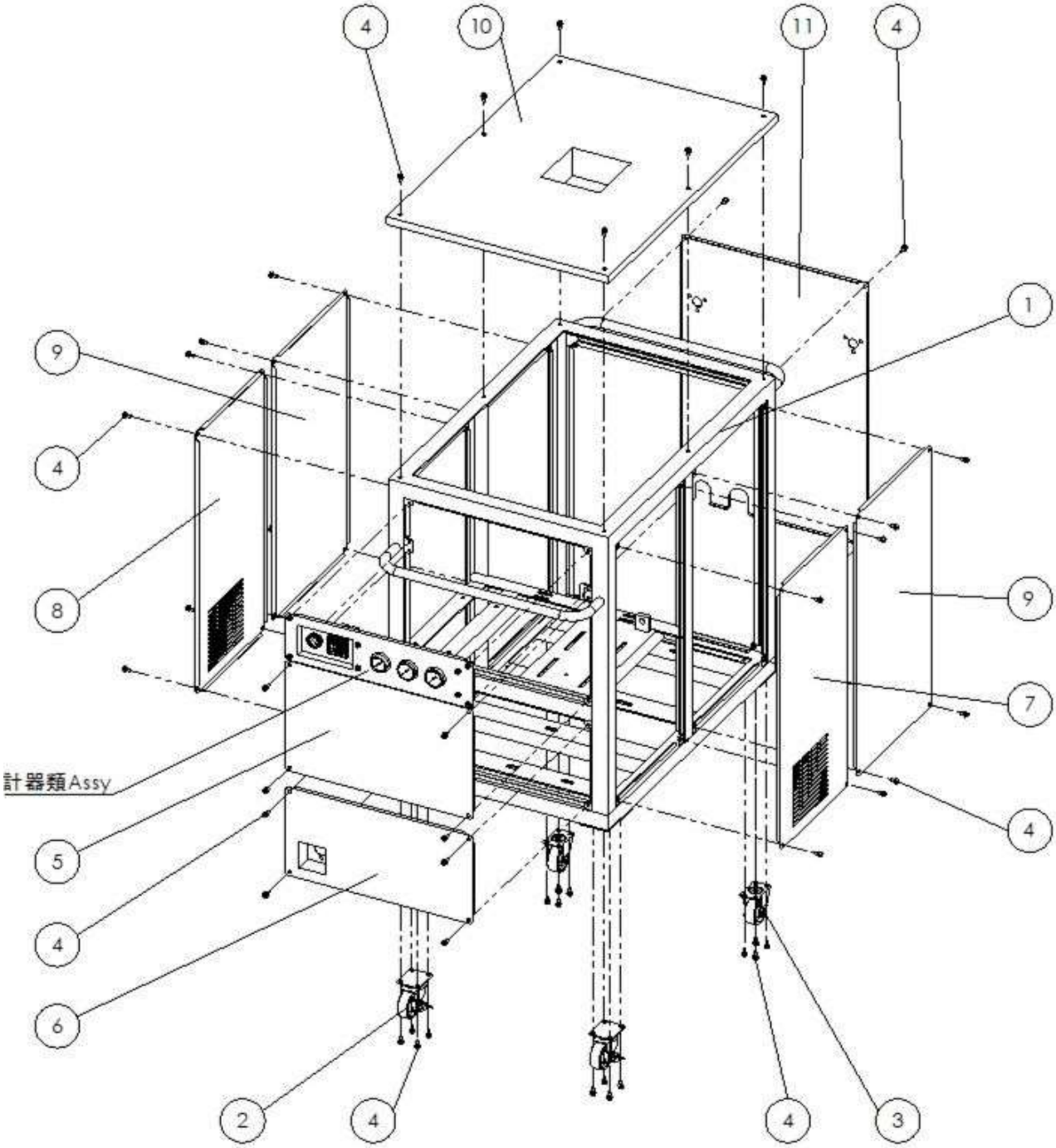

図番	コード	品名	数量	ｷｯﾄ内容	ｷｯﾄ	LOT	備考	一般価格	区分
1	F735304	－	1					－	－
2	B150501	(S)自在ｷｬｽﾀｰ SUS-SJ-65U-S	2					12,300	P
3	B150701	(S)固定ｷｬｽﾀｰ SUS-SK-65U	2					6,100	P
4	BBHBSP06015	SUS六角ﾎﾞﾙﾄ HB M6×15(ｱﾌﾟｾｯﾄP3)	50					300	P
5	F735306	－	1					－	－
6	F735307	－	1					－	－
7	F735308	－	1					－	－
8	F735309	－	1					－	－
9	F735310	－	2					－	－
10	F735324	－	1					－	－
11	F735326	(SX)背面ﾊﾟﾈﾙ(ｼﾝｸﾞﾙｺｲﾙ用) CH1512	1					－	P

※品名欄[－]のものは供給不可品となります。2025年7月時点の税抜き価格となります。価格・仕様は予告なく変更となる場合が有ります。

ＣＨ１５１２Ｐ　ポンプＡｓｓｙ　　～No.3213

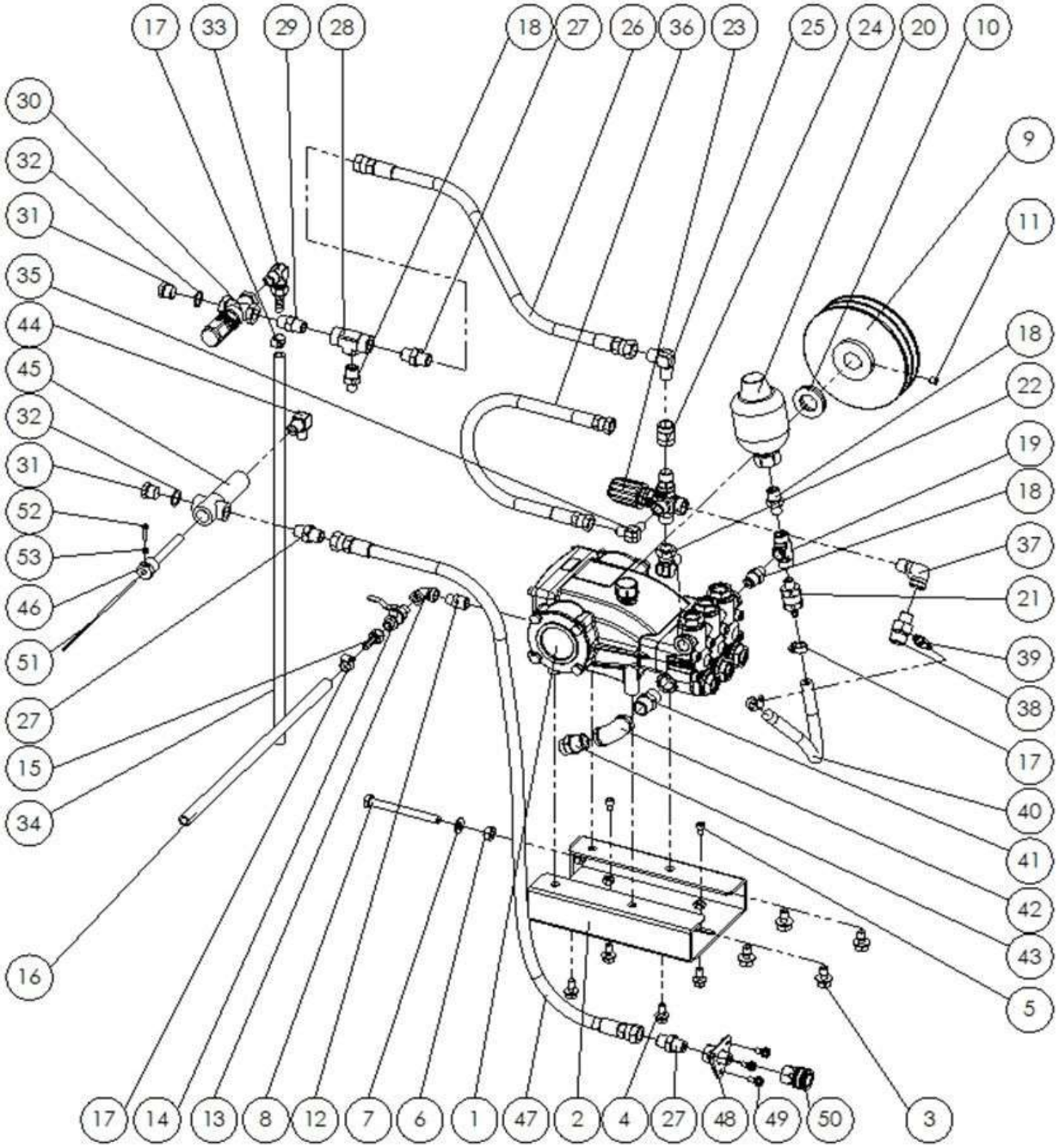

図番	コード	品名	数量	ｷｯﾄ内容	ｷｯﾄ	LOT	備考	一般価格	区分
1	LENMT1820R	ﾎﾟﾝﾌﾟ NMT1820R(24-8)(20MPa,21.4L/1740)	1					219,000	G
2	F735312	－	1					－	－
3	BBHBP10020Z	六角ﾎﾞﾙﾄ HB M10×20Z(ｱﾌﾟｾｯﾄP3)	4					500	P
4	BBHBP08020Z	六角ﾎﾞﾙﾄ HB M8×20Z(ｱﾌﾟｾｯﾄP3)	4					270	P
5	BBCS06010Z	六角穴付ﾎﾞﾙﾄ CS M6×10Z	2					100	P
6	BBHN10Z	(X)六角ﾅｯﾄ HN M10Z	1					－	P
7	BBPW10Z	平ﾜｯｼｬｰ PW 10Z	1					100	P
8	BBHB10100Z	(SX)六角ﾎﾞﾙﾄ HB M10×100Z	1					－	P
9	B110375	Vﾌﾟｰﾘｰ 6A2 24-8	1				50Hz	22,000	P
9	B110392	Vﾌﾟｰﾘｰ 7A2 24-8	1				60Hz	29,000	P
10	BBPW24Z	平ﾜｯｼｬｰ PW 24Z(内径φ25.5)	2					300	P
11	BBHS08010	止めﾈｼﾞ HS 8×10 ｸﾎﾞﾐ	1					100	P
12	B195022KR	(SY@)SUS低圧ﾆｯﾌﾟﾙ1/4×3/8	1					930	G
13	B195202KR	(SY@)SUS低圧両ﾒｽｴﾙﾎﾞ1/4	1					930	G
14	B270102	両ｵｽﾎﾞｰﾙｺｯｸ BC1/4MM(AS)	1					3,400	G
15	B200701	黄銅ﾀｹﾉｺﾅｯﾄ1/4×9 HJ022	1					1,400	G
16	1380J08	耐油ﾌﾞﾚｰﾄﾞﾎｰｽ φ8(1/4)(m)	0.4					1,000	G
17	B450101	ﾎｰｽﾊﾞﾝﾄﾞ(φ6～15)	4					870	G

※品名欄[－]のものは供給不可品となります。2025年7月時点の税抜き価格となります。価格・仕様は予告なく変更となる場合が有ります。

ＣＨ１５１２　ポンプＡｓｓｙ　～No.3213

図番	コード	品名	数量	ｷｯﾄ内容	ｷｯﾄ	LOT	備考	一般価格	区分
18	B160153	高圧ﾆｯﾌﾟﾙ1/4×3/8	3					1,100	G
19	B162102	高圧ﾁｰｽﾞ1/4	1					3,300	G
20	PA29020005	(X)ｱｷｭﾑﾚｰﾀｰ AC10(21MPa×0.1L-3/8F)	1					－	G
21	F351900	自動ｴｱ抜き弁ｾｯﾄ	1					5,100	P
22	B162902	高圧90°　片ﾕﾆｵﾝ3/8	1					4,800	G
23	PA60190800	ｱﾝﾛｰﾀﾞｰ VB3F(IN:PFﾃｰﾊﾟ,OUT:PT)	1					27,000	G
24	B162503	高圧ｿｹｯﾄ3/8	1					1,100	G
25	B161503	高圧90°　ｱﾀﾞﾌﾟﾀｰ3/8	1					1,600	G
26	B330631	中間ﾎｰｽ 9HH×500L	1					20,000	P
27	B161103	高圧ｱﾀﾞﾌﾟﾀｰ3/8	3					900	G
28	B162103	高圧ﾁｰｽﾞ3/8	1					3,500	G
29	B160103	高圧ﾆｯﾌﾟﾙ3/8	1					1,000	G
30	TC0215010200F	調圧弁 SVT28(25MPa,30L)	1					16,000	G
31	BBHP03C	黄銅六角埋栓G3/8M	2					1,700	P
32	BBPWC03	銅ﾜｯｼｬｰ3/8	2					480	P
33	B203121	黄銅L型ﾎｰｽｼﾞｮｲﾝﾄ 3/8×10.5(ﾀｹﾉｺ)	1					3,400	G
34	1380J09	耐油ﾌﾞﾚｰﾄﾞﾎｰｽ φ9.5(3/8)(m)	0.78					1,400	G
35	B161502	高圧90°　ｱﾀﾞﾌﾟﾀｰ1/4	1					1,400	G
36	B330306	中間ﾎｰｽ 6P×400L	1					7,000	P
37	B195253AKR	(SY@)SUS低圧ｽﾄﾘｰﾄｴﾙﾎﾞ3/8	1					1,300	G
38	KRF160334	(SY@)黄銅三方ｱﾀﾞﾌﾟﾀｰ G1/2×3/8×1/8F	1					3,800	G
39	B203001	黄銅ﾎｰｽｼﾞｮｲﾝﾄ 1/8×7(ｱﾀﾞﾌﾟﾀｰ+ﾀｹﾉｺﾅｯﾄ)	1					1,400	G
40	1384A06	低圧耐油ﾎｰｽφ6(m)	0.3					2,200	G
41	B195004KR	(SY@)SUS低圧ﾆｯﾌﾟﾙ1/2	1					1,400	G
42	B195204KR	(SY@)SUS低圧両ﾒｽｴﾙﾎﾞ1/2	1					1,600	G
43	KRF160348	(SY@)ｻｸｼｮﾝｱﾀﾞﾌﾟﾀｰ 1/2(網付用)	1					2,700	G
44	B160551	高圧ｴﾙﾎﾞ1/4×3/8	1					4,500	G
45	MT220091	ｻｰﾓﾌﾞﾛｯｸ(ｸﾛｽ)(ﾛｼﾞｶ,HC,HS,すちーむ君)	1					9,500	P
46	MT220089	(SX@)ｻｰﾓﾎﾙﾀﾞｰ(ﾊﾟｲﾌﾟ)(ﾛｼﾞｶ,HC)	1					8,300	P
47	B330645	中間ﾎｰｽ 9HH×1000L	1					33,000	P
48	F735319	－	1					－	－
49	BBHBSP06015	SUS六角ﾎﾞﾙﾄ HB M6×15(ｱﾌﾟｾｯﾄP3)	3					300	P
50	B232111	高圧SUSｶﾌﾟﾗｿｹｯﾄ 3TSF-3/8(ﾛｯｸ付)	1					5,400	G
51	B107021A	(SX)温度ｾﾝｻｰ 熱電対 E52-CA10AE-N	1					－	P
52	BBNKU04018	－	1					－	－
53	BBHN04Z	(SX@)六角ﾅｯﾄ HN M4Z	1					120	P

※品名欄[－]のものは供給不可品となります。2025年7月時点の税抜き価格となります。価格・仕様は予告なく変更となる場合が有ります。

ＣＨ１５１２Ｐ　ポンプＡｓｓｙ　　No.3214～

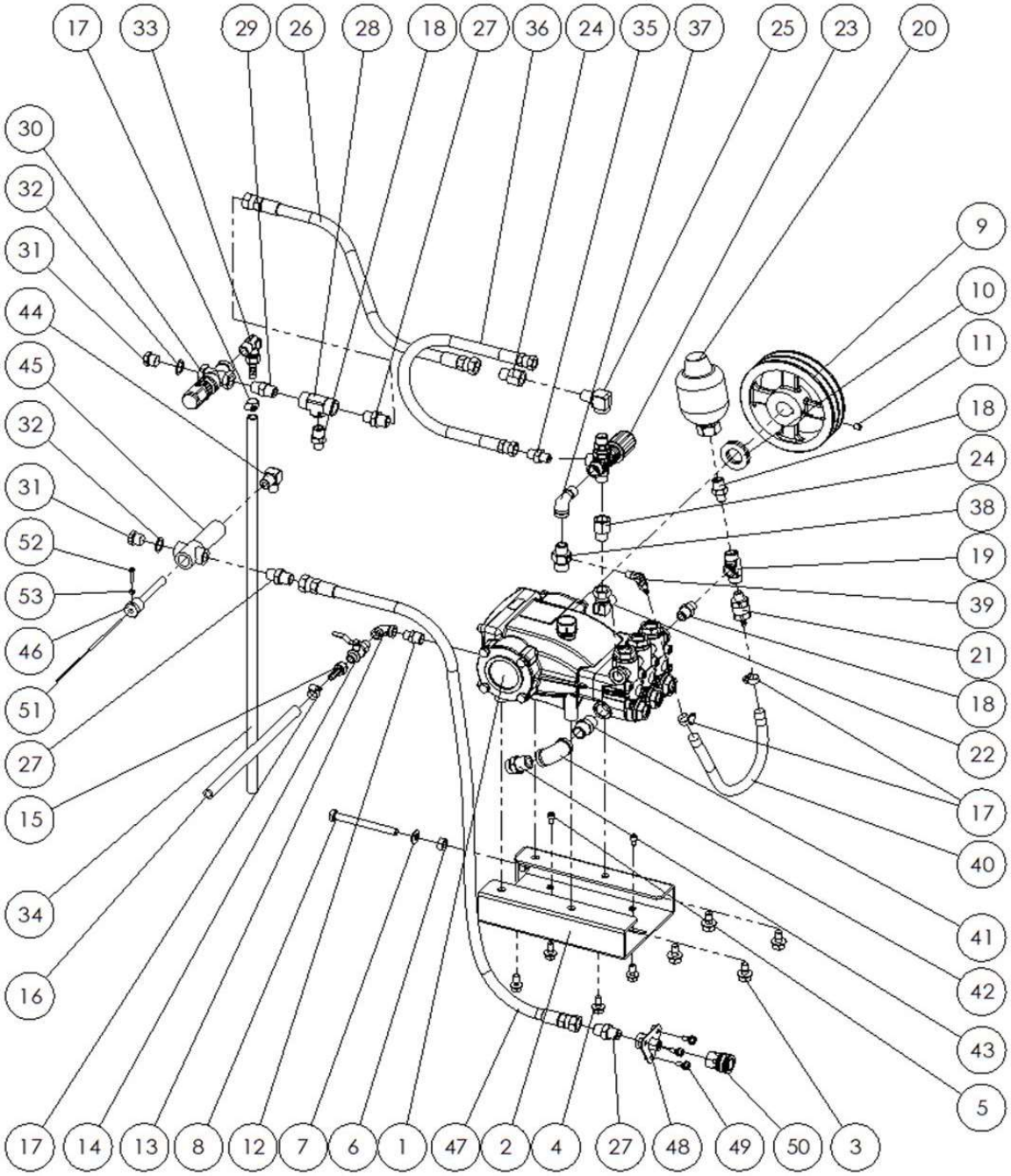

図番	コード	品名	数量	ｷｯﾄ内容	ｷｯﾄ	LOT	備考	一般価格	区分
1	LENMT1820R	ﾎﾟﾝﾌﾟ NMT1820R(24-8)(20MPa,21.4L/1740)	1					219,000	G
2	F735312	－	1					－	－
3	BBHBP10020Z	六角ﾎﾞﾙﾄ HB M10×20Z(ｱﾌﾟｾｯﾄP3)	4					500	P
4	BBHBP08020Z	六角ﾎﾞﾙﾄ HB M8×20Z(ｱﾌﾟｾｯﾄP3)	4					270	P
5	BBCS06010Z	六角穴付ﾎﾞﾙﾄ CS M6×10Z	2					100	P
6	BBHN10Z	(X)六角ﾅｯﾄ HN M10Z	1					－	P
7	BBPW10Z	平ﾜｯｼｬｰ PW 10Z	1					100	P
8	BBHB10100Z	(SX)六角ﾎﾞﾙﾄ HB M10×100Z	1					－	P
9	B110375	Vﾌﾟｰﾘｰ 6A2 24-8	1				50Hz	22,000	P
9	B110392	Vﾌﾟｰﾘｰ 7A2 24-8	1				60Hz	29,000	P
10	BBPW24Z	平ﾜｯｼｬｰ PW 24Z(内径φ25.5)	2					300	P
11	BBHS08010	止めﾈｼﾞ HS 8×10 ｸﾎﾞﾐ	1					100	P
12	B195022KR	(SY@)SUS低圧ﾆｯﾌﾟﾙ1/4×3/8	1					930	G
13	B195202KR	(SY@)SUS低圧両ﾒｽｴﾙﾎﾞ1/4	1					930	G
14	B270102	両ｵｽﾎﾞｰﾙｺｯｸ BC1/4MM(AS)	1					3,400	G
15	B200701	黄銅ﾀｹﾉｺﾅｯﾄ1/4×9 HJ022	1					1,400	G
16	1380J08	耐油ﾌﾞﾚｰﾄﾞﾎｰｽ φ8(1/4)(m)	0.4					1,000	G
17	B450101	ﾎｰｽﾊﾞﾝﾄﾞ(φ6～15)	4					870	G

※品名欄[－]のものは供給不可品となります。2025年7月時点の税抜き価格となります。価格・仕様は予告なく変更となる場合が有ります。

ＣＨ１５１２　ポンプＡｓｓｙ　　No.3214～

図番	コード	品名	数量	ｷｯﾄ内容	ｷｯﾄ	LOT	備考	一般価格	区分
18	B160153	高圧ﾆｯﾌﾟﾙ1/4×3/8	3					1,100	G
19	B162102	高圧ﾁｰｽﾞ1/4	1					3,300	G
20	PA29020005	(X)ｱｷｭﾑﾚｰﾀｰ AC10(21MPa×0.1L-3/8F)	1					－	G
21	F351900	自動ｴｱ抜き弁ｾｯﾄ	1					5,100	P
22	B162902	高圧90°　片ﾕﾆｵﾝ3/8	1					4,800	G
23	PA60190800	ｱﾝﾛｰﾀﾞｰ VB3F(IN:PFﾃｰﾊﾟ,OUT:PT)	1					27,000	G
24	B161303	高圧凸凹ｱﾀﾞﾌﾟﾀｰ3/8	2					1,200	G
25	B160703	高圧凸凹ｴﾙﾎﾞ3/8	1					2,400	G
26	B330631	中間ﾎｰｽ 9HH×500L	1					20,000	P
27	B161103	高圧ｱﾀﾞﾌﾟﾀｰ3/8	3					900	G
28	B162103	高圧ﾁｰｽﾞ3/8	1					3,500	G
29	B160103	高圧ﾆｯﾌﾟﾙ3/8	1					1,000	G
30	TC0215010200F	調圧弁 SVT28(25MPa,30L)	1					16,000	G
31	BBHP03C	黄銅六角埋栓G3/8M	2					1,700	P
32	BBPWC03	銅ﾜｯｼｬｰ3/8	2					480	P
33	B203121	黄銅L型ﾎｰｽｼﾞｮｲﾝﾄ 3/8×10.5(ﾀｹﾉｺ)	1					3,400	G
34	1380J09	耐油ﾌﾞﾚｰﾄﾞﾎｰｽ φ9.5(3/8)(m)	0.78					1,400	G
35	B161102	高圧ｱﾀﾞﾌﾟﾀｰ1/4	1					900	G
36	B330306	中間ﾎｰｽ 6P×400L	1					7,000	P
37	B195253AKR	(SY@)SUS低圧ｽﾄﾘｰﾄｴﾙﾎﾞ3/8	1					1,300	G
38	KRF160334	(SY@)黄銅三方ｱﾀﾞﾌﾟﾀｰ G1/2×3/8×1/8F	1					3,800	G
39	B203101	黄銅L型ﾎｰｽｼﾞｮｲﾝﾄ 1/8×7(ﾀｹﾉｺ)	1					2,100	G
40	1384A06	低圧耐油ﾎｰｽφ6(m)	0.36					2,200	G
41	B195004KR	(SY@)SUS低圧ﾆｯﾌﾟﾙ1/2	1					1,400	G
42	B195204KR	(SY@)SUS低圧両ﾒｽｴﾙﾎﾞ1/2	1					1,600	G
43	KRF160348	(SY@)ｻｸｼｮﾝｱﾀﾞﾌﾟﾀｰ 1/2(網付用)	1					2,700	G
44	B160551	高圧ｴﾙﾎﾞ1/4×3/8	1					4,500	G
45	MT220091	ｻｰﾓﾌﾞﾛｯｸ(ｸﾛｽ)(ﾛｼﾞｶ,HC,HS,すちーむ君)	1					9,500	P
46	MT220089	(SX@)ｻｰﾓﾎﾙﾀﾞｰ(ﾊﾟｲﾌﾟ)(ﾛｼﾞｶ,HC)	1					8,300	P
47	B330645	中間ﾎｰｽ 9HH×1000L	1					33,000	P
48	F735319	－	1					－	－
49	BBHBSP06015	SUS六角ﾎﾞﾙﾄ HB M6×15(ｱﾌﾟｾｯﾄP3)	3					300	P
50	B232111	高圧SUSｶﾌﾟﾗｿｹｯﾄ 3TSF-3/8(ﾛｯｸ付)	1					5,400	G
51	B107021A	(SX)温度ｾﾝｻｰ 熱電対 E52-CA10AE-N	1					－	P
52	BBNKU04018	－	1					－	－
53	BBHN04Z	(SX@)六角ﾅｯﾄ HN M4Z	1					120	P

※品名欄[－]のものは供給不可品となります。2025年7月時点の税抜き価格となります。価格・仕様は予告なく変更となる場合が有ります。

ＣＨ１５１２Ｐ　タンクＡｓｓｙ

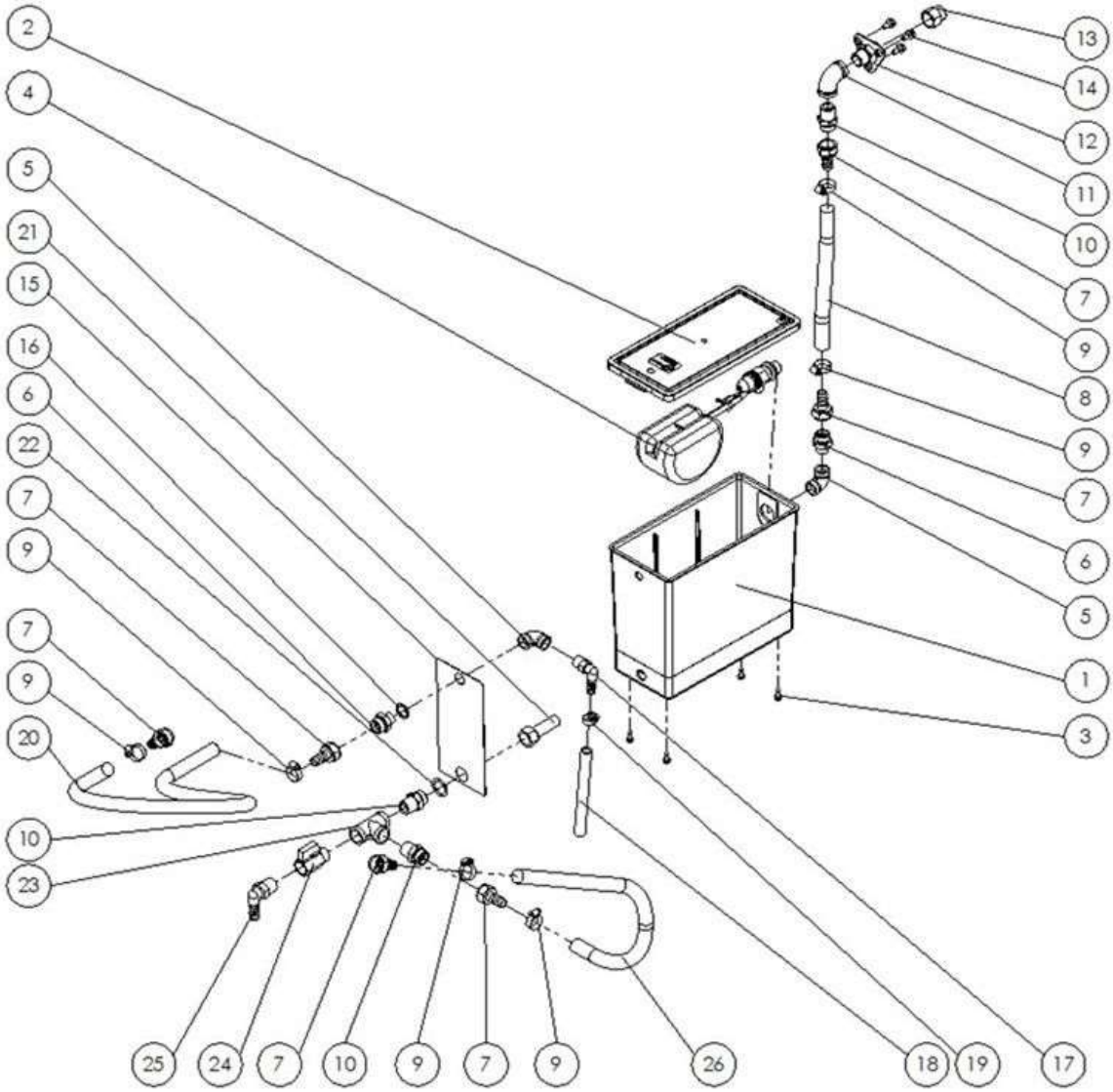

図番	コード	品名	数量	ｷｯﾄ内容	ｷｯﾄ	LOT	備考	一般価格	区分
1	PA28200584	ﾘｻﾞｰﾌﾞﾀﾝｸ4L(ﾀﾝｸのみ)ﾎﾟｰﾄ;3/8-1/2-3/8	1					20,000	P
2	PA28200884	ﾌﾀ(ﾘｻﾞｰﾌﾞﾀﾝｸ4L用)	1					5,200	P
3	BBHFTS0516	SUS六角ﾌﾗﾝｼﾞﾀｯﾋﾟﾝｸﾞﾈｼﾞ M5×16	4					400	P
4	PA29016000	(S)給水ﾌﾛｰﾄﾊﾞﾙﾌﾞ3/8M RGO(BS)	1					17,000	G
5	B195203KR	(SY@)SUS低圧両ﾒｽｴﾙﾎﾞ3/8	2					1,200	G
6	KRF160349	(SY@)ｻｸｼｮﾝｱﾀﾞﾌﾟﾀｰ G1/2×3/8(網付用)	2					2,700	G
7	B200703	黄銅ﾀｹﾉｺﾅｯﾄ1/2×14	6					2,000	G
8	1381H12	ｽﾌﾟﾘﾝｸﾞﾎｰｽ φ12(m)	0.25					2,700	G
9	B450103	ﾎｰｽﾊﾞﾝﾄﾞ(φ8～22)	6					870	G
10	KRF160348	(SY@)ｻｸｼｮﾝｱﾀﾞﾌﾟﾀｰ 1/2(網付用)	3					2,700	G
11	B195204KR	(SY@)SUS低圧両ﾒｽｴﾙﾎﾞ1/2	1					1,600	G
12	F735323	－	1					－	－
13	KRF160333	(SY@)黄銅凸凹ｱﾀﾞﾌﾟﾀｰ1/2	1					2,700	G
14	BBHBSP06015	SUS六角ﾎﾞﾙﾄ HB M6×15(ｱﾌﾟｾｯﾄP3)	3					300	P
15	F735327	(SX)ﾀﾝｸ補強板(すちーむ君)	1					－	P
16	BBUP08	ﾕﾆｵﾝﾊﾟｯｷﾝ8A 3/8	1					560	P
17	B201111	ﾌﾟﾗｽﾁｯｸﾀｹﾉｺｴﾙﾎﾞ3/8×10	1					1,200	G
18	1380J09	耐油ﾌﾞﾚｰﾄﾞﾎｰｽ φ9.5(3/8)(m)	0.15					1,400	G
19	B450101	ﾎｰｽﾊﾞﾝﾄﾞ(φ6～15)	1					870	G
20	1381H12	ｽﾌﾟﾘﾝｸﾞﾎｰｽ φ12(m)	0.63					2,700	G
21	PA28202723	ﾌｨﾙﾀ1/2F(ﾀﾝｸ4L用)	1					5,000	P
22	BBUP10	ﾕﾆｵﾝﾊﾟｯｷﾝ10A 1/2	1					560	P
23	B195604KR	(SY@)SUS低圧ﾁｰｽﾞ1/2	1					2,100	G
24	B250313A	(SY@)低圧凸凹ﾐﾆﾊﾞﾙﾌﾞVBR1/2	1					5,200	G
25	B201116	ﾌﾟﾗｽﾁｯｸﾀｹﾉｺｴﾙﾎﾞ1/2×12	1					1,800	G
26	1381H12	ｽﾌﾟﾘﾝｸﾞﾎｰｽ φ12(m)	0.52					2,700	G

※品名欄[－]のものは供給不可品となります。2025年7月時点の税抜き価格となります。価格・仕様は予告なく変更となる場合が有ります。

ＣＨ１５１２Ｐ　ヒートコイルＡｓｓｙ

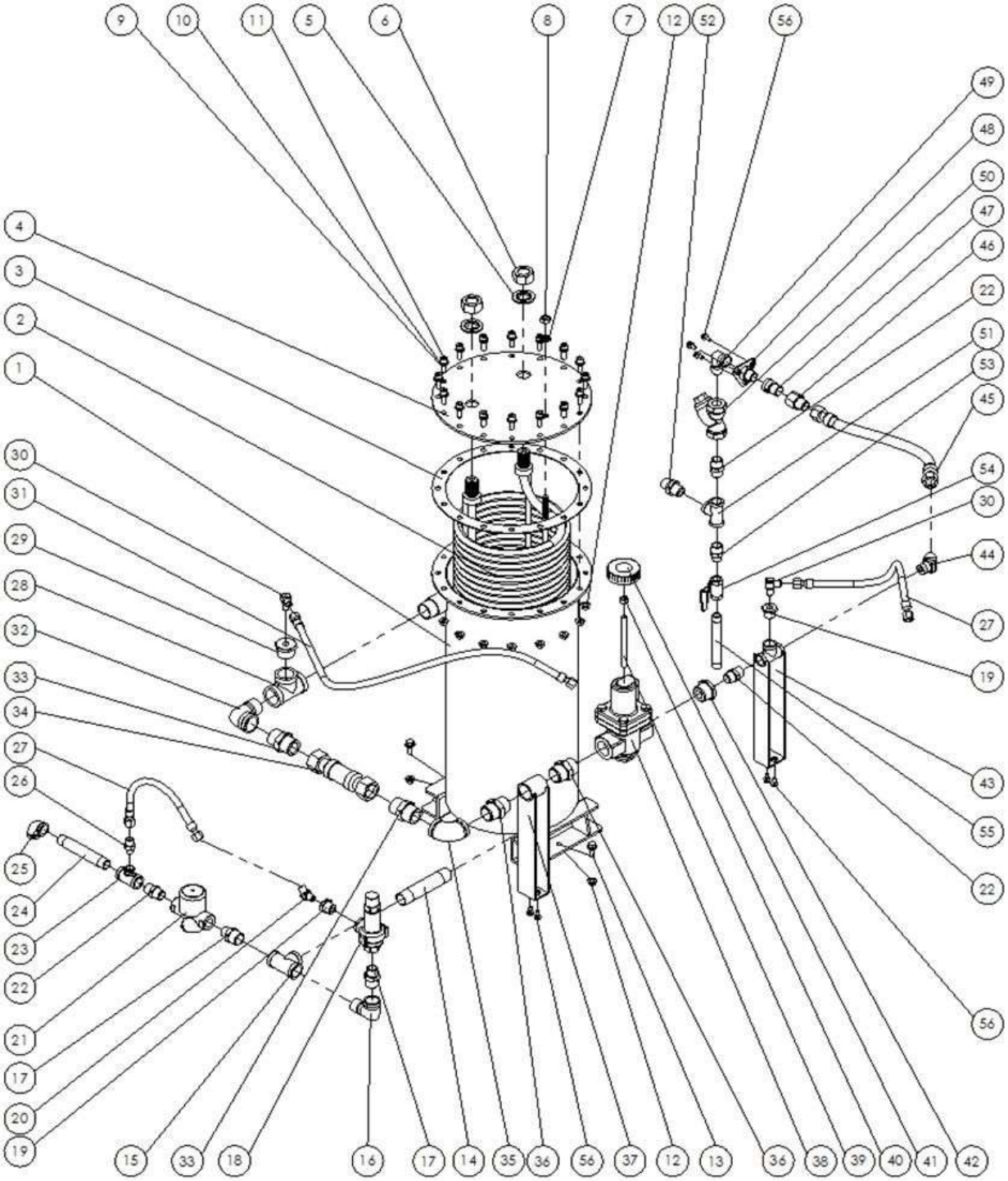

図番	コード	品名	数量	ｷｯﾄ内容	ｷｯﾄ	LOT	備考	一般価格	区分
1	F736302	－	1					－	－
2	F736301	－	1					－	－
3	F736304	ｶﾞｽｹｯﾄV/#6500(すちーむ君Ⅱ用)	1					18,000	P
4	F736303	－	1					－	－
5	BBPWSM24	(X)ｼｰﾙﾜｯｼｬｰﾈｼﾞ部 GSWM24	2					－	P
6	BBHNS24	(X)SUS六角ﾅｯﾄ M24	2					－	P
7	BBPWSM10	(SX)ｼｰﾙﾜｯｼｬｰﾈｼﾞ用 GSWM10	1					－	P
8	BBHNS10	SUS六角ﾅｯﾄ M10	2					200	P
9	BBPWS08	SUS平ﾜｯｼｬｰ PW 8	16					140	P
10	BBSWS08CS	(X)SUSｽﾌﾟﾘﾝｸﾞﾜｯｼｬｰSW 8(CS用)	16					120	P
11	BBCSS08025	(X)SUS六角穴付ﾎﾞﾙﾄ CS M8×25	16					－	P
12	BBFNS08	SUSﾌﾗﾝｼﾞﾅｯﾄ M8	18					300	P
13	BBHBS08025a	SUS六角ﾎﾞﾙﾄ HB M8×25(P3)	2					400	P
14	B196602	SUSﾛﾝｸﾞﾆｯﾌﾟﾙ3/4×125L(VLN-S40-06125)	1					3,800	G

※品名欄[－]のものは供給不可品となります。2025年7月時点の税抜き価格となります。価格・仕様は予告なく変更となる場合が有ります。

ＣＨ１５１２Ｐ　ヒートコイルＡｓｓｙ

図番	コード	品名	数量	ｷｯﾄ内容	ｷｯﾄ	LOT	備考	一般価格	区分
15	B195605KR	(SY@)SUS低圧ﾁｰｽﾞ3/4	1					3,900	G
16	B195255KR	(SY@)SUS低圧ｽﾄﾘｰﾄｴﾙﾎﾞ3/4	1					2,100	G
17	B195027KR	(SY@)SUS低圧ﾆｯﾌﾟﾙ1/2×3/4	2					1,600	G
18	B084201	(SX)安全弁 AL-150 15A	1					－	P
19	B195805	SUS中圧ﾌﾞｯｼﾝｸﾞ1/2×1/4	2					2,200	G
20	B191801	(X)SUS高圧45°　ｱﾀﾞﾌﾟﾀｰ1/4	1					－	G
21	B084204	(SX)ｽﾁｰﾑﾄﾗｯﾌﾟ TD-10NA	1					－	P
22	B195004KR	(SY@)SUS低圧ﾆｯﾌﾟﾙ1/2	3					1,400	G
23	B195651	(SX)SUS中圧異径ﾁｰｽﾞ1/2×1/4	1					－	G
24	B196545	SUSﾛﾝｸﾞﾆｯﾌﾟﾙ1/2×125L	1					2,600	G
25	B195204KR	(SY@)SUS低圧両ﾒｽｴﾙﾎﾞ1/2	1					1,600	G
26	B191502	(SX)SUS高圧ｱﾀﾞﾌﾟﾀｰ1/4	1					－	G
27	B339103	(X)ｽﾁｰﾑﾌﾚｷｼﾌﾞﾙﾎｰｽ φ8-1/4×350L	2					－	P
28	B195606C	(SY@)SUS低圧ﾁｰｽﾞ1	1					1,700	G
29	B195811	(SX)SUS中圧ﾌﾞｯｼﾝｸﾞ1″×1/4	1					－	G
30	B191701	(X)SUS高圧90°　ｱﾀﾞﾌﾟﾀｰ1/4	2					－	G
31	B339109	(SX)ｽﾁｰﾑﾌﾚｷｼﾌﾞﾙﾎｰｽ φ8-1/4×700L	1					－	P
32	B195256	(SX)SUS中圧ｽﾄﾘｰﾄｴﾙﾎﾞ1″	1					－	G
33	B191506	(X)SUS高圧ｱﾀﾞﾌﾟﾀｰ1″	2					－	G
34	B339183	(SX)ｽﾁｰﾑﾌﾚｷｼﾌﾞﾙﾎｰｽ φ25-1″×150L	1					－	P
35	B195206KR	(SY@)SUS低圧両ﾒｽｴﾙﾎﾞ1	1					3,000	G
36	B195006	SUS中圧ﾆｯﾌﾟﾙ1″	2					5,200	G
37	F735321	－	1					－	－
38	B084213	減圧弁 GD-45 25A	1					96,000	P
39	BBS10285Z	(SX)寸切ﾎﾞﾙﾄ M10×285	0.4				120mm	－	P
40	BBHN10Z	(X)六角ﾅｯﾄ HN M10Z	1					－	P
41	BBNBF10	(SX)ﾉﾌﾞﾎﾞﾙﾄﾒﾈｼﾞM10(NKRF10)	1					－	P
42	B195813	(SX)SUS中圧ﾌﾞｯｼﾝｸﾞ1″×1/2	1					－	G
43	F735320	－	1					－	－
44	B191803	(SX)SUS高圧45°　ｱﾀﾞﾌﾟﾀｰ1/2	1					－	G
45	B339143	(SX)ｽﾁｰﾑﾌﾚｷｼﾌﾞﾙﾎｰｽ φ15-1/2×350L	1					－	P
46	B191604	(SX)SUS高圧凸凹ｱﾀﾞﾌﾟﾀｰ1/2	1					－	G
47	B195264KR	(SY@)SUS低圧ｵｽﾒｽﾆｯﾌﾟﾙ1/2	1					1,400	G
48	F735323	－	1					－	－
49	B195254KR	(SY@)SUS低圧ｽﾄﾘｰﾄｴﾙﾎﾞ1/2	1					1,600	G
50	B084202	ｽﾄﾚｰﾅｰ SY-5 15A	1					12,000	P
51	B195604KR	(SY@)SUS低圧ﾁｰｽﾞ1/2	1					2,100	G
52	B191504	(SX)SUS高圧ｱﾀﾞﾌﾟﾀｰ1/2	1					－	G
53	B195024KR	(SY@)SUS低圧ﾆｯﾌﾟﾙ3/8×1/2	1					1,100	G
54	B270393	(SX)黄銅両ﾒｽﾎﾞｰﾙﾊﾞﾙﾌﾞ3/8(ﾚﾊﾞｰﾊﾝﾄﾞﾙ)(OKD)	1					－	G
55	B196442	(SX)SUSﾛﾝｸﾞﾆｯﾌﾟﾙ3/8×150L	1					－	G
56	BBHBSP06015	SUS六角ﾎﾞﾙﾄ HB M6×15(ｱﾌﾟｾｯﾄP3)	7					300	P

※品名欄[－]のものは供給不可品となります。2025年7月時点の税抜き価格となります。価格・仕様は予告なく変更となる場合が有ります。

ＣＨ１５１２Ｐ　計器類Ａｓｓｙ

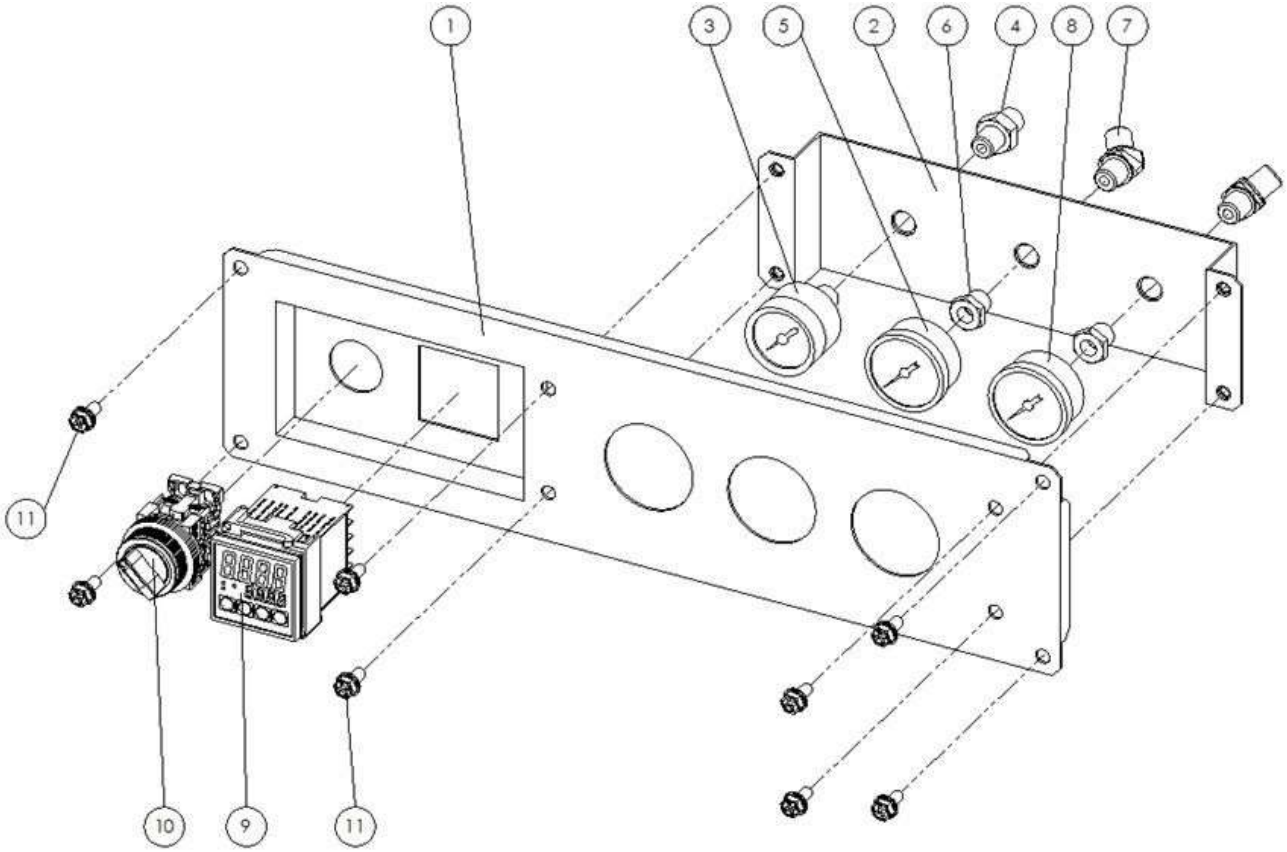

図番	コード	品名	数量	ｷｯﾄ内容	ｷｯﾄ	LOT	備考	一般価格	区分
1	F735325	－	1					－	－
2	F735314	－	1					－	－
3	B291212	(SX)圧力計 ADGTφ40×25MPa(ｳﾗﾈｼﾞ1/4)	1					－	G
4	B161102	高圧ｱﾀﾞﾌﾟﾀｰ1/4	1					900	G
5	B291152	(SX)小型圧力計 φ40×0.2MPa(ｳﾗﾈｼﾞ1/8)	1					－	G
6	B195801	SUS中圧ﾌﾞｯｼﾝｸﾞ1/4×1/8	2					1,400	G
7	B191801	(X)SUS高圧45°　ｱﾀﾞﾌﾟﾀｰ1/4	2					－	G
8	B291155	(S)小型圧力計 φ40×1.0MPa(ｳﾗﾈｼﾞ1/8)	1					10,500	G
9	B107001	(S)温度調節器 E5CB-R1TC	1					48,000	P
10	B102121	ｾﾚｸﾄｽｲｯﾁ 1a AR30PR-210B	1					3,900	P
11	BBHBSP06015	SUS六角ﾎﾞﾙﾄ HB M6×15(ｱﾌﾟｾｯﾄP3)	8					300	P

※品名欄[－]のものは供給不可品となります。2025年7月時点の税抜き価格となります。価格・仕様は予告なく変更となる場合が有ります。

ＣＨ１５１２Ｐ　電装ボックスＡｓｓｙ

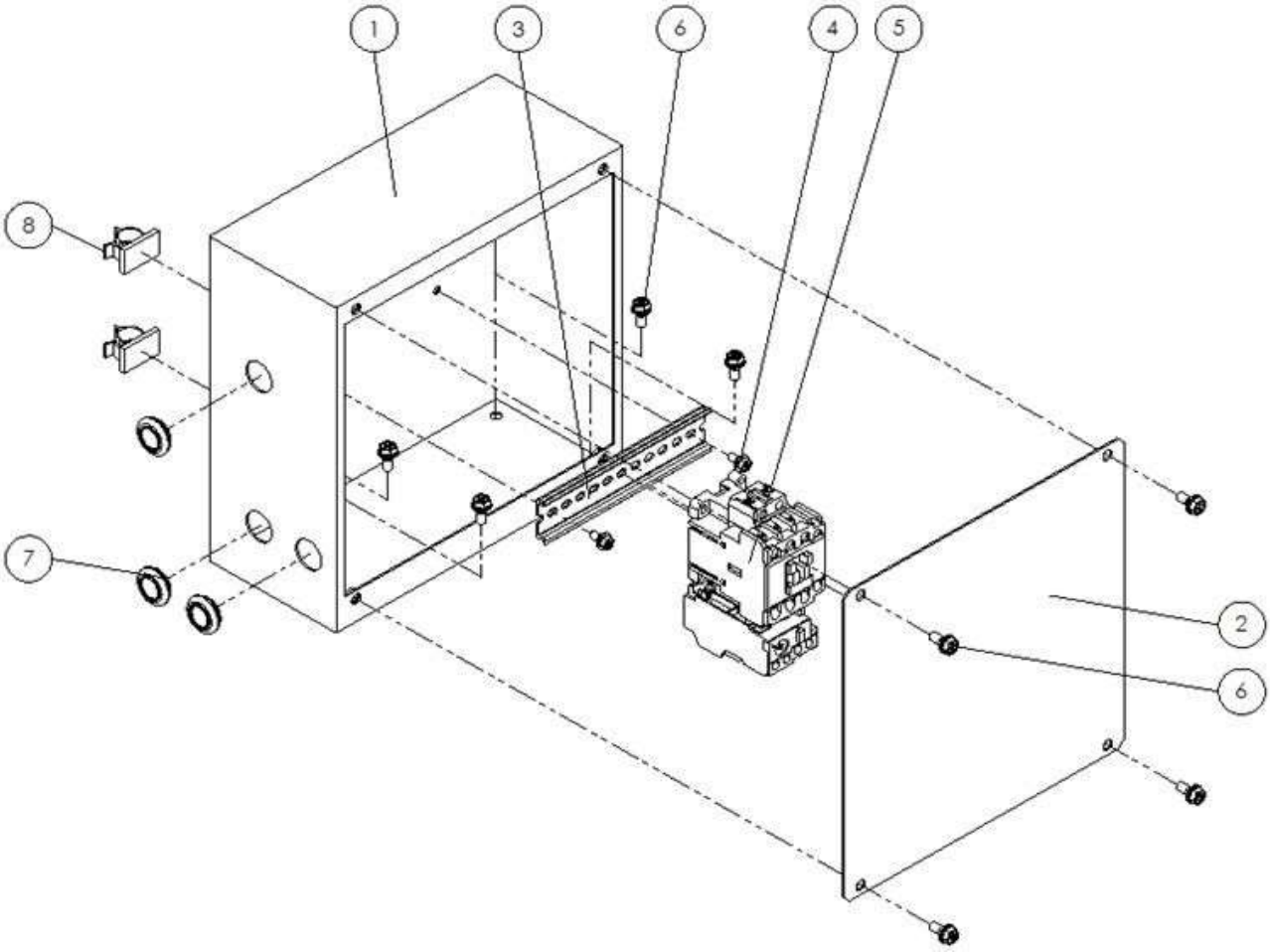

図番	コード	品名	数量	ｷｯﾄ内容	ｷｯﾄ	LOT	備考	一般価格	区分
1	F735316	－	1					－	－
2	F735317	－	1					－	－
3	B102652	DINﾚｰﾙ 15cm	1					1,600	P
4	BBHBSP05012	SUS六角ﾎﾞﾙﾄ HB M5×12(ｱﾌﾟｾｯﾄP3)	2					200	P
5	B100313	ﾏｸﾞﾈｯﾄｽｲｯﾁ(ｻｰﾏﾙ付)200V 3.7-4.0kW(富士SW-4-1)	1					22,000	P
6	BBHBSP06015	SUS六角ﾎﾞﾙﾄ HB M6×15(ｱﾌﾟｾｯﾄP3)	8					300	P
7	B390636	膜付ｸﾞﾛﾒｯﾄ C-30-SG-20A	3					300	P
8	B909102	ﾜﾝﾀｯﾁｸﾘｯﾌﾟ大	2					200	P

※品名欄[－]のものは供給不可品となります。2025年7月時点の税抜き価格となります。価格・仕様は予告なく変更となる場合が有ります。